APPLIQUE

P024501

APPLIQUE | Pack urinoir 290x315x745 mm finition blanc brillant, sans bonde | Rimless

Image & dessin téchnique

PORCHER



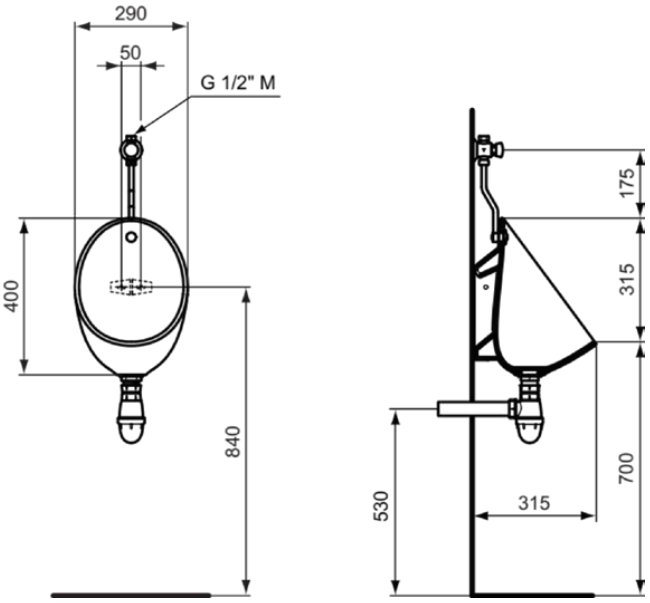

Information générale

Catégorie de produit:	Toilettes
Type de produit:	Pack urinoir
Marque:	Porcher
Suite:	APPLIQUE
Designer:	Palomba Serafini Associati
Colour:	01 - Blanc Brillant
Finition:	Brillant
Hauteur (mm):	745
Largeur (mm):	290
Longueur / Profondeur (mm):	315
Type de fixation:	Kit de fixation
Poids net (kg):	8.00
Code EAN:	3391500587632

Produits inclus

E2728AA:	EUROVIT | Robinet de chasse 80x280 mm finition chrome
TT0257919:	Kit de fixation
S881101:	MULTI SUITES - FINISHED PRODUCTS | Vidage complet 60x60x55 mm finition blanc brillant
	Kit d'évacuation
	ULYSSE | Urinoir 290x315x400 mm finition blanc brillant, sans bonde

Caractéristiques

Rimless

Téléchargements

- Installation Guide
- Spare Parts List

Certificat de produit

Normes supplémentaires:	EN 13407
Classification DoP:	CL1 - I - 1C

Caractéristiques produit

Volume de la chasse d'eau réglable:	Non
Code couleur:	01
Finition:	blanc brillant
Modèle d'angle:	Non
Montage bonde possible:	Non
Valve de rinçage incluse:	Non
Tuyau d'arrivée inclus:	Non
Matériaux (bundle):	Flush valve (E2728AA): Metal
Technologie PVD:	Non

Tous les efforts sont faits pour s'assurer que les informations fournies sont exactes. Cependant, nous ne pouvons pas le garantir et n'acceptons aucune responsabilité pour toute information incorrecte.

Ideal Standard

APPLIQUE

P024501

APPLIQUE | Pack urinoir 290x315x745 mm finition blanc brillant, sans bonde | Rimless

Caractéristiques produit

Compatible Smart Flush:	Non
Smartshine:	Oui
Finition:	Brillant
Avec bonde:	Non
Avec buse de rinçage:	Non
Avec point de mire:	Non
Avec garniture d'écoulement:	Non
Type de montage:	Mur

Tous les efforts sont faits pour s'assurer que les informations fournies sont exactes. Cependant, nous ne pouvons pas le garantir et n'acceptons aucune responsabilité pour toute information incorrecte.