Ideal Standard

OKYRIS

D0493AA

OKYRIS | Mitigeur douche apparent 325x99x70 mm finition chrome, 22 l/min (3 bar) | Fonction thermostatique, SmartShine, Certifié NF

Image & dessin téchnique

PORCHER



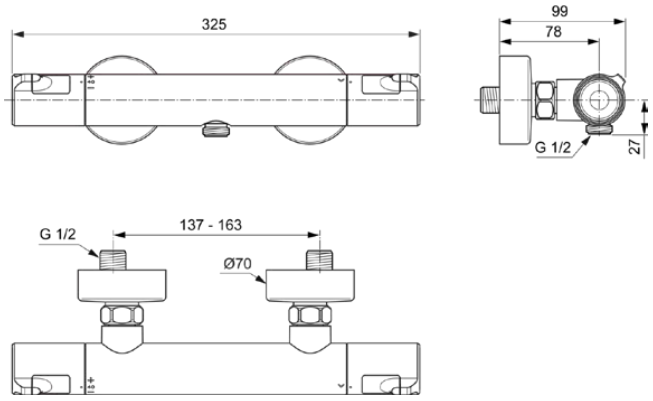

Information générale

Catégorie de produit:	Mitigeurs douche
Type de produit:	Mitigeur douche apparent
Marque:	Porcher
Suite:	OKYRIS
Designer:	Ideal Standard
Colour:	AA - Chrome
Finition:	Brillant
Hauteur (mm):	70
Largeur (mm):	325
Longueur / Profondeur (mm):	99
Type de fixation:	Raccord en S
Poids net (kg):	1.67
Code EAN:	4015413346191

Caractéristiques

Fonction thermostatique

SmartShine

Certifié NF

Téléchargements

- EPD
- Installation Guide
- Maintenance Guide
- Spare Parts List

Certificat de produit

Certificat NF:	E0 CH2 A2 U3 - IB
Numéro d'ACS:	19 ACC LY 747

Caractéristiques produit

Nombre de rosace(s):	2
Nombre de poignées:	1
Code couleur:	AA
Finition:	chrome
Technologie Cool Body:	Non
Connecteurs S ON / OFF:	Non
Programmation de la de la chasse d'eau:	Non
Application de la poignée:	Contrôle du débit et de la température
Position de la poignée:	Latéral
Matériau:	Métal
Type de matériau:	Laiton
Débit maximal à 3 bar (l):	22
Débit maximal à 3 bar (l) pour toute sortie:	22

Tous les efforts sont faits pour s'assurer que les informations fournies sont exactes. Cependant, nous ne pouvons pas le garantir et n'acceptons aucune responsabilité pour toute information incorrecte.

Ideal Standard

OKYRIS

D0493AA

OKYRIS | Mitigeur douche apparent 325x99x70 mm finition chrome, 22 l/min (3 bar) | Fonction thermostatique, SmartShine, Certifié NF

Caractéristiques produit

Débit maximal à 3 bar (l) pour la bec:	22
Pression maximale d'utilisation (bar):	10
Pression minimale d'utilisation (bar):	0.5
Technologie PVD:	Non
Forme de la ou des rosac(e):	Rond
Raccord fileté du flexible de douche:	G 1/2
Smartshine:	Oui
Abattant recouvrant:	Plaquage chrome
Finition:	Brillant
Type de poignée:	Poignée tournante
Type de contrôle de la température:	Thermostatique
Avec rosace(s):	Oui
Avec poignée(s):	Oui
Avec kit de douche:	Non
Avec douche de tête:	Non
Avec kit de douche:	Non
Type de fixation:	Raccord en S
Position de fixation de la poignée:	Partie supérieure
Type de montage:	Mur
Raccords en S réducteurs de bruit:	Non
Avec des raccords en S:	Oui

Tous les efforts sont faits pour s'assurer que les informations fournies sont exactes. Cependant, nous ne pouvons pas le garantir et n'acceptons aucune responsabilité pour toute information incorrecte.