Fiche technique



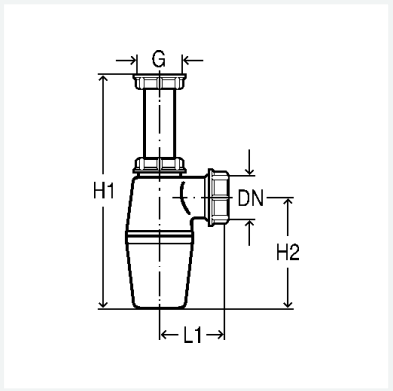

Siphon anti-odeur à culot
- sans : tube d'évacuation, rosace

équipement
Tasse Ø 50 mm

modèle 5725.2

article 103 149

Caractéristiques

Label NF	NF	✓
Filetage cylindrique	G	1½
Diamètre nominal	DN	40
Longueur 1	L1	45
Hauteur 1	H1	160–225
Hauteur 2	H2	105
Poids	135 g	
Volume	1340,297 cm³	
Matériau	plastique	