VitrA

Conforma Pack WC PMR à poser avec bride

Code produit: 9836B003-7204



Caractéristiques techniques

Besoins spécifiques	Oui
Certificat	NF
Couleur	Blanc
Couleur de la charnière	Chrome
Designer	Équipe design de VitrA
Dimensions emballage	800 x 415 x 575
Dimensions marketing	64
Détail d'installation	À poser avec supports doubles
Détail trou plaque	Commandé du haut
Fermeture douce	Non
Fonction bidet	Sans tuyau pour bidet
Forme - WC	Oval

VitrA France S.A.S - Z.I. Le Poirier - 28210 Nogent Le Roi
Tél: +33 2 37 38 69 90 - Fax: 02 37 51 43 9
info-france@vitrabathrooms.com - www.france.vitrabathrooms.com

VitrA

Conforma Pack WC PMR à poser avec bride

Code produit: 9836B003-7204

Forme - lavabo	Oval
Forme intérieure	Profond
Hauteur WC du sol	460 mm
Marque	VitrA
Matériau	Hygiene
Matériau de la charnière	Métal
OB/BTW	Sortie arrière
Solutions spécifiques	Health&Care
Série locale	Normus
Type charnière	Excentrique
Type d'abattant	Sandwich
Type de bride	SmoothFlush
Épaisseur	Standard

VitrA France S.A.S - Z.I. Le Poirier - 28210 Nogent Le Roi
Tél: +33 2 37 38 69 90 - Fax: 02 37 51 43 9
info-france@vitrabathrooms.com - www.france.vitrabathrooms.com

Conforma Pack WC PMR à poser avec bride

Code produit: 9836B003-7204

Dessin technique 2A

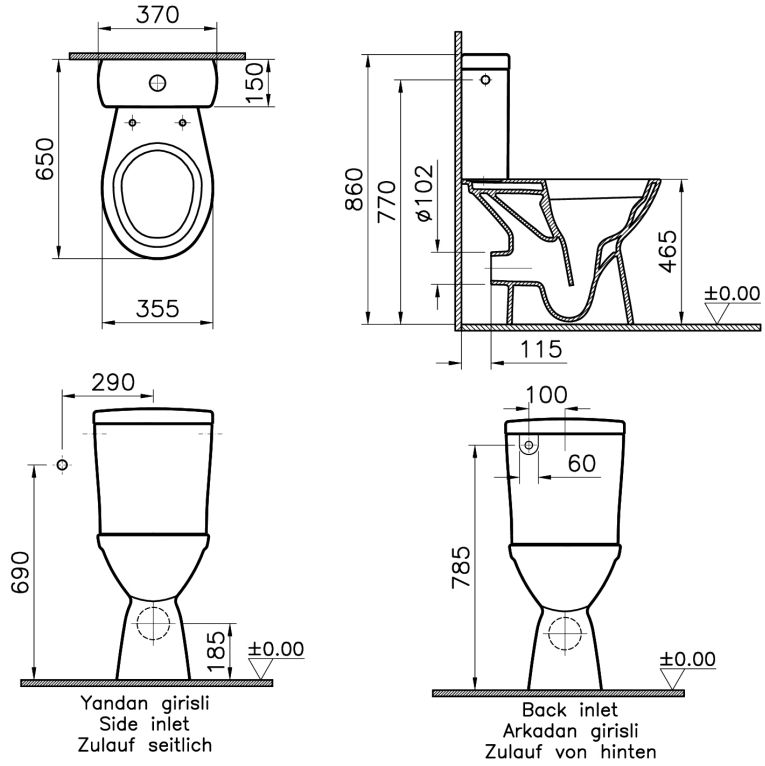

VitrA France S.A.S - Z.I. Le Poirier - 28210 Nogent Le Roi
Tél: +33 2 37 38 69 90 - Fax: 02 37 51 43 9
info-france@vitrabathrooms.com - www.france.vitrabathrooms.com