MATERNELLE

P256401

MATERNELLE | Cuvette à accostage mural 300x400x370 mm finition blanc brillant, CL1 chasse d'eau complète 4.5 - 5 l/min, sortie horizontale | CL1, Certifié NF

Image & dessin téchnique

PORCHER



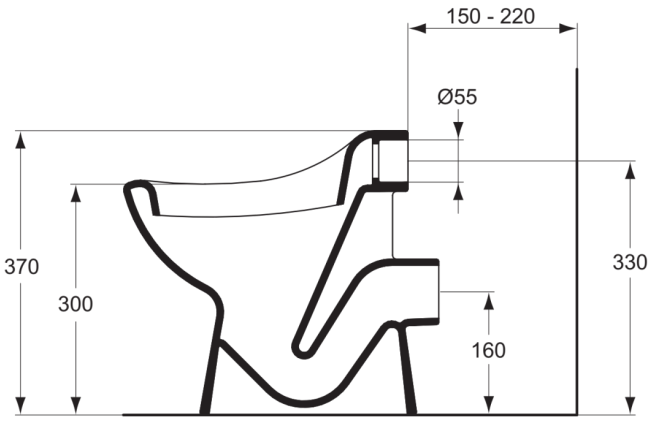

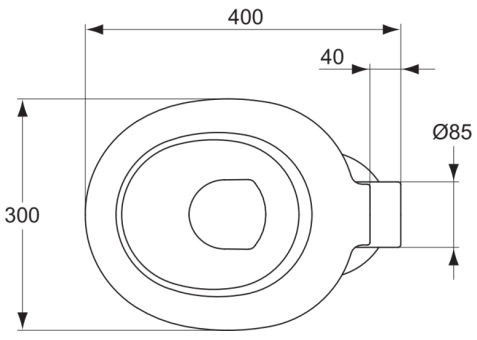

Information générale

Catégorie de produit:	Toilettes
Type de produit:	Cuvette à accostage mural
Marque:	Porcher
Suite:	MATERNELLE
Designer:	Palomba Serafini Associati
Colour:	01 - Blanc Brillant
Finition:	Brillant
Hauteur (mm):	370
Largeur (mm):	300
Longueur / Profondeur (mm):	400
Type de fixation:	Kit de fixation
Poids net (kg):	8.00
Code EAN:	3391500293144

Caractéristiques

CL1 — CL1: 4.5 - 5 l/min

NF — Certifié NF

Téléchargements

- EPD

Certificat de produit

Normes supplémentaires:	EN 997
Classification DoP:	CL1-5AC
Certificat NF:	PORC 05/02/2021

Caractéristiques produit

CL1 chasse totale maximale (l):	5
CL1 chasse totale minimale (l):	4.5
Modèle pour enfants:	Non
Code couleur:	01
Finition:	blanc brillant
Fixations invisible:	Non
Type de chasse d'eau:	Wc à fond creux
Full flush (l):	4.5
Modèle accessible:	Non
Matériau:	Céramique
Type de matériau:	Porcelaine vitrifiée
Emplacement de la sortie:	Central
Orientation de la sortie:	Horizontal
Visibilité de la sortie:	Visible
Technologie PVD:	Non
Position de l'arrivée d'eau:	Arrière
Modèle surélevé:	Non

Tous les efforts sont faits pour s'assurer que les informations fournies sont exactes. Cependant, nous ne pouvons pas le garantir et n'acceptons aucune responsabilité pour toute information incorrecte.

MATERNELLE

P256401

MATERNELLE | Cuvette à accostage mural 300x400x370 mm finition blanc brillant, CL1 chasse d'eau complète 4.5 - 5 l/min, sortie horizontale | CL1, Certifié NF

Caractéristiques produit

Finition:	Brillant
Avec fonction bidet:	Non
Avec clapet anti-retour:	Non
Avec découpe hygiénique / siège de toilette fixe:	Non
Avec absorbeur d'odeurs:	Non
Type de fixation:	Kit de fixation
Type de montage:	Sol

Tous les efforts sont faits pour s'assurer que les informations fournies sont exactes. Cependant, nous ne pouvons pas le garantir et n'acceptons aucune responsabilité pour toute information incorrecte.

Ideal Standard

Votre contact local:

België • Belgique
Ideal Standard Produktions-GmbH
Corporate Village - Frame 21 Building
Da Vincilaan 2
B-1935 Zaventem
✆ +32 2 325 66 00
🖷 +32 2 325 66 01
www.idealstandard.be

България
Идеал Стандарт - Видима АД
ул. "Марин Попов" 53
гр. Севлиево, 5400
✆ +359 885 938 880
✉ office@idealstandard.com
www.idealstandard.bg

Česká republika
Ideal Standard s.r.o.
Zemska 623
41574 Teplice
✆ +420 (0)-417-265 11
🖷 +420 (0)-417-265 15
www.idealstandard.cz

Hrvatska
Ideal Standard Hrvatska
Lopatinečka ul. 8
10000, Zagreb
✆ +385 91 229 9304
www.idealstandard.hr

Danmark
Ideal Standard Skandinavia ApS
Fynsvej 9
5500 Middelfart (Denmark)
✆ +45 75 84 10 10
www.idealstandard.dk

Deutschland
Ideal Standard GmbH
Euskirchener Straße 80
53121 Bonn
✆ +49 (0)228 521-0
🖷 +49 (0)228 521-241
✉ idealstandard.de@idealstandard.com
www.idealstandard.de

Éire
Ideal Standard Éire
2nd Floor, Unit 3103 Lake Drive Citywest
Business Campus Tallaght Dublin 24 YXW2
✆ +353 1 4564525
www.idealstandard.ie

España
Ideal Standard Iberia S.L.U
Riera Principal Nr. 8
08328 Alella (Barcelona - España)
✆ +34 93 561 80 00
www.idealstandard.es

Ελλάδα
Ideal Standard S. A. Γραφεία Αθηνών:
Λ. Μεσογείων 265, 15451 Ν.
Ψυχικό, Αθήνα
✆ +2106790800
www.idealstandard.gr

France
Ideal Standard France - Siège social
39Rue St. Sabin
75011 Paris
✆ +33 (0)1 49 38 81 34
✉ sav.idealstandard@idealstandard.com
(demandes techniques) /
devis.chantier@idealstandard.com
(demandes commerciales)
www.idealstandard.fr

Italia
Ideal Standard (Italia) Srl
Via Giosuè Borsi 9
20143 Milano, Italia
✆ +39 (0)2 28881
✉ info@idealstandard.it
www.idealstandard.it

Nederland
Ideal Standard Nederland BV
Hambakenwetering 3
5231 DD 's-Hertogenbosch
✆ +31 (0)-77 355 08 08
🖷 +31 (0)-77 354 21 86
www.idealstandard.nl

Österreich
Ideal Standard GmbH
Zweigniederlassung Österreich
Erzherzog-Karl-Str. 131–135
1220 Wien Österreich
✆ +43 125 66 222-0
🖷 +43 125 66 222-625
www.idealstandard.at

Polska
Ideal Standard Polska
Ul, Ostrowskiego 7
53-238 Wroclaw
✆ +48 71 78 68 301
www.idealstandard.po

România
Ideal Standard Representative Office România
Calea Victoriei 109, Etaj 1, Sector 1
București, 010069
✆ +40 746 050 408
✉ officebucharest@idealstandard.com
www.ideal-standard.ro

Srbija
Ideal Standard - Vidima AD
Drinčićeva br.19, I sprat, stan br.8
11000 Beograd Srbija
✆ +381 11 7138 058
www.idealstandard.rs

United Kingdom
Ideal Standard (UK) Ltd
The Bathroom Works National Avenue
Kingston Upon Hull
HU5 4HS
✆ +44 (0)-1482 346 461
🖷 +44 (0)-1482 445 886
www.idealstandard.co.uk

Tous les efforts sont faits pour s'assurer que les informations fournies sont exactes. Cependant, nous ne pouvons pas le garantir et n'acceptons aucune responsabilité pour toute information incorrecte.