Ideal Standard

OKYRIS

D0595AA

OKYRIS | Mitigeur de cuisine 47x260x241 mm, 222 mm projection finition chrome, 9 l/min (3 bar) | EasyFix, Technologie BlueStart®, Click technology, EPD, SmartShine, Certifié NF

Image & dessin téchnique

PORCHER



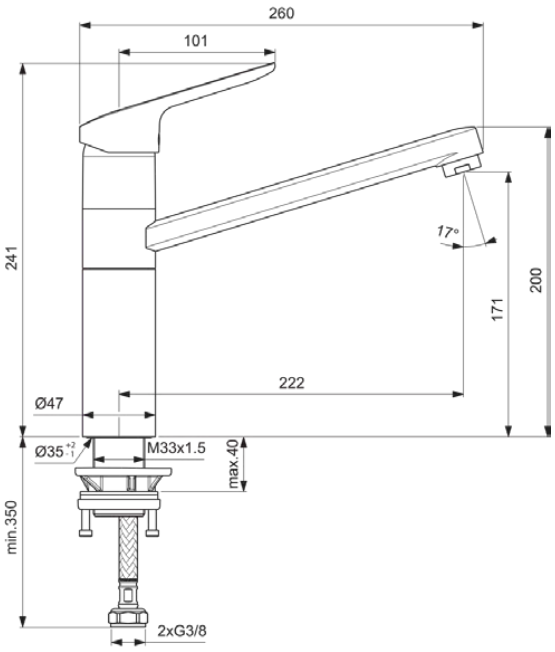

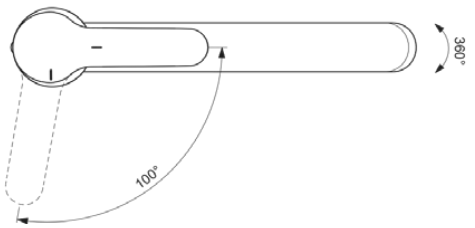

Information générale

Catégorie de produit:	Robinetterie de cuisine
Type de produit:	Mitigeur de cuisine
Marque:	Porcher
Suite:	OKYRIS
Designer:	Artefakt
Colour:	AA - Chrome
Finition:	Brillant
Hauteur (mm):	241
Largeur (mm):	47
Longueur / Profondeur (mm):	260
Type de fixation:	EasyFix
Poids net (kg):	1.70
Code EAN:	3800861062042

Caractéristiques

- EasyFix
- Technologie BlueStart®
- Click technology
- EPD
- SmartShine
- Certifié NF

Téléchargements

- EPD
- Installation Guide
- Spare Parts List

Certificat de produit

Normes supplémentaires:	EN 248 | DIN 4109 | EN 817
Certificat NF:	E0 C3 A2 U3 - IA
Numéro d'ACS:	21 ACC LY 068_223
Diamètre de l'aérateur:	

Caractéristiques produit

Nombre de poignées:	1
Technologie BlueStart:	Oui
Code couleur:	AA
Finition:	chrome
Technologie Cool Body:	Non
Position de la poignée:	Partie supérieure
Modèle basse pression:	Non
Matériau:	Métal
Type de matériau:	Laiton
Débit maximal à 3 bar (l):	9

Tous les efforts sont faits pour s'assurer que les informations fournies sont exactes. Cependant, nous ne pouvons pas le garantir et n'acceptons aucune responsabilité pour toute information incorrecte.

Ideal Standard

OKYRIS

D0595AA

OKYRIS | Mitigeur de cuisine 47x260x241 mm, 222 mm projection finition chrome, 9 l/min (3 bar) | EasyFix, Technologie BlueStart®, Click technology, EPD, SmartShine, Certifié NF

Caractéristiques produit

Débit maximal à 3 bar (l) pour toute sortie:	9
Débit maximal à 3 bar (l) pour la bec:	9
Technologie PVD:	Non
Montage avant la fenêtre:	Non
Smartshine:	Oui
Modèle de bec:	Orientable
Type de bec:	Corps moulé
Abattant recouvrant:	Plaquage chrome
Finition:	Brillant
Bec pivotant:	Oui
Type d'aérateur:	Aerateur
Aérateur caché:	Visible
Type de poignée:	Manette
Type de contrôle de la température:	Mécanique
Avec clapet anti-retour:	Non
Avec inverseur:	Non
Avec rosace(s):	Non
Avec régulateur de débit:	Non
Avec poignée(s):	Oui
Avec douchette extractible:	Non
M24x1	
Technologie Easy-Fix:	Oui
Type de fixation:	EasyFix
Type de montage:	Trou de robinetterie

Tous les efforts sont faits pour s'assurer que les informations fournies sont exactes. Cependant, nous ne pouvons pas le garantir et n'acceptons aucune responsabilité pour toute information incorrecte.