Fiche technique du produit

Spécifications



Harmony Relay RXM - relais miniature - embrochable - test - 4OF - 6A - 24VAC

RXM4AB1B7

Statut commercial: Commercialisé

Principales

Gamme de produit	Harmony Electromechanical Relays
Nom de série	RXM séries
Type de produit ou équipement	Relais embrochable
Type de relais	Relais miniature
Type et composition des contacts	4 F/O
Etat LED	Sans
Type de commande	Bouton de test verrouillable
[Uc] tension circuit de commande	24 V CA 50/60 Hz
[Ithe] courant thermique d'emploi sous enveloppe	6 A
Courant de sortie permanent	5 A

Complémentaires

[Uimp] tension assignée de tenue aux chocs	2,5 kV pendant 1,2/50 µs
[Ie] courant assigné d'emploi	3 A à 28 V (CC) NF se conformer à CEI 3 A à 250 V (CA) NF se conformer à CEI 6 A à 28 V (CC) NO se conformer à CEI 6 A à 250 V (CA) NO se conformer à CEI 6 A à 277 V (CA) se conformer à UL 8 A à 30 V (CC) se conformer à UL
Capacité de commutation minimum	170 mW à 10 mA, 17 V
Durée de vie électrique	100000 cycle pour résistive charge
Consommation moyenne de la bobine en VA	1,2 à 60 Hz
Limites de la tension assignée d'emploi	19.2...26.4 V CA
[Ui] tension assignée d'isolement	250 V se conformer à CEI 300 V se conformer à CSA 300 V se conformer à UL
Consommation moyenne	1,2 VA à 60 Hz
Tension de coupure max	250 V se conformer à CEI
Seuil de tension de retombée	>= 0,15 Uc
Courant de charge	6 A à 250 V CA 6 A à 28 V CC
Temps de fonctionnement	20 ms
Pouvoir de commutation max	1 500 VA/168 W
Résistance moyenne	180 Ohm à 20 °C +/- 15 %
Durée de vie mécanique	10000000 cycle

Clause de non-responsabilité: Cette documentation ne vise pas à remplacer et ne doit pas être utilisée pour déterminer l'adéquation ou la fiabilité de ces produits pour des applications spécifiques d'utilisateurs. Avertissement : Cette documentation ne vise pas à remplacer et ne doit pas être utilisée pour déterminer l'adéquation ou la fiabilité de ces produits pour des applications spécifiques d'utilisateurs.

Données de fiabilité de sécurité	B10d = 100000
Taux de fonctionnement	<= 1200 cycles/heure sous-charge <= 18000 cycles/heure sans charge
Coefficient d'utilisation	20 %
Hauteur hors tout CAO	79 mm
Profondeur hors tout CAO	78,45 mm
Temps de réinitialisation	20 ms
Tenue diélectrique	1300 V CA entre contacts avec microcoupure 2000 V CA entre bobine et contact avec isolement de base 2000 V CA entre pôles avec isolement de base
Code de compatibilité	RXM
Catégorie de protection	RT I
Degré de pollution	2
Position de fonctionnement	Toutes positions
Niveaux de test	Niveau A groupe de montage
Présentation du produit	Produit complet
Matière des contacts	AgNi
Forme des broches	Plat (type faston)
Poids Net	0,037 kg

Environnement

Température de l'air ambiant en fonctionnement	-40…55 °C
Degré de protection IP	IP40 se conformer à CEI 60529
Normes	CSA C22.2 No 14 UL 508 CEI 61810-1
Certifications du produit	UL Lloyd's CE CSA EAC IECEE CB Scheme
Température ambiante pour le stockage	-40…85 °C
Tenue aux vibrations	3 gn, amplitude = +/- 1 mm (f = 10…150 Hz)5 cycles en fonctionnement 5 gn, amplitude = +/- 1 mm (f = 10…150 Hz)5 cycles en non fonctionnement
Tenue aux chocs mécaniques	10 gn pour en fonctionnement 30 gn pour en non fonctionnement

Emballage

Type d'emballage 1	PCE
Nombre d'unité par paquet	1
Hauteur de l'emballage 1	2,200 cm
Largeur de l'emballage 1	2,700 cm
Longueur de l'emballage 1	4,500 cm
Poids de l'emballage (Kg)	35,000 g
Type d'emballage 2	BB1
Nb produits dans l'emballage 2	10

Hauteur de l'emballage 2	3,000 cm
Largeur de l'emballage 2	10,200 cm
Longueur de l'emballage 2	12,600 cm
Poids de l'emballage 2	384,000 g
Type d'emballage 3	S02
Nb produits dans l'emballage 3	240
Hauteur de l'emballage 3	15,000 cm
Largeur de l'emballage 3	30,000 cm
Longueur de l'emballage 3	40,000 cm
Poids de l'emballage 3	9,675 kg

Garantie contractuelle

Garantie (en mois)	18

Environmental Data

Schneider Electric vise à atteindre le statut de Net Zero d'ici 2050 grâce à des partenariats avec la chaîne logistique, des matériaux à faible impact et une circularité via notre campagne en cours "Use Better, Use Longer, Use Again" pour prolonger la durée de vie des produits et leur recyclabilité.

Environmental Data expliquées >

Empreinte environnementale

Empreinte carbone du cycle de vie total	**18 kg CO2 eq.**
Empreinte carbone de la phase de fabrication [A1 à A3]	**0.3 kg CO2 eq.**
Empreinte carbone de la phase de distribution [A4]	**0 kg CO2 eq.**
Empreinte carbone de la phase d'installation [A5]	**0 kg CO2 eq.**
Empreinte carbone de la phase d'utilisation [B2, B3, B4, B6]	**18 kg CO2 eq.**
Empreinte carbone de la phase de fin de vie [C1 à C4]	**0 kg CO2 eq.**
Profil environnemental	**Profil environnemental du Produit**

Use Better

Matières et Substances

Emballage avec carton recyclé	**Oui**
Emballage sans plastique	**Oui**
Directive UE RoHS	**Conforme**
Règlementation REACh	**Référence ne contenant pas de SVHC au-delà du seuil**

Use Again

Réemballer et réusiner

Potentiel de recyclabilité, en %	**55**
Profil de circularité	**Informations de fin de vie**
Reprise	**Oui**

Encombrements

Dimensions

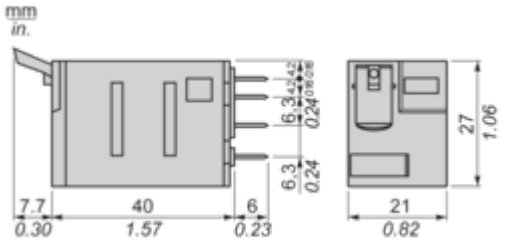

Vue côté broches

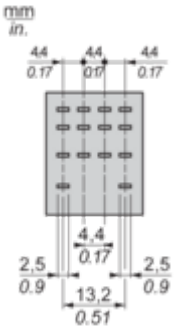

Schémas de raccordement

Schéma de câblage

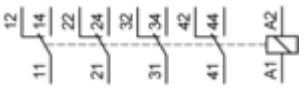

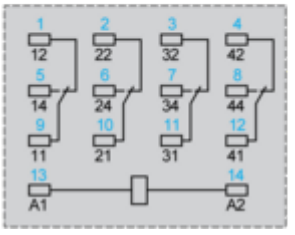

Les repères en bleu correspondent au marquage Nema.

Courbes de performance

Durabilité électrique des contacts

Durabilité (charge inductive) = durabilité (charge résistive) x coefficient de réduction
Charge CA résistive

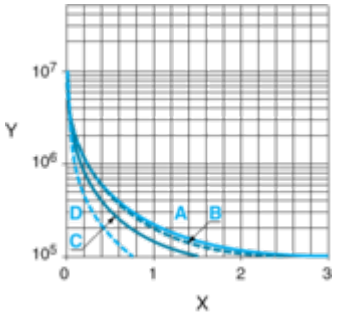

X Pouvoir de commutation (kVA)
Y Durabilité (nombre de cycles de manoeuvres)
A RXM2AB•••
B RXM3AB•••
C RXM4AB•••
D RXM4GB•••

Coefficient de réduction pour charge CA inductive (dépendant du facteur de puissance cos ϕ)

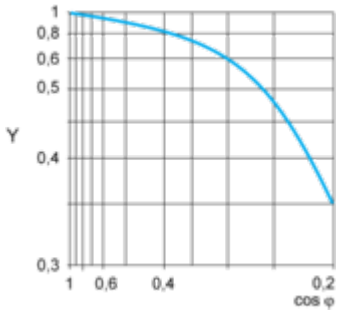

Y Coefficient de réduction (A)

Pouvoir de commutation maximum sur charge CC résistive

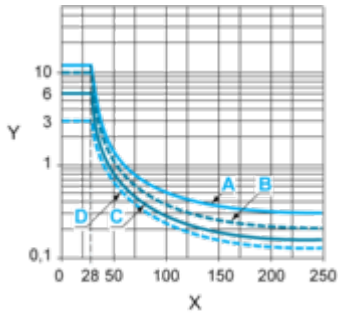

X Tension CC
Y Courant CC
A RXM2AB•••
B RXM3AB•••
C RXM4AB•••
D RXM4GB•••
Remarque : Ces courbes sont standard. La durabilité réelle varie en fonction de la charge, de l'environnement, du cycle de service, etc.
Pour la charge inductive, il est possible d'augmenter les cycles de vie des relais en ajoutant un circuit de protection de charge approprié (par exemple : protection RC/varistance/diode roue libre -charge CC uniquement-)

Pour les charges de faible niveau (< 10 mA), nous recommandons d'utiliser plutôt la série RXM*GB avec des relais à contacts bifurqués.

Tension de la bobine CA et température de fonctionnement en service continu

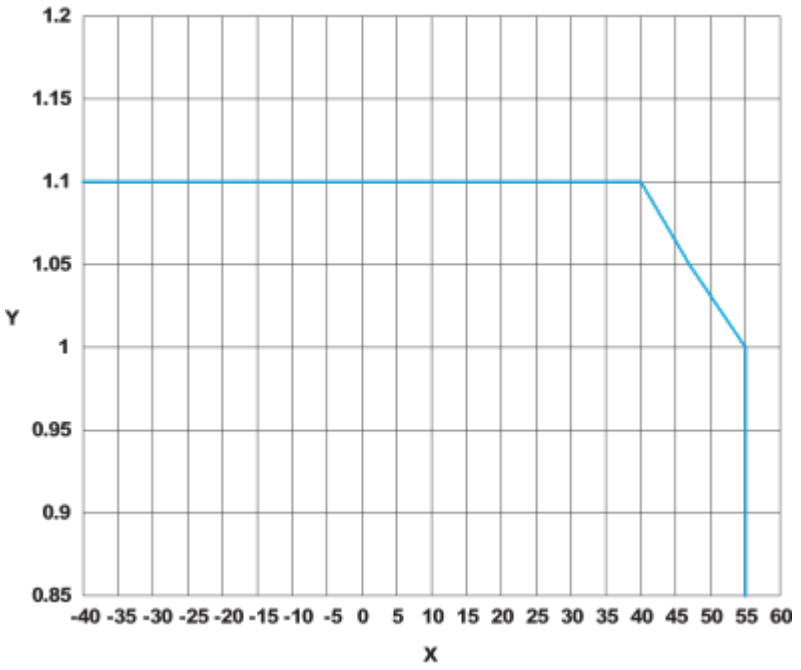

X : Température de fonctionnement (°C)
Y : Tension de la bobine CA (UC)

Fiche technique du produit

RXM4AB1B7

Image of product / Alternate images

Alternative



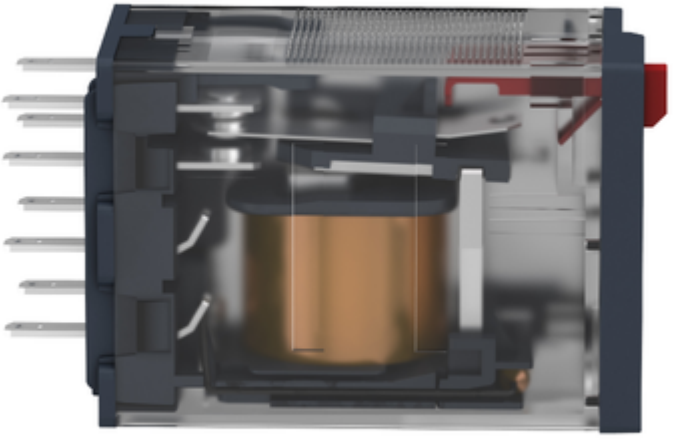

Fiche technique du produit

RXM4AB1B7

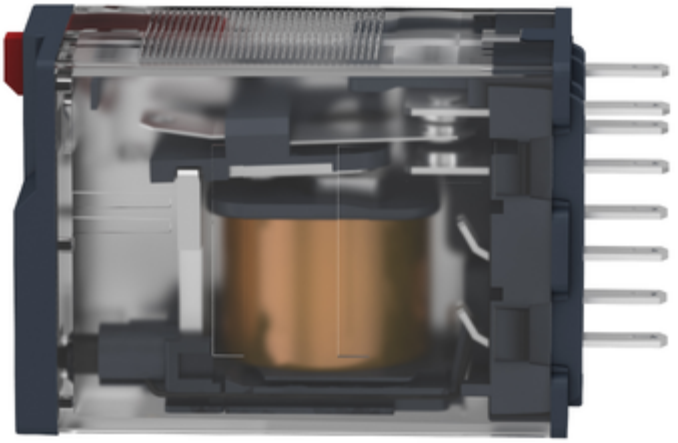

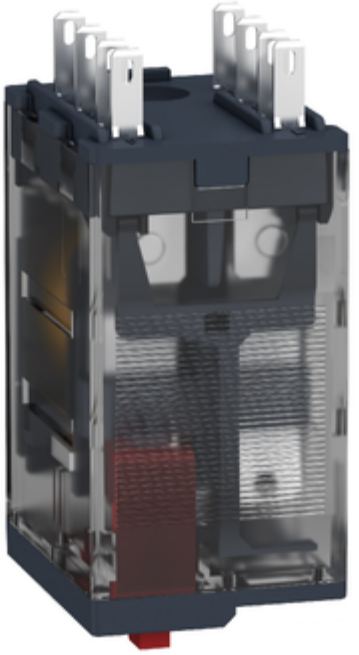

Fiche technique du produit

RXM4AB1B7





Fiche technique du produit

RXM4AB1B7

