VitrA

Flow Round Mitigeur cuisine

Code produit: A43429ENG



Caractéristiques techniques

Angle de rotation du bec	360
Caractéristique bec	Standard
Cartouche	C3
Certificat	- NF
Couleur	Chromé
Designer	Équipe design de VitrA
Diamètre de la rosace	Ã˜46
Dimensions emballage	355 x 190 x 60
Hauteur du bec	144
Kelvin LED	0
Longueur sortie	228
Longueur tuyau	500

VitrA France S.A.S - Z.I. Le Poirier - 28210 Nogent Le Roi
Tél: +33 2 37 38 69 90 - Fax: 02 37 51 43 9
info-france@vitrabathrooms.com - www.france.vitrabathrooms.com

VitrA

Flow Round Mitigeur cuisine

Code produit: A43429ENG

Marque	VitrA
Matériau	Chromé
Matériau du flexible	Acier inoxydable PEX
Niveau ECAU	E0 C3 A2 U3
Nombre de fonctions	6
Nombre de trous	1
Nombre d’arrivées d’eau	Double alimentation
Pièce d’installation encastrée requise	0
Pression de fonctionnement	Min:0,5-Max:10(Recommand. 1-5)
Série locale	Flow Round
Type d’aérateur	Dissimulé
Type d’installation	Comptoir

VitrA France S.A.S - Z.I. Le Poirier - 28210 Nogent Le Roi
Tél: +33 2 37 38 69 90 - Fax: 02 37 51 43 9
info-france@vitrabathrooms.com - www.france.vitrabathrooms.com

Flow Round Mitigeur cuisine

Code produit: A43429ENG

Dessin technique 2A

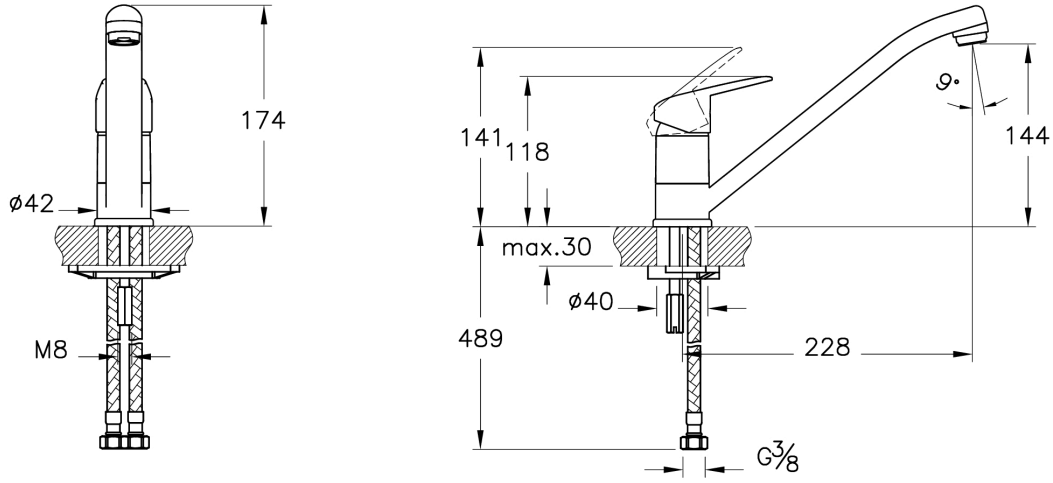

VitrA France S.A.S - Z.I. Le Poirier - 28210 Nogent Le Roi
Tél: +33 2 37 38 69 90 - Fax: 02 37 51 43 9
info-france@vitrabathrooms.com - www.france.vitrabathrooms.com