Name des Unternehmens:
Angelegt von:
Telefon:

Datum:

Position	Anz.	Beschreibung
	1	Umw±lzpumpe Typ: UPS 25-60 N 180



Hinweis! Abbildung kann vom Produkt abweichen.

Produktnr.: 96913085

Umw±lzpumpe mit 1-phasigem Naól±ufermotor,Leistungsanpassung durch 3 Drehzahlstufen, Drehzahlstufen w±hlbar æber Stufenschalter,externer Motorschutz erforderlich

Pumpe und Motor bilden eine Einheit, d.h.wartungsfreie Lagerschmierung durch das FØrdermedium, Wellenabdichtung nicht erforderlich

schalter ausgestattet.
Folgende Eigenschaften zeichnen die Pumpe aus :

- Radiallager aus Keramik
- Axiallager aus Kohle
- Lagerplatte und Spaltrohrtopf aus nichtrostendem Stahl
- Korrosionsbest±ndiges Laufrad , Komposit PES/PP
- Pumpengeh±use aus Nichtrostender Stahl

Die Pumpe ist mit einem 1-phasigen Motor ausge-
ræstet. Dieser benØtigt keinen weiteren, externen Motor-
schutz.

FØrdermedium:
Medientemperaturbereich: 2 .. 110 éC

Technische Daten:
Temperaturklasse: 110
Præfkennzeichen auf dem Typenschild: CE,VDE,EAC

Werkstoffe:
Pumpengeh±use: Nichtrostender Stahl
DIN W.-Nr. 1.4301
Laufrad: Komposit PES/PP

Installation:
Max. Umgebungstemp. bei 80 éC Medientemp.: 40 éC
Max. Betriebsdruck: 10 bar
Nennweite: G 1 1/2
Nenndruck (bar): PN 10
Einbaul±nge: 180 mm

Elektrische Daten:
Kapazit±t des Kondensators: 2.5 ı F
Leistungsaufnahme P1 bei Drehzahlstufe 1: 50 W
Leistungsaufnahme P1 bei Drehzahlstufe 2: 55 W

Position	Anz.	Beschreibung
		Leistungsaufnahme P1 bei Drehzahlstufe 3: 60 W Netzfrequenz: 50 Hz Nennspannung: 1 x 230 V Strom bei Drehzahlstufe 1: 0.21 A Strom bei Drehzahlstufe 2: 0.25 A Stromaufnahme Drehzahlstufe 3: 0.28 A GrØóe des Betriebskondensators: 2.5 ı F Schutzart (IEC 34-5): IP44 Isolationsklasse (IEC 85): F Sonstiges: Nettogewicht: 2.9 kg Bruttogewicht: 3.1 kg Versandvolumen: 0.004 mE

Name des Unternehmens:
Angelegt von:
Telefon:

Datum:

96913085 UPS 25-60 N 180 50 Hz

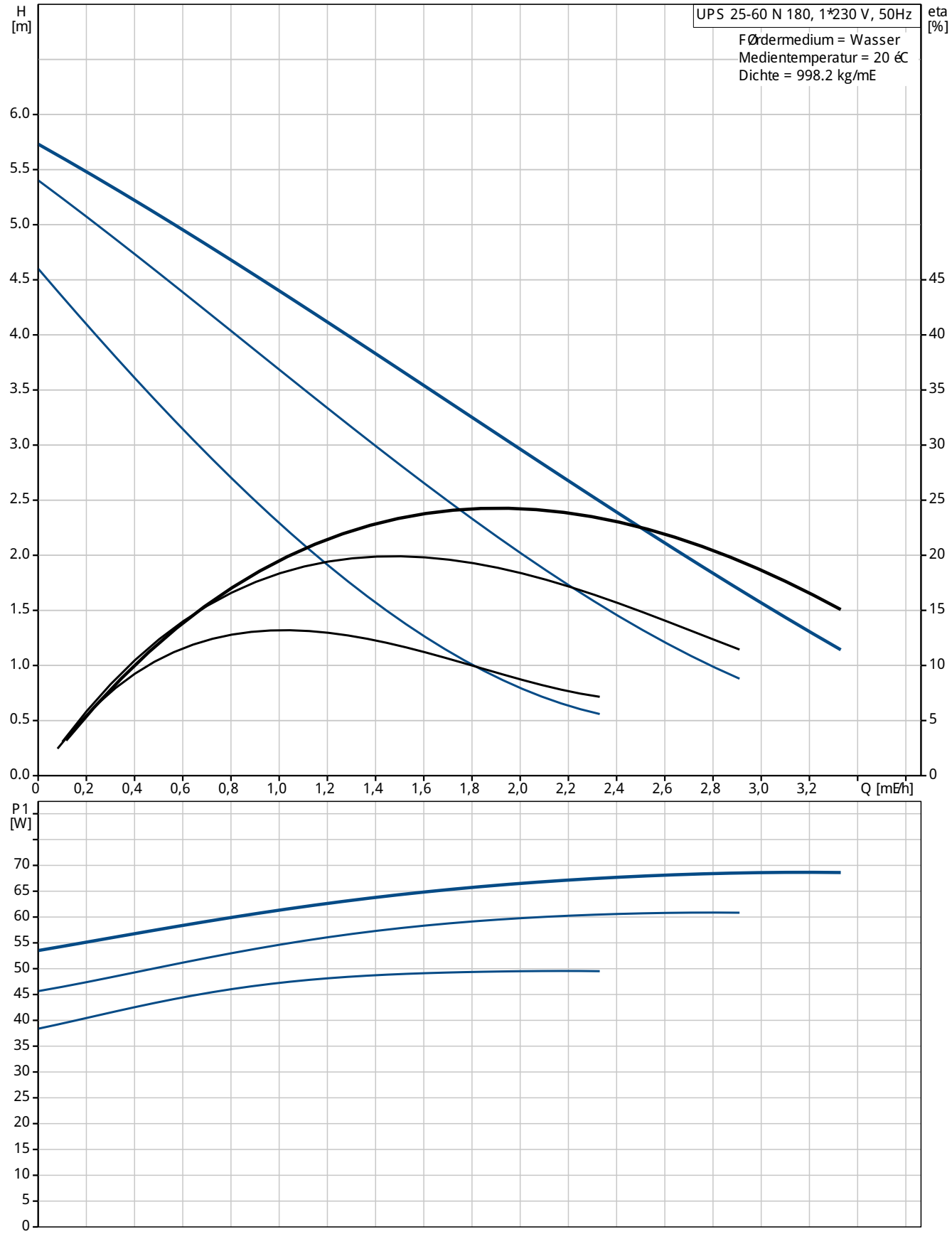

Name des Unternehmens:
Angelegt von:
Telefon:

Datum:

Beschreibung	Daten
Allgemeine Informationen:	
Produktbezeichnung:	UPS 25-60 N 180
Position	
Produktnummer:	96913085
EAN Nummer:	5700313543465
Preis:	auf Anfr.
Technische Daten:	
Drehzahlstufe (Nr.):	3
Maximale Förderhöhe:	60 dm
Temperaturklasse:	110
Prüfkennzeichen auf dem Typenschild:	CE,VDE,EAC
Werkstoffe:	
Pumpengehäuse:	Nichtrostender Stahl
	DIN W.-Nr. 1.4301
Laufrad:	Komposit PES/PP
Installation:	
Max. Umgebungstemp. bei 80 °C Medientemp.:	40 °C
Max. Betriebsdruck:	10 bar
Nennweite:	G 1 1/2
Nenndruck (bar):	PN 10
Einbaulänge:	180 mm
Fördermedium:	
Medientemperaturbereich:	2 .. 110 °C
Elektrische Daten:	
Kapazität des Kondensators:	2.5 µF
Leistungsaufnahme P1 bei Drehzahlstufe 1:	50 W
Leistungsaufnahme P1 bei Drehzahlstufe 2:	55 W
Leistungsaufnahme P1 bei Drehzahlstufe 3:	60 W
Netzfrequenz:	50 Hz
Nennspannung:	1 x 230 V
Strom bei Drehzahlstufe 1:	0.21 A
Strom bei Drehzahlstufe 2:	0.25 A
Stromaufnahme Drehzahlstufe 3:	0.28 A
Größe des Betriebskondensators:	2.5 µF
Schutzart (IEC 34-5):	IP44
Isolationsklasse (IEC 85):	F
Motorschutz:	keine
Temperaturschutz:	Impedanzgeschützt
Art der Steuerung:	
Position Klemmenkasten:	9H
Sonstiges:	
Nettogewicht:	2.9 kg
Bruttogewicht:	3.1 kg
Versandvolumen:	0.004 m³

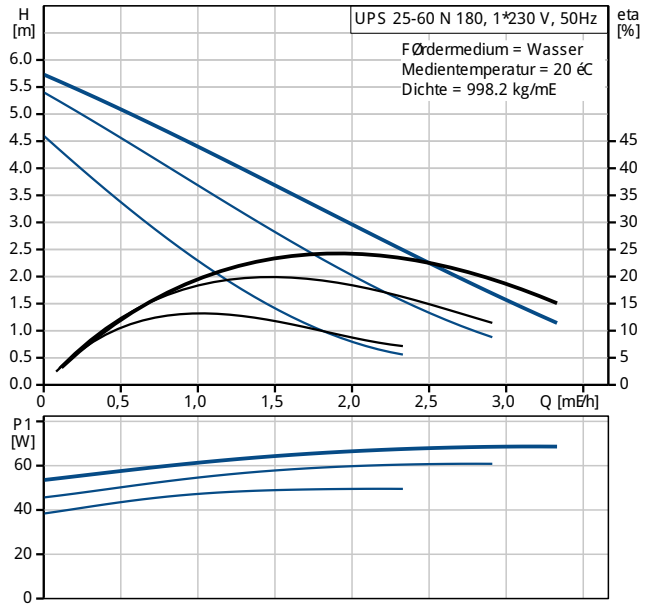

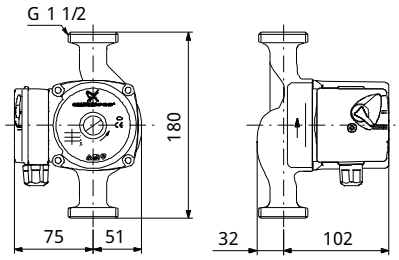

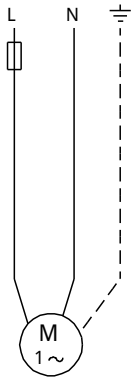

Name des Unternehmens:
Angelegt von:
Telefon:

Datum:

96913085 UPS 25-60 N 180 50 Hz

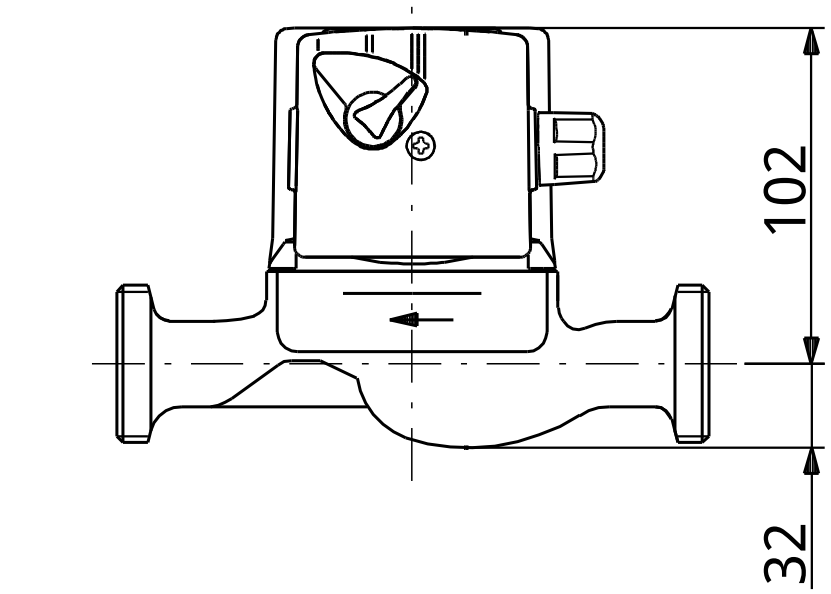

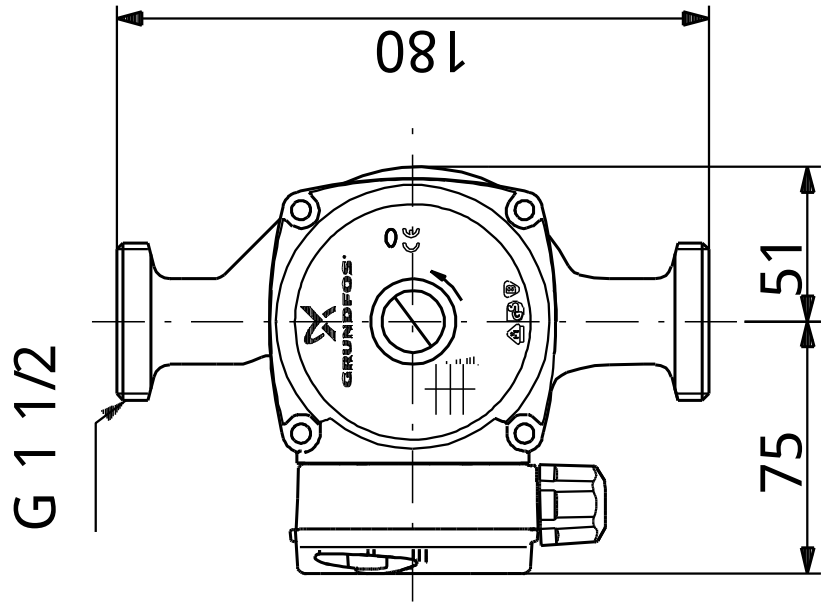

Achtung! Soweit nicht anders angegeben, handelt es sich um Millimeterangaben (mm). Die vereinfachte Maózeichnung zeigt nicht alle Einzelheiten.

Name des Unternehmens:
Angelegt von:
Telefon:

Datum:

96913085 UPS 25-60 N 180 50 Hz

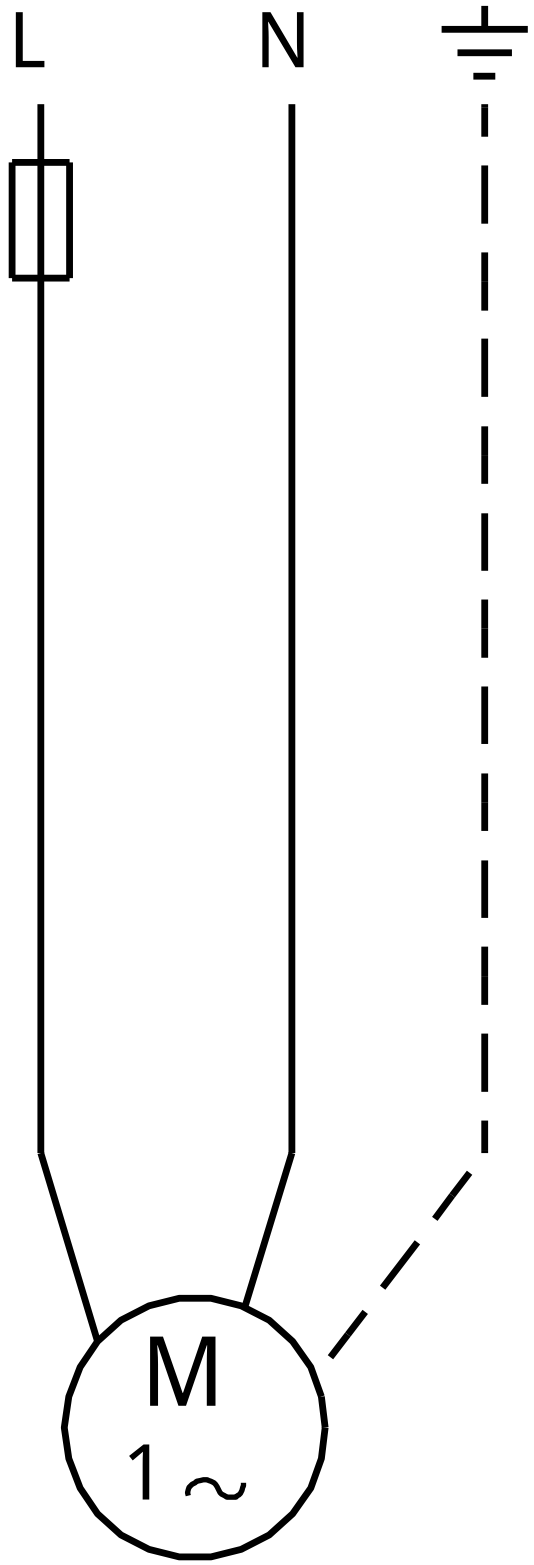

Hinweis: Alle Einheiten in [mm] soweit nicht anders bezeichnet.