VitrA

Arkitekt Vidoir mural 43 cm

Code produit: 6109B003-6105



Caractéristiques techniques

Caractéristiques des trous de robinetterie	Sans trou de robinet
Caractéristiques du trop-plein	Sans trop-plein
Certificat	NF
Couleur	Blanc
Designer	Équipe design de VitrA
Dimensions emballage	475 x 385 x 385
Dimensions marketing	45 x 37
Détail du mécanisme de chasse - Urinoir	Bouton-poussoir
Forme intérieure	Vasque simple
Marque	VitrA
Matériau	Hygiene
Série locale	Arkitekt

VitrA France S.A.S - Z.I. Le Poirier - 28210 Nogent Le Roi
Tél: +33 2 37 38 69 90 - Fax: 02 37 51 43 9
info-france@vitrabathrooms.com - www.france.vitrabathrooms.com

VitrA

Arkitekt Vidoir mural 43 cm

Code produit: 6109B003-6105

Utilisation plan de travail	Sur pied

VitrA France S.A.S - Z.I. Le Poirier - 28210 Nogent Le Roi
Tél: +33 2 37 38 69 90 - Fax: 02 37 51 43 9
info-france@vitrabathrooms.com - www.france.vitrabathrooms.com

Arkitekt Vidoir mural 43 cm

Code produit: 6109B003-6105

Dessin technique 2A

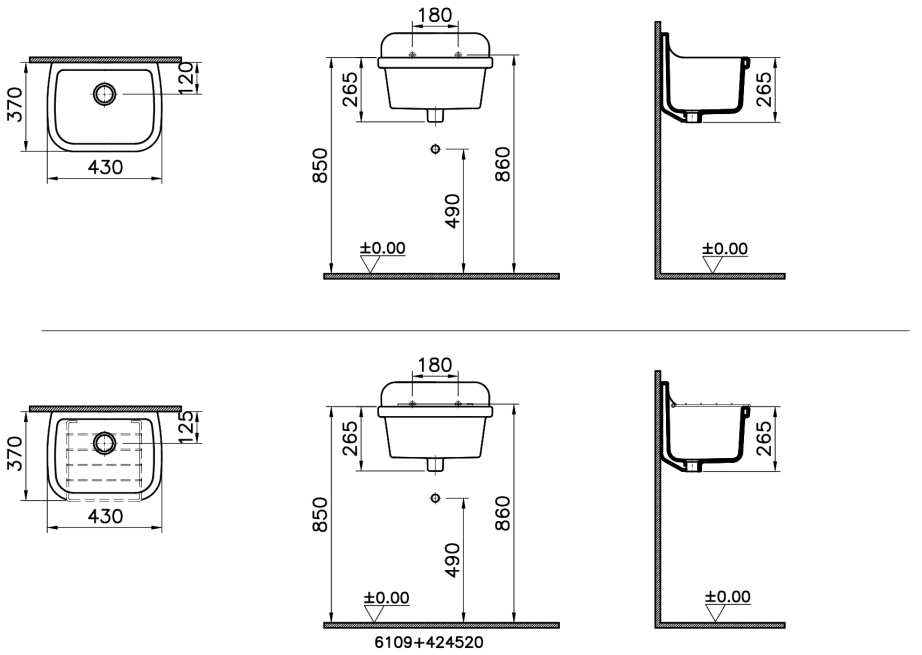

VitrA France S.A.S - Z.I. Le Poirier - 28210 Nogent Le Roi
Tél: +33 2 37 38 69 90 - Fax: 02 37 51 43 9
info-france@vitrabathrooms.com - www.france.vitrabathrooms.com