Име на фирмата:
Създадено от:
Телефон:

Дата: 6.8.2020 г.

Кол.	Описание
1	**LC 231**



Забележка! Показаната снимка може да се различава от реалната.

Продуктов номер: 99369644

Контролерите за ниво LC 231 предлагат значителен набор функции за управление и мониторинг на помпи в канализационни, водоснабдителни и дренажни системи.

Контролерите LC 231 са предназначени за контрол на нивото, мониторинг и защита на Grundfos помпени системи с една или с две помпи, стартиращи директно.

Помпените контролери LC 231 могат да се използват в множество приложения за изпразване на съдове и резервоари, напр. пренос на отпадъчни води, дрениране или пълнене на резервоари за водоснабдяване.

Настройката на контролера се осъществява лесно или чрез предварително зададените настройки за приложението, или стъпка по стъпка с помощта на "start-up wizard" (интелигентно напътствие за първоначален пуск) чрез интуитивното приложение Grundfos GO, използвайки Bluetooth Smart технология.

С Grundfos GO приложението всички детайлни настройки на помпата могат лесно да се конфигурират, следят и проверяват.

Дори да не използвате приложението, можете директно от дисплея да сменяте режима на работа от автоматичен към ръчен старт/стоп, както и да настройвате зададеното ниво.

Контролерът разполага с конфигурируеми входно/изходни клеми, предоставящи абсолютна гъвкавост за всички приложения.

Ежедневният контрол, проверките и инспекциите се осъществяват праволинейно с интуитивния и лесен потребителски интерфейс.

Това ви спестява ценно време, когато започвате работа и в ежедневното ви взаимодействие с помпи и контролера.

Контролерът се интегрира безпроблемно в гамата комуникационни модули на Grundfos, като осигурява лесно вграждане във всяка система за наблюдение като SCADA или Grundfos CLOUD.

Чрез вградената сертифицирана защита на мотора и измерването на тока контролерът за помпи LC 231 осигурява функция за индикация за необходимост от поддръжка, която помага да се следи кога такава трябва да се извърши.

Контролерът поддържа подробен регистър с аларми и предупреждения за последните 20 такива събития.

До регистъра за аларми има дистанционен достъп чрез SCADA или Grundfos CLOUD. Можете също да използвате Grundfos GO, за да проверявате регистрите в локализиран транслиран текст за лесно отстраняване на неизправности и предприемане на ремонтни действия в помпената система.

Контролерът LC 231 дава възможност за:

- Управление на 1 или 2 помпи чрез постъпващи от сензори сигнали (аналогови, 0-5 V, 0.5-3.5V, 0-10 V, 0-20 mA, 4-20 mA или цифрови, поплавков ключ)
- Поддържане на до пет контролирани нива както при работа с аналогов трансмитер за ниво, така и с поплавков ключ
- Поддържане на просто приложение при наличие на само един поплавков ключ - работа с един поплавков ключ.
- Конфигурируеми входно/изходни клеми, които могат да се използват като цифров вход/изход, аналогов вход и Pt 100/1000 входове за гъвкаво използване в конкретното приложение
- Предпазване на помпите от блокиране поради отлагане на варовик или други материали
- Предпазване натоварването на електрическата мрежа при едновременно включване на няколко помпени системи, постигано чрез забавяне на поредното включване.
- Предпазване от хидравличен удар чрез блокиране и забавяне на бърз рестарт или едновременни стартове
- Избор на автоматично нулиране на аларма
- Задаване на закъснение за стоп съобразно действителните работни условия
- Показване на действителното ниво на течността
- Индикация за аларма чрез вграден зумер

Индикация на аларма за:
- Претоварване по мощност/ток
- Работа на сухо

Име на фирмата:
Създадено от:
Телефон:

Дата: 6.8.2020 г.

Кол.	Описание

- Високо ниво на водата
- Неправилна фазова последователност или липсваща фаза
- Неадекватност или повреда на сензор
- Разпознаване на проникване
- Вода на пода
- Прекомерен брой рестартове
- Прегряване на помпа и проникване на вода

Стандартно, контролерът LC 231 има две алармени релета, които могат да се конфигурират с помощта на Grundfos GO, за да отразяват информация за различни състояния върху система за контрол (наблюдение) или PLC.

Контроли:
Current measurement (Yes/No): ДА

Технически:

Одобрения:	CE,EAC
Брой помпи:	1

Материали:

Шкаф:	Пластмаса

Инсталиране:

Диапазон на околната температура:	-25 .. 45 °C
Монтиране на шкаф:	Монтаж на стена
Заземителна връзка:	N, PE

Електрич. данни:

Основна честота:	50 / 60 Hz
Номинално напрежение:	1 x 110-240 V [3 x 200-460 V]
Номинален ток:	1-12 A
Capacitor size - run capacitor:	N/A µF
Capacitor size - starting capacitor:	N/A µF
Метод на пуск:	Direct-on-line (DOL)
Степен на зашитеност (IEC 34-5):	IP54
Изисква се резервен предпазител:	16 A

Други:

Нетно тегло:	1.78 kg
Брутно тегло:	2.56 kg
Обем за спедиране:	0.015 m^3
Датски VVS номер:	391378571
Шведски RSK номер:	5886183
Страна на произход:	DK
Митнически тарифен номер:	85371098

Име на фирмата:
Създадено от:
Телефон:

Дата: 6.8.2020 г.

Описание	Стойност
Обща информация:	
Име на продукт:	LC 231 1 x 1-12 DOL PI
Продукт No.:	99369644
EAN номер:	5713827986611
	5713827986611
Технически:	
Одобрения:	CE,EAC
Брой помпи:	1
Материали:	
Шкаф:	Пластмаса
Инсталиране:	
Диапазон на околната температура:	-25 .. 45 °C
Монтиране на шкаф:	Монтаж на стена
Заземителна връзка:	N, PE
Електрич. данни:	
Основна честота:	50 / 60 Hz
Номинално напрежение:	1 x 110-240 V [3 x 200-460 V]
Номинален ток:	1-12 A
Capacitor size - run capacitor:	N/A µF
Capacitor size - starting capacitor:	N/A µF
Метод на пуск:	Direct-on-line (DOL)
Степен на зашитеност (IEC 34-5):	IP54
Изисква се резервен предпазител:	16 A
Контроли:	
Current measurement (Yes/No):	ДА
Други:	
Нетно тегло:	1.78 kg
Брутно тегло:	2.56 kg
Обем за спедиране:	0.015 m³
Датски VVS номер:	391378571
Шведски RSK номер:	5886183
Страна на произход:	DK
Митнически тарифен номер:	85371098

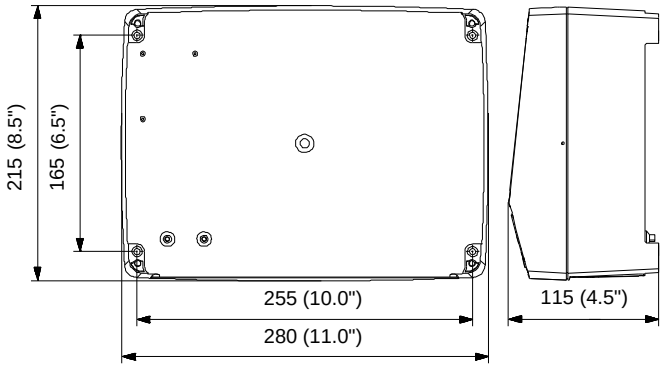

Име на фирмата:
Създадено от:
Телефон:

Дата: 6.8.2020 г.

99369644 LC 231 1 x 1-12 DOL PI

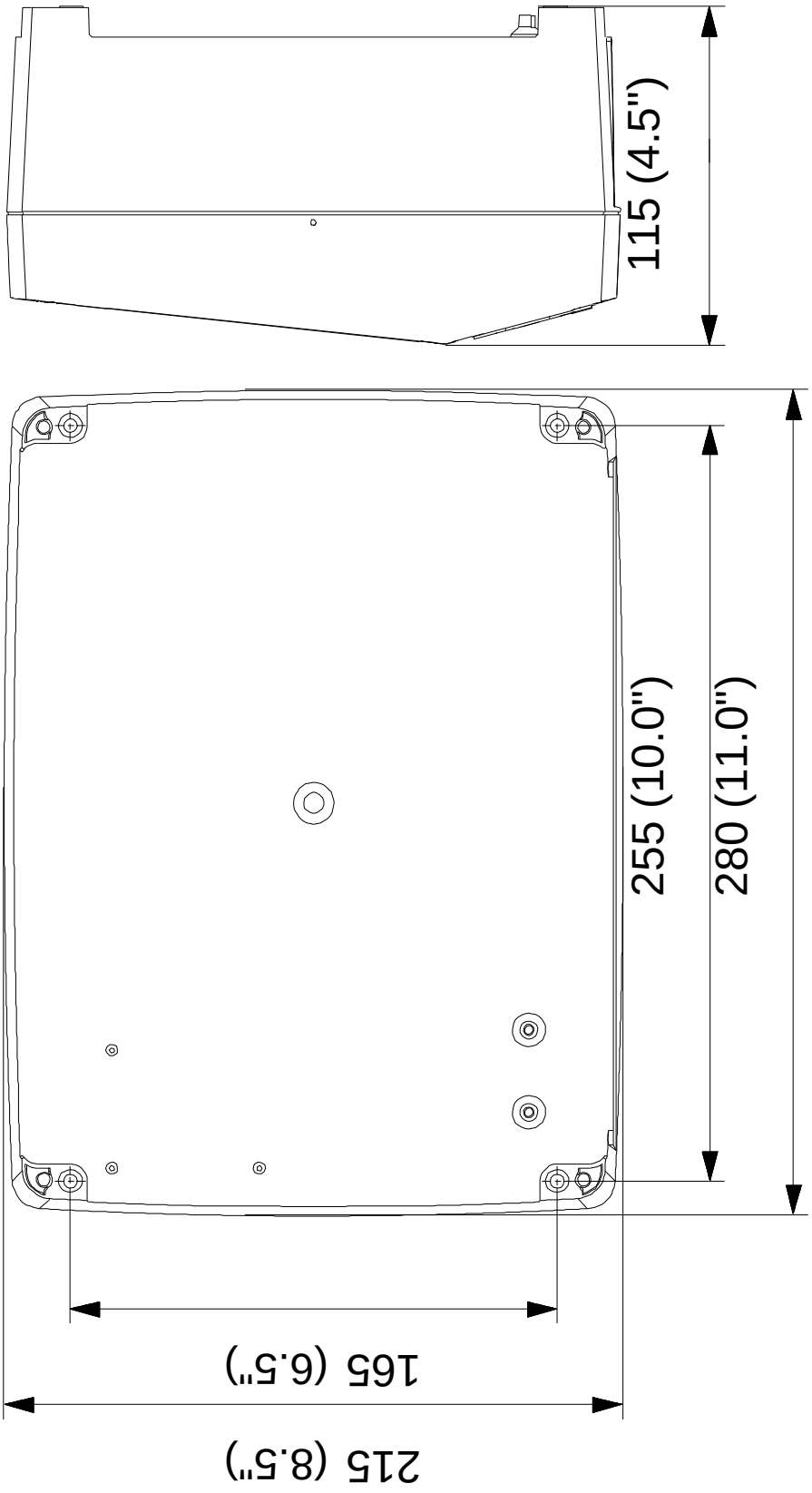

Забележка! Всички стойности са в [mm], освен ако е посочено друго.
Опровержение: Този опростен оразмерителен чертеж не показва всички детайли.

Име на фирмата:
Създадено от:
Телефон:

Дата: 6.8.2020 г.

Име на фирмата:
Създадено от:
Телефон:

Дата: 6.8.2020 г.

Резервни части LC 231, Продуктов номер 99369644
Произведено след 1928 (година и седмица на производство)

Поз	Описание	Обяснителен текст	Класифицирани данни	Част ном.	Кол.	единица
-	Комплект, конектори			99627588	1	бр.
	Конектор, 4-полюсен				1	
266	Присъединителен щекер 10-полюсен				1	
266	Конектор, 3-полюсен				1	
-	Комплект, контролен панел			99627586	1	бр.
	HMI табло SMD				1	
	Преден капак, комплект				1	
	Кабел с конектор				1	
159c	Болт с обла шайбовидна глава				5	
164a	Screw DELTA PT				4	
-	Комплект, уплътнение за кабел			99627589	1	бр.
	Съединение				4	
	Кабелен вход				3	
	Уплътнителен пръстен				3	
	Уплътнителен пръстен				4	
252b	Щекер, компл.				1	