Firmanavn:
Udfærdiget af:
Telefon:

Dato: 31-07-2023

Antal	Beskrivelse
1	**TP 32-200/2 A-F-A-BQQE-GW1**



OBS: Produktbilledet kan afvige fra det faktiske produkt

Produktnr.: 96086673

Ettrins tørløberpumpe med spiralhus og inline suge- og trykstuds med samme diameter. Pumpen er af top-pull-out-konstruktion, dvs. pumpehovedet (motor, topstykke og løber) kan demonteres ved vedligeholdelse og service uden at pumpehusets rørforbindelser berøres.

Pumpen er forsynet med en uaflastet gummibælgtætning. Akseltætningen er i henhold til DIN EN 12756. Rørtilslutning foregår via PN 16 DIN-flanger (EN 1092-2 og ISO 7005-2).

Pumpen er forsynet med en kappekølet asynkronmotor.
Produktets mindsteeffektivitetsindeks (MEI) er større end eller lig med 0,70. Dette anses i Kommissionens forordning som en retningsgivende målestok for den højest ydende vandpumpe på markedet fra den 1. januar 2013.

Støbejernsdele har en epoxybaseret belægning lavet i katodisk elektroforesebehandling (CED). CED er en dyppemale-proces af høj kvalitet hvor et elektrisk felt omkring produkterne sørger for at der dannes en tynd, velkontrolleret belægning af malingspartikler på overfladen.

Pumpe

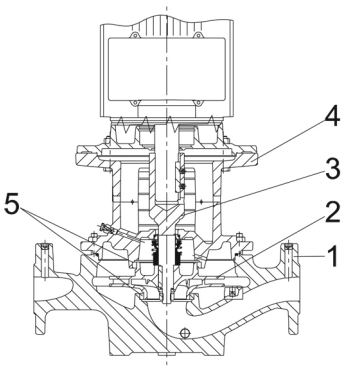

1: Pumpehus
2: Løber
3: Akselforlængelse
4: Topstykke/mellemstykke
5: Slidringe

Pumpehuset er forsynet med en udskiftelig spaltering af messing som sørger for at mindst muligt pumpemedie strømmer fra løberens afgangsside til tilgangssiden.

Løberen fastholdes på akslen af en møtrik.

Pumpen er forsynet med en uaflastet gummibælgtætning med momenttransmissionssystem over fjederen og omkring bælgen. På grund af bælgen slider tætningen ikke akslen, og den aksiale bevægelse bliver ikke forhindret af belægninger på akslen.

Tætningsflader:

- Den roterende tætningsrings materiale: siliciumkarbid (SiC)
- Den stationære tætningsrings materiale: siliciumkarbid (SiC)

Denne materialekombination bruges hvor der kræves større korrosionsbestandighed. Materialekombinationens høje hårdhed giver god modstand mod slidende partikler.

Den sekundære tætnings materiale: EPDM (ethylenpropylen-gummi).

Antal	Beskrivelse
1	EPDM har fremragende bestandighed over for varmt vand. EPDM egner sig ikke til mineralske olier. Væskecirkulation gennem luftskruekanalen sikrer smøring og køling af akseltætningen. Flangerne har udtag til manometre. Mellemstykket danner forbindelse mellem pumpehus og motor og er forsynet med en manuel udluftningsskrue som udlufter pumpehus og akseltætningskammer. Tætningen mellem mellemstykke og pumpehus er en O-ring. Mellemstykkets midterste del er forsynet med skærme til afskærmning af aksel og kobling. Pumpeakslen er fastgjort direkte til motorakslen ved hjælp af en feder og pinolskruer. **Motor** Motoren er en helt indkapslet, kappekølet motor med hovedmål til IEC- og DIN-standarder. Elektriske tolerancer i henhold til IEC 60034. Motoren er en flangemotor med frihulsflange (FF). Motorbyggeform i henhold til IEC 60034-7: IM B 5, IM V 1 (Code I) / IM 3001, IM 3011 (Code II). Motorvirkningsgraden er klassificeret som IE3 i overensstemmelse med IEC 60034-30-1. Motoren har ikke indbygget motorbeskyttelse og skal tilsluttes et motorværn som kan afstilles manuelt. Motorværnet skal indstilles i henhold til motorens mærkestrøm (I1/1). **Yderligere produktdetaljer** Støbejernsdele har en epoxybaseret belægning lavet i katodisk elektroforesebehandling (CED). CED er en dyppemale-proces af høj kvalitet hvor et elektrisk felt omkring produkterne sørger for at der dannes en tynd, velkontrolleret belægning af malingspartikler på overfladen. **Tekniske data** Styringer: Frequency converter: NONE Medie: Pumpemedie: Vand Væsketemperaturområde: -25 .. 120 °C Væsketemperatur under drift: 20 °C Massefylde: 998.2 kg/m³ Teknisk: Pumpehastighed som grundlag for pumpedata: 2900 omdr/min Nominelt flow: 13.6 m³/h Nominel løftehøjde: 16 m Aktuel løberdiameter: 129 mm Kode for akseltætning: BQQE Kurve tolerance: ISO9906:2012 3B2 Materialer: Pumpehus: Støbejern EN-GJL-250 ASTM class 35 Løber: Cast iron EN-GJL-200 ASTM class 30 Installation: Omgivelsestemperatur: -30 .. 60 °C Max. driftstryk.: 16 bar Max. tryk ved nævnte temperatur: 16 bar / 120 °C Tilslutningstype: DIN Tilslutningsstørrelse: DN 32 Trykklasse for rørtilslutning: PN 16 Afstand indgang - indgang: 340 mm Flangestørrelse på motor: FF165

GRUNDFOS

Firmanavn:
Udfærdiget af:
Telefon:

Dato: 31-07-2023

Antal	Beskrivelse	
1	Elektriske data:	
	Motortype:	80C
	Nominel effekt P2:	1.1 kW
	Netfrekvens:	50 Hz
	Mærkespænding:	3 x 220-240D/380-415Y V
	Mærkestrøm:	4.35/2.50 A
	Startstrøm:	450-500 %
	Cos phi - effektfaktor:	0.83-0.76
	Nominel hastighed:	2840-2870 omdr/min
	IE Virkningsgradsklasse:	IE3
	Motorvirkningsgrad ved fuldlast:	82.7-82.7 %
	Motorvirkningsgrad ved 3/4 belastning:	84.6-84.0 %
	Motorvirkningsgrad ved ½ belastning:	85.4-82.8 %
	Antal poler:	2
	Kapslingsklasse (IEC 34-5):	55 Dust/Jetting
	Isolationsklasse (IEC 85):	F
	Motornr.:	87120286
	Andre:	
	Min. virkningsgradsindeks MEI=:	0.70
	Netto vægt:	40.1 kg
	Bruttovægt:	51 kg
	Shipping volume:	0.162 m³
	VVS:	381701200
	Finsk LVI nr.:	4616017
	Norsk NRF nr.:	9043513

Firmanavn:
Udfærdiget af:
Telefon:

Dato: 31-07-2023

96086673 TP 32-200/2 A-F-A-BQQE-GW1 50 Hz

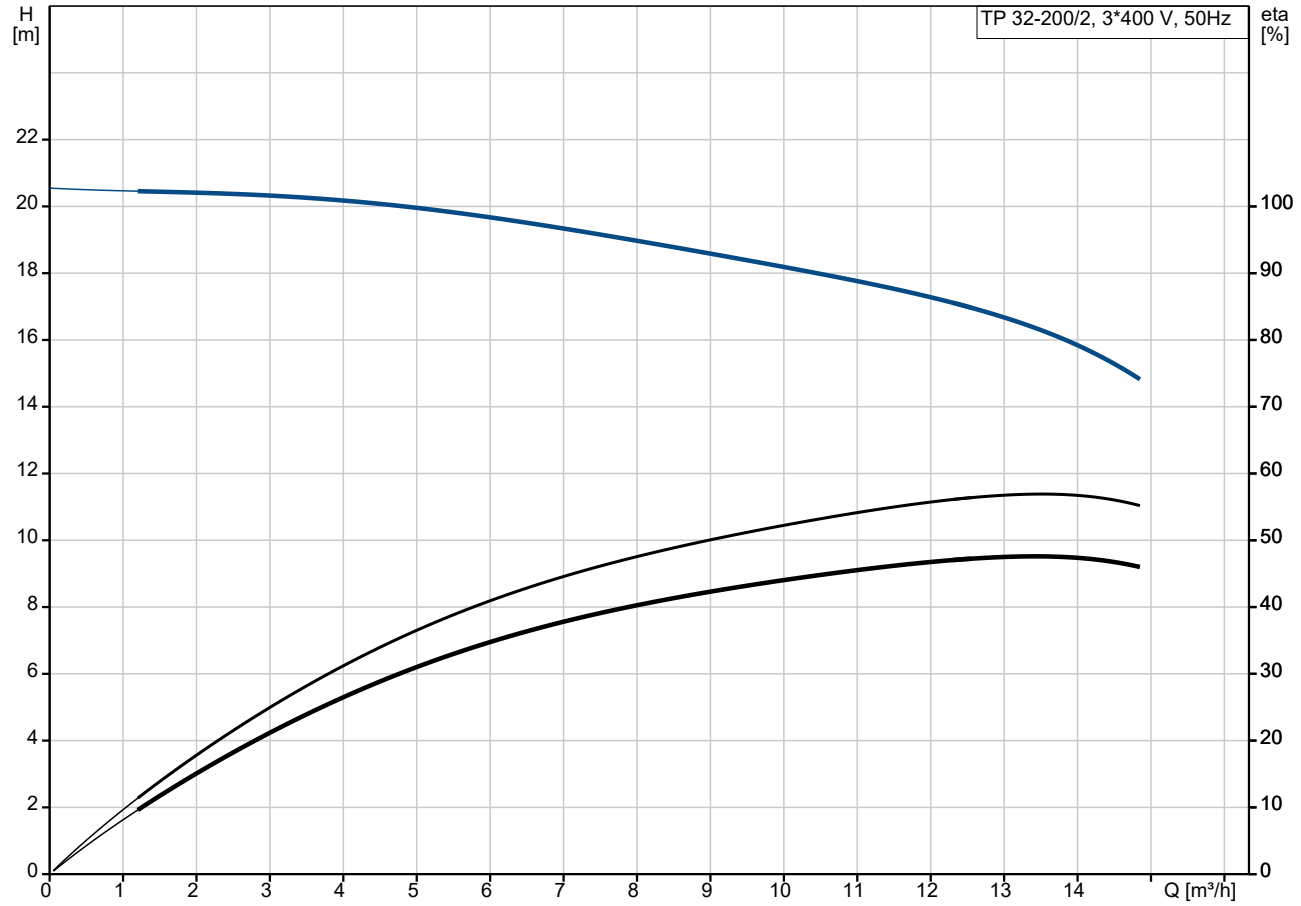

Pumpemedie = Vand
Medietemperatur under drift = 20 °C
Massefylde = 998.2 kg/m³

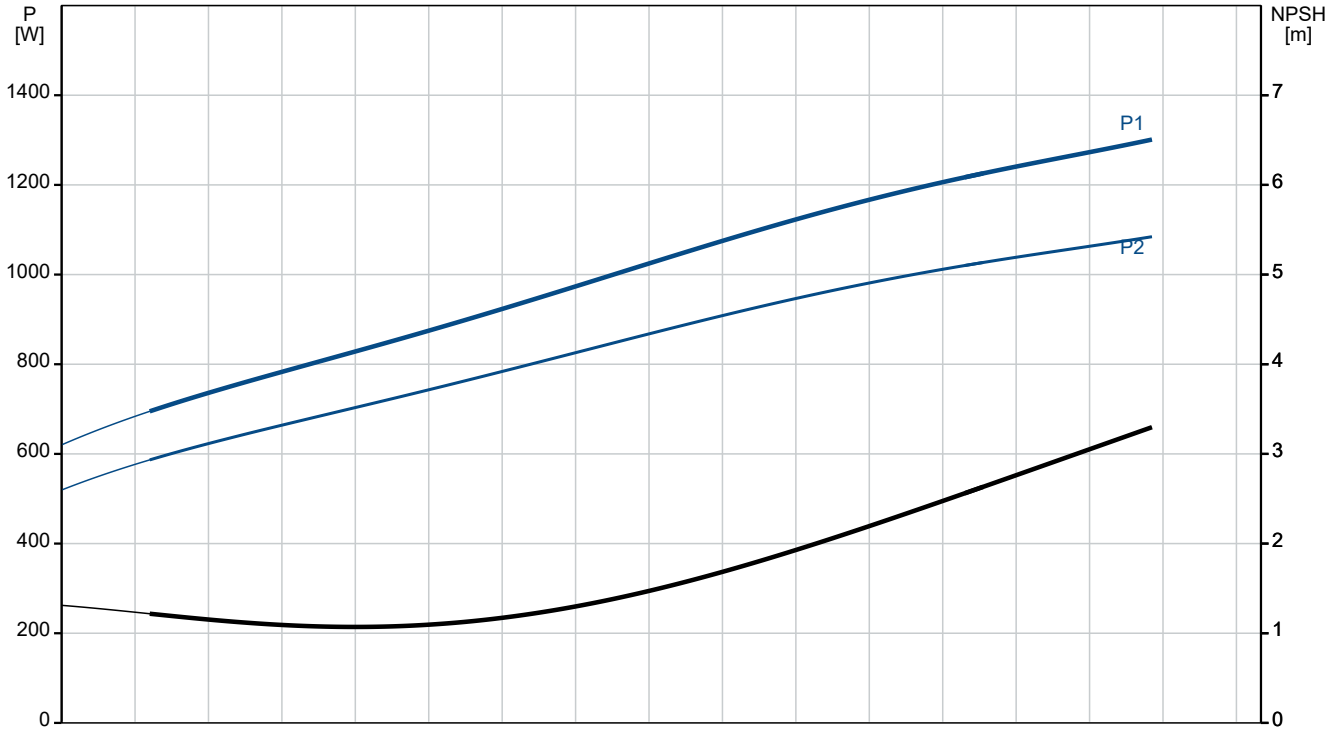

Firmanavn:
Udfærdiget af:
Telefon:

Dato: 31-07-2023

Beskrivelse	Værdi
Generel information:	
Produktnavn:	TP 32-200/2 A-F-A-BQQE-GW1
Prod. nr.:	96086673
EAN nr.:	5700395306293
Teknisk:	
Pumpehastighed som grundlag for pumpedata:	2900 omdr/min
Nominelt flow:	13.6 m³/h
Nominel løftehøjde:	16 m
Maks. løftehøjde:	200 dm
Aktuel løberdiameter:	129 mm
Kode for akseltætning:	BQQE
Kurve tolerance:	ISO9906:2012 3B2
Pumpe version:	A
Materialer:	
Pumpehus:	Støbejern
Pumpehus:	EN-GJL-250
Pumpehus:	ASTM class 35
Løber:	Cast iron
Løber:	EN-GJL-200
Løber:	ASTM class 30
Materiale kode:	A
Installation:	
Omgivelsestemperatur:	-30 .. 60 °C
Max. driftstryk.:	16 bar
Max. tryk ved nævnte temperatur:	16 bar / 120 °C
Tilslutningstype:	DIN
Tilslutningsstørrelse:	DN 32
Trykklasse for rørtilslutning:	PN 16
Afstand indgang - indgang:	340 mm
Flangestørrelse på motor:	FF165
tilslutningskode:	F
Medie:	
Pumpemedie:	Vand
Væsketemperaturområde:	-25 .. 120 °C
Væsketemperatur under drift:	20 °C
Massefylde:	998.2 kg/m³
Elektriske data:	
Motortype:	80C
Nominel effekt P2:	1.1 kW
Netfrekvens:	50 Hz
Mærkespænding:	3 x 220-240D/380-415Y V
Mærkestrøm:	4.35/2.50 A
Startstrøm:	450-500 %
Cos phi - effektfaktor:	0.83-0.76
Nominel hastighed:	2840-2870 omdr/min
IE Virkningsgradsklasse:	IE3
Motorvirkningsgrad ved fuldlast:	82.7-82.7 %
Motorvirkningsgrad ved 3/4 belastning:	84.6-84.0 %
Motorvirkningsgrad ved ½ belastning:	85.4-82.8 %
Antal poler:	2
Kapslingsklasse (IEC 34-5):	55 Dust/Jetting
Isolationsklasse (IEC 85):	F
Indbygget motorbeskyttelse:	INGEN
Motornr.:	87120286
Styringer:	
Frekvensomformer:	NONE

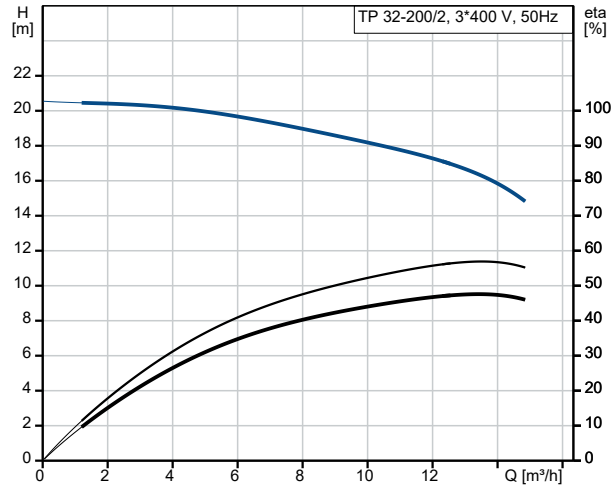

Pumpemedie = Vand
Medietemperatur under drift = 20 °C
Massefylde = 998.2 kg/m³

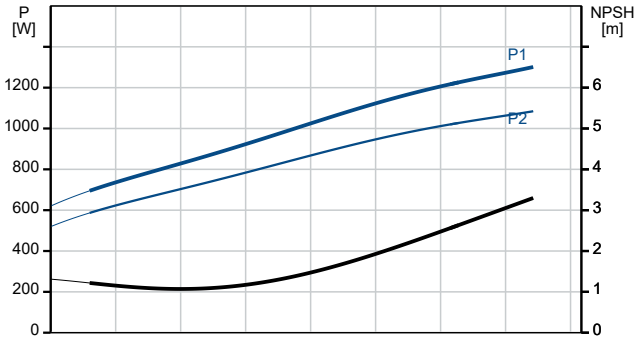

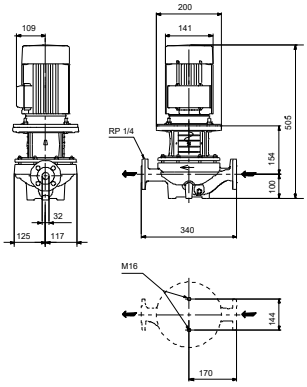

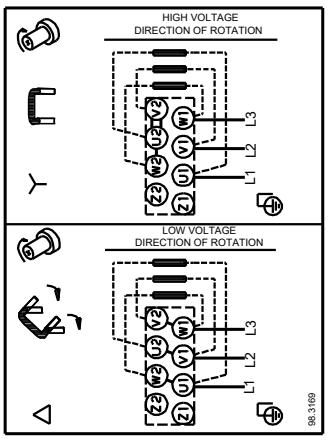

Beskrivelse	Værdi
Andre:	
Min. virkningsgradsindeks MEI=:	0.70
Netto vægt:	40.1 kg
Bruttovægt:	51 kg
Shipping volume:	0.162 m³
VVS:	381701200
Finsk LVI nr.:	4616017
Norsk NRF nr.:	9043513

Firmanavn:
Udfærdiget af:
Telefon:

Dato: 31-07-2023

96086673 TP 32-200/2 A-F-A-BQQE-GW1 50 Hz

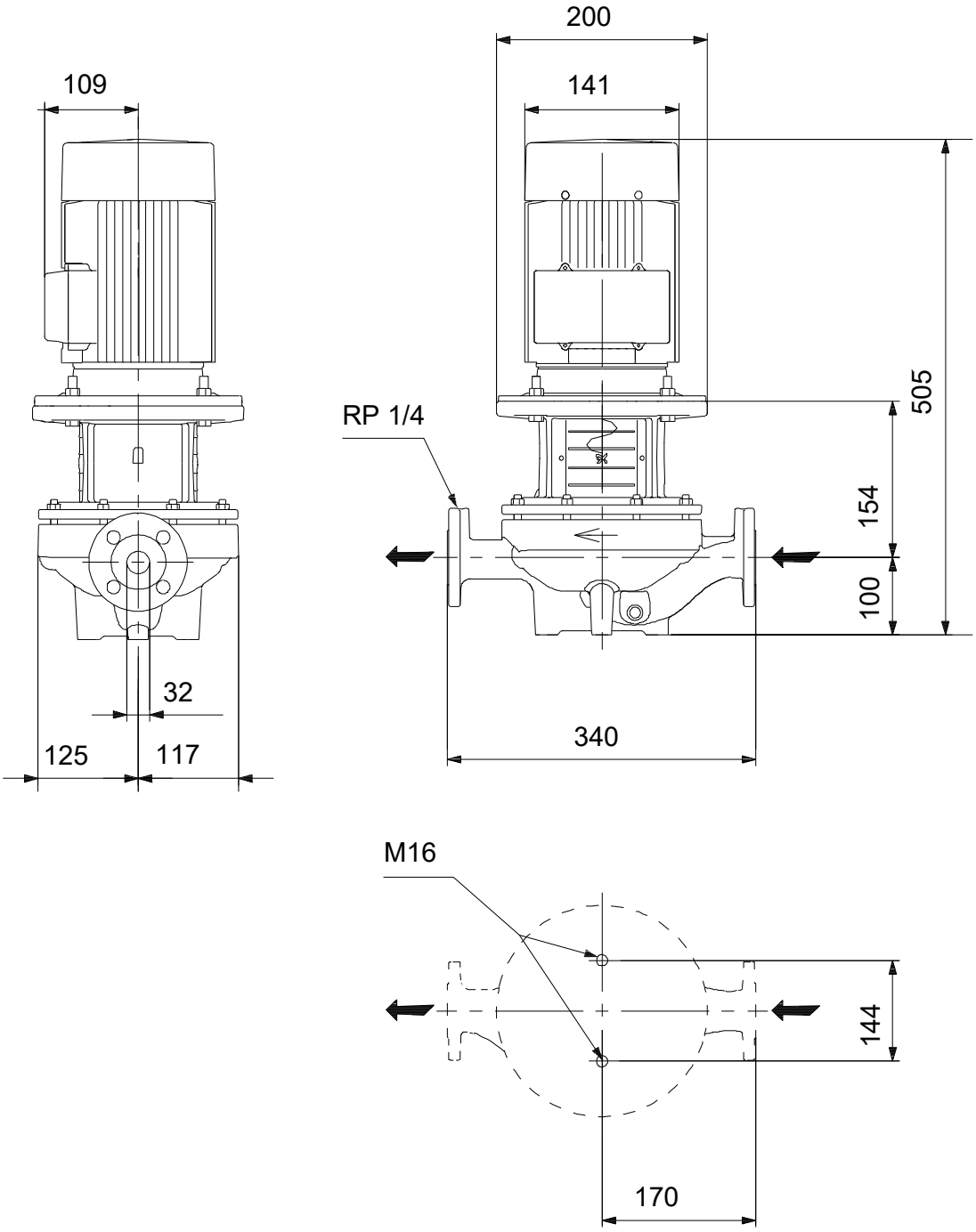

Bemærk! Alle enheder er i [mm], med mindre andet er nævnt.
Ansvarsfraskrivelse: Denne forenklede måltegning viser ikke alle detaljer.

GRUNDFOS

Firmanavn:
Udfærdiget af:
Telefon:

Dato: 31-07-2023

96086673 TP 32-200/2 A-F-A-BQQE-GW1 50 Hz

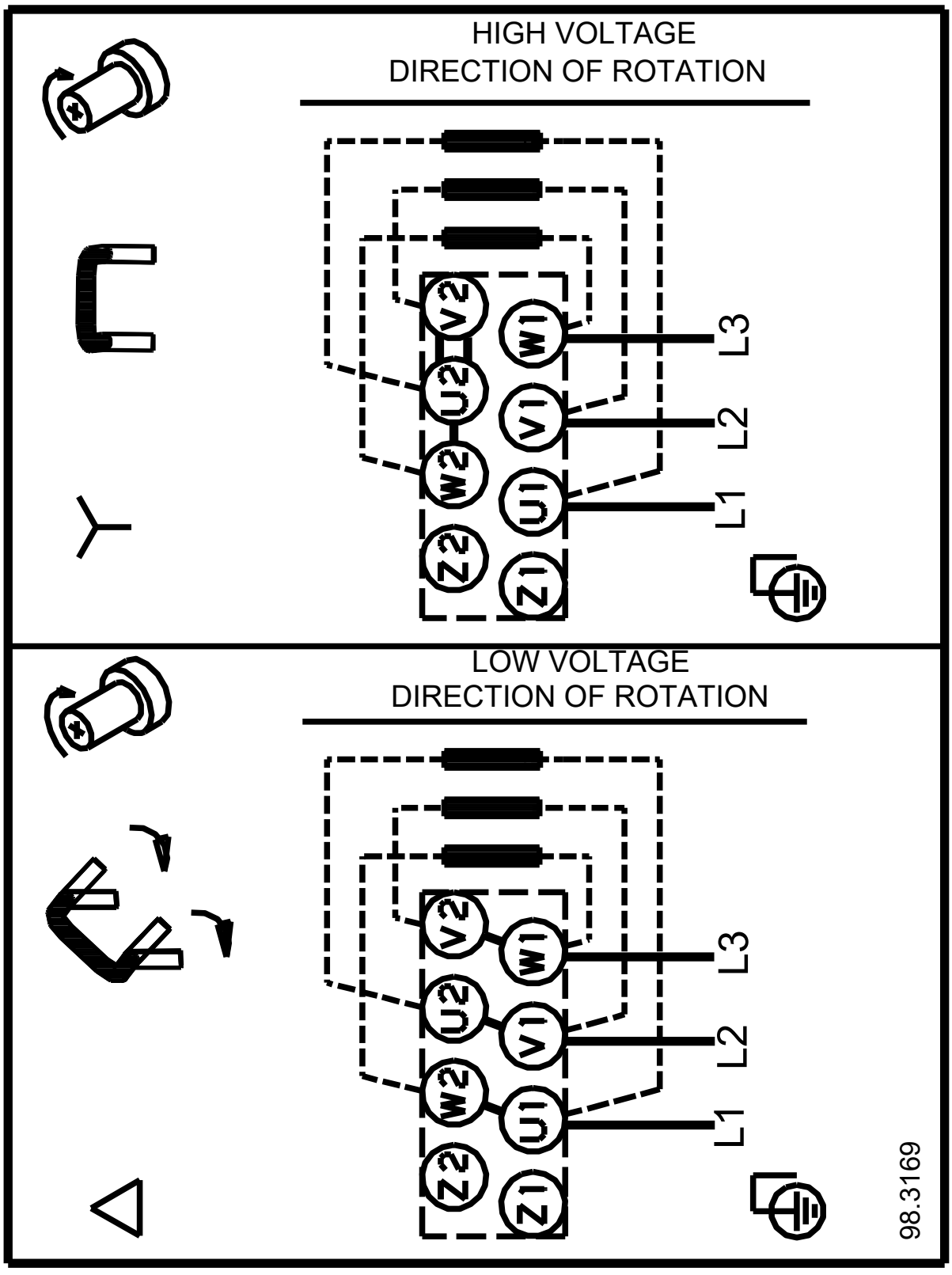

Bemærk! Alle enheder er i [mm] medmindre andet er angivet