Ideal Standard

ULYSSE

D1625AA

ULYSSE | Robinet monofluide 45x123x84 mm, 90 mm projection finition chrome, 5 l/min (3 bar), sans bonde | Aérateur caché, SmartShine, Certifié NF

Image & dessin téchnique

PORCHER



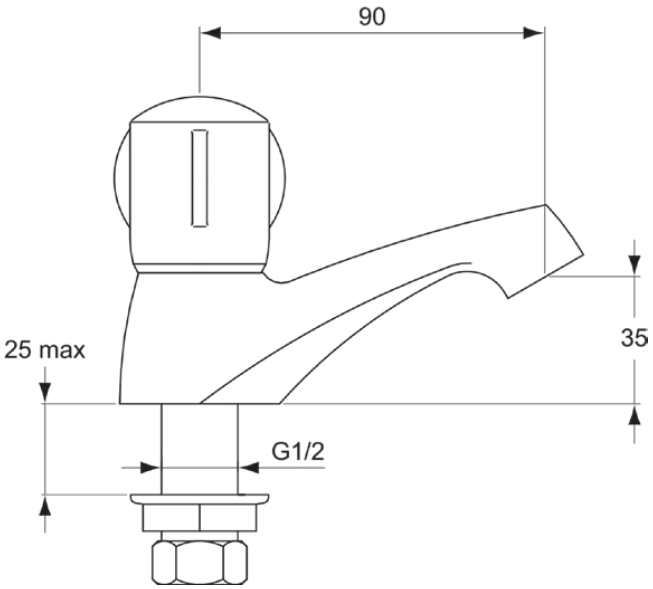

Information générale

Catégorie de produit:	Mitigeurs de lavabo
Type de produit:	Robinet monofluide
Marque:	Porcher
Suite:	ULYSSE
Designer:	Ideal Standard
Colour:	AA - Chrome
Finition:	Brillant
Hauteur (mm):	84
Largeur (mm):	45
Longueur / Profondeur (mm):	123
Type de fixation:	Fixation
Poids net (kg):	2.00
Code EAN:	3800019225237

Caractéristiques

Aérateur caché

SmartShine

Certifié NF

Téléchargements

- Spare Parts List

Certificat de produit

Normes supplémentaires:	EN 248 | DIN 4109-1 | EN 200
Certificat NF:	E6 C0 A1 U3 - II
Numéro d'ACS:	24 ACC LY 179 / 199

Caractéristiques produit

Nombre de poignées:	1
Technologie BlueStart:	Non
Code couleur:	AA
Finition:	chrome
Sécurité intrinsèque DVGW:	Non
Application de la poignée:	Contrôle du débit
Position de la poignée:	Partie supérieure
Avec un oeillet à chaîne:	Non
Électronique intégrée:	Non
Modèle basse pression:	Non
Matériau:	Métal
Matériau de la poignée:	Plastique
Type de matériau:	Laiton
Débit maximal à 3 bar (l):	5

Tous les efforts sont faits pour s'assurer que les informations fournies sont exactes. Cependant, nous ne pouvons pas le garantir et n'acceptons aucune responsabilité pour toute information incorrecte.

Ideal Standard

ULYSSE

D1625AA

ULYSSE | Robinet monofluide 45x123x84 mm, 90 mm projection finition chrome, 5 l/min (3 bar), sans bonde | Aérateur caché, SmartShine, Certifié NF

Caractéristiques produit

Débit maximal à 3 bar (l) pour toute sortie:	5
Débit maximal à 3 bar (l) pour la bec:	5
Technologie PVD:	Non
Smartshine:	Oui
Modèle de bec:	Fixe
Type de bec:	Corps moulé
Abattant recouvrant:	Plaquage chrome
Finition:	Brillant
Bec pivotant:	Non
Type d'aérateur:	Aerateur
Aérateur caché:	Caché
Contrôle sans contact:	Non
Type de poignée:	Poignée tournante
Type de contrôle de la température:	Mécanique
Avec rosace(s):	Non
Avec poignée(s):	Oui
Avec garniture d'écoulement:	Non
Technologie Easy-Fix:	Non
Type de fixation:	Fixation
Type de montage:	Trou de robinetterie

Tous les efforts sont faits pour s'assurer que les informations fournies sont exactes. Cependant, nous ne pouvons pas le garantir et n'acceptons aucune responsabilité pour toute information incorrecte.