Ideal Standard

OLYOS 2023

D2490AA

OLYOS 2023 | Mitigeur de lavabo 47x152x122 mm, 106 mm projection finition chrome, 9 l/min (3 bar), avec bonde | EasyFix, Click technology, SmartShine, Certifié NF

Image & dessin téchnique

PORCHER



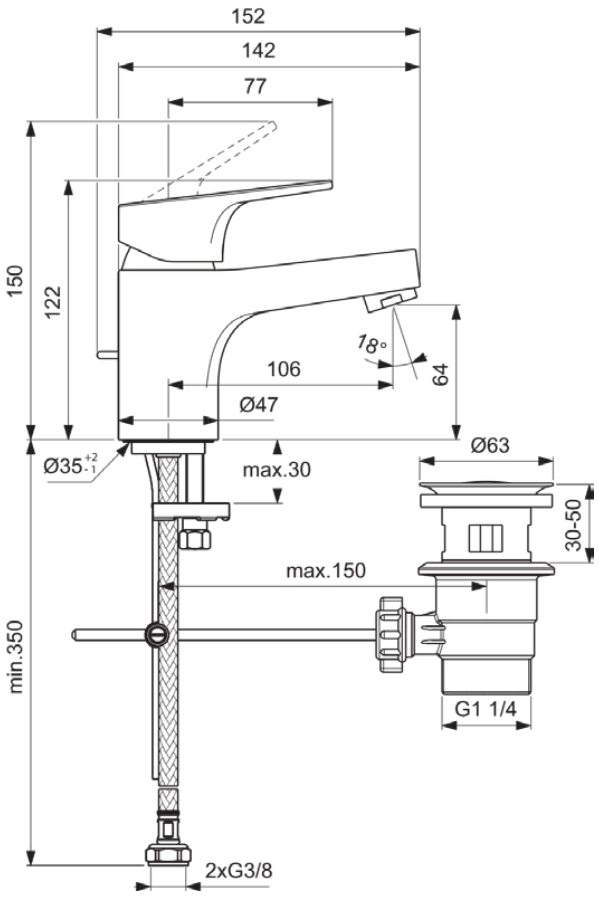

Information générale

Catégorie de produit:	Mitigeurs de lavabo
Type de produit:	Mitigeur de lavabo
Marque:	Porcher
Suite:	OLYOS 2023
Designer:	Palomba Serafini Associati
Colour:	AA - Chrome
Finition:	Brillant
Hauteur (mm):	122
Largeur (mm):	47
Longueur / Profondeur (mm):	152
Type de fixation:	EasyFix
Poids net (kg):	1.11
Code EAN:	3800861114765

Caractéristiques

EasyFix

Click technology

SmartShine

Certifié NF

Téléchargements

- Installation Guide
- Spare Parts List

Certificat de produit

Normes supplémentaires:	EN 248 | DIN 4109-1 | EN 817
Certificat NF:	E0 C2 A2 U3 - IA
Numéro d'ACS:	21 ACC LY 068_223

Caractéristiques produit

Nombre de poignées:	1
Technologie BlueStart:	Non
Code couleur:	AA
Finition:	chrome
Technologie Cool Body:	Non
Position de la poignée:	Partie supérieure
Avec un oeillet à chaîne:	Non
Électronique intégrée:	Non
Modèle basse pression:	Non
Débit maximal à 3 bar (l):	9
Débit maximal à 3 bar (l) pour toute sortie:	9
Débit maximal à 3 bar (l) pour la bec:	9

Tous les efforts sont faits pour s'assurer que les informations fournies sont exactes. Cependant, nous ne pouvons pas le garantir et n'acceptons aucune responsabilité pour toute information incorrecte.

Ideal Standard

OLYOS 2023

D2490AA

OLYOS 2023 | Mitigeur de lavabo 47x152x122 mm, 106 mm projection finition chrome, 9 l/min (3 bar), avec bonde | EasyFix, Click technology, SmartShine, Certifié NF

Caractéristiques produit

Pression maximale d'utilisation (bar):	10
Pression minimale d'utilisation (bar):	0.5
Type de commande:	Manuel
Technologie PVD:	Non
Smartshine:	Oui
Modèle de bec:	Fixe
Type de bec:	Corps moulé
Abattant recouvrant:	Plaquage chrome
Finition:	Brillant
Bec pivotant:	Non
Type d'aérateur:	Aerateur
Aérateur caché:	Visible
Aérateur ajustable:	Non
Contrôle sans contact:	Non
Type de poignée:	Manette
Type de contrôle de la température:	Mécanique
Avec cache-bonde:	Non
Avec rosace(s):	Non
Avec poignée(s):	Oui
Avec douchette extractible:	Non
Avec garniture d'écoulement:	Oui
Technologie Easy-Fix:	Oui
Type de fixation:	EasyFix
Type de montage:	Trou de robinetterie

Tous les efforts sont faits pour s'assurer que les informations fournies sont exactes. Cependant, nous ne pouvons pas le garantir et n'acceptons aucune responsabilité pour toute information incorrecte.