87045 LIMOGES Cedex
Téléphone : 05 55 06 87 87 – Télécopie : 05 55 06 88 88

GOULOTTE GTL
et accessoires de finition.

Référence(s) :
030041/030042/030095/030075/030087/030094/010582.

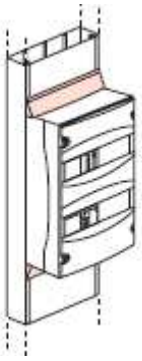

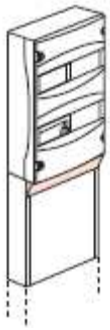
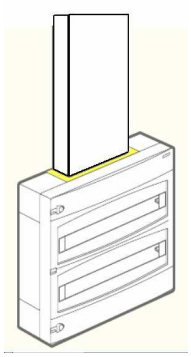

SOMMAIRE PAGES

1. Gamme……1 et 2
2. Fonctionnalités……3
3. Accessoires……4 et 5
4. Mise en œuvre……5 à 9
5. Tableaux équivalences……10
6. Caractéristiques matières……11

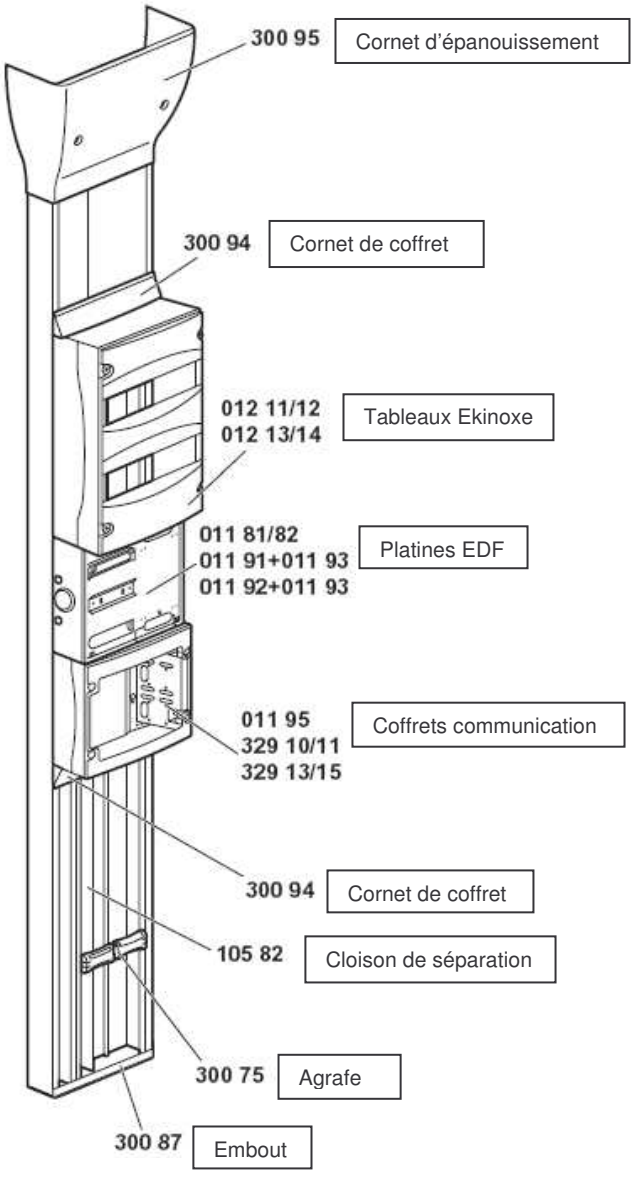

Les Goulottes GTL « Prêt à poser » regroupent sous une même référence l'ensemble des éléments pour une installation simple et rapide des platines de branchement, des tableaux EKINOXE (13 Modules) et des tableaux de communication / multimédia.
_Goulotte évolutive spécifiquement conçue et adaptée pour recevoir les tableaux Legrand.
_Fixation directe des tableaux sur la GTL, logement des vis de serrage dans le corps de la goulotte assurant la protection des câbles.
_Distribution simple et sécurisée avec séparation des courants. Maintien parfait des câbles.
_Le système goulotte GTL est IP 40 suivant NF EN 60 529 et IK08 suivant NF EN 62 262.

Extrait de la norme NFC 15-100.
« La Gaine Technique Logement (GTL) regroupe en un seul emplacement :
Toutes les arrivées et tous les départs des réseaux de puissance et de communication.
Les matériels électriques du cœur de l'installation tels qu'appareils de contrôle, de commande et de protection de connexion et de dérivation.
Les équipements des applications de communication de télécommunications et domotiques »
La GTL est prescrite dans :
_Tous les locaux d'habitation neufs, individuels ou collectifs.
_Tous les locaux d'habitation existants faisant l'objet d'une réhabilitation totale avec redistribution des cloisons, individuels ou collectifs.
La GTL a les dimensions intérieures minimales suivantes :
_Largeur = 600 mm
_Profondeur = 200 mm
_Hauteur = toute la hauteur du sol au plafond.
Pour des logements de surface inférieure ou égale à 35 m², la largeur peut être réduite à 450 mm et la profondeur à 150 mm.
Ces dimensions doivent être respectées sur toute la hauteur »
La Goulotte GTL permet la mise en œuvre de :
Coffrets Ekinoxe (13 modules par rangée)
Réf. 01211/12/13/14
Platines pour disjoncteur de branchement d'abonné.
Réf. 01181/82 pour disjoncteur et compteur électronique monophasé.
Réf. 01191+01193 ou 01192+01193 pour disjoncteur seul (attention pour ces cas réf, utiliser la réf.01193 pour un montage sur rehausse et pour obtenir une isolation de classe □)
Coffrets communication
Réf. 01195 pour réseau basique (téléphone/TV).
Réf. 032910/11/13/15 pour réseau mixte (internet/téléphone/TV).

GOULOTTE GTL
et accessoires de finition.

Référence(s) :
030041/030042/030095/030075/030087/030094/010582.

1. GAMME.

1.1 Réf. 30041 GOULOTTE GTL avec couvercle complet :

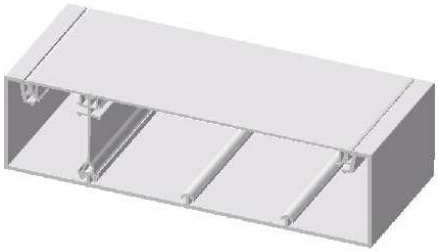

Composition :

= un corps 65x250 mm long. 2m60
= un couvercle complet long. 2m60 larg. 220mm
= une cloison de fractionnement long. 2m60 (pour séparation des courants forts/faibles)
= 4 agrafes pour maintien des câbles
= 12 vis pour fixation de 3 coffrets

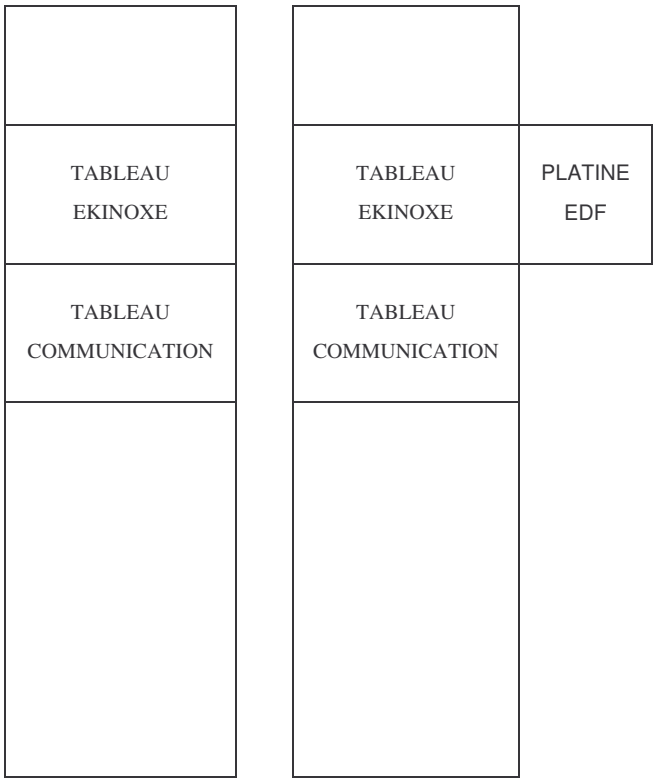

Applications:

Particulièrement recommandé dans le cas rénovation, extension.

1. GAMME (suite).

1.2 Réf. 30042 GOULOTTE GTL avec couvercles partiels :

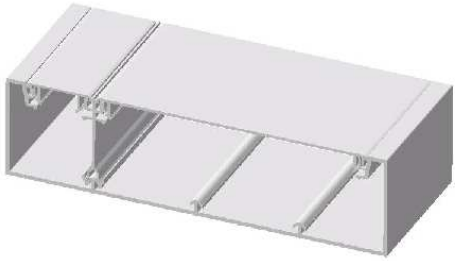

Composition :

= un corps 65x250 mm long. 2m60
= un couvercle partiel long. 2m60 larg. 180mm
= un couvercle partiel long. 2m60 larg. 40mm
= une cloison de fractionnement long. 2m60 (pour l'arrivée EDF, dans le cas ou la platine est montée sur la goulotte)
= 4 agrafes pour maintien des câbles
= 12 vis pour fixation de 3 coffrets

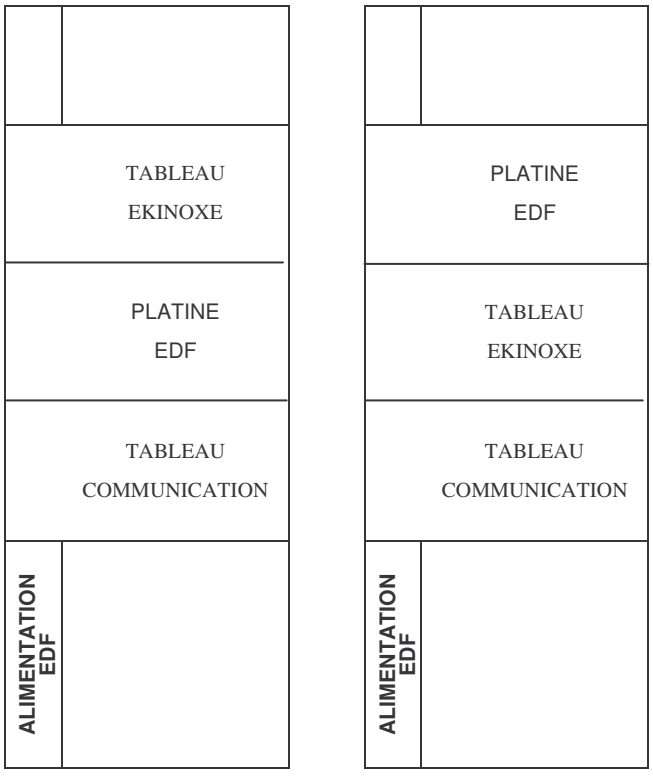

Applications:

L'utilisation de la goulotte avec couvercles partiels est préconisée pour une installation de la platine EDF sur la goulotte :
L'alimentation EDF est isolée dans un compartiment séparé et indépendant.

Particulièrement recommandé dans le cas de grosses rénovations ou installations neuves

GOULOTTE GTL
et accessoires de finition.

Référence(s) :
030041/030042/030095/030075/030087/030094/010582.

2. FONCTIONNALITES.

L'offre est adaptée aux différentes configurations de pose.
Les accessoires sont dédiés pour une distribution aisée des courants du sol au plafond.
Ensemble esthétique et homogène
Fond de goulotte pré percé pour la fixation au mur.

Fixation directe des coffrets :

Fixation des coffrets Ekinoxe 13 modules, coffrets de communication et platine EDF directement sur le profilé.
Isolement des vis de serrage dans la rainure de la goulotte.

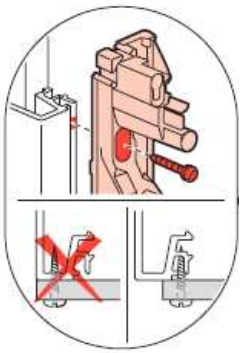

Simplicité de mise en œuvre : fixation directe

Facilite la pose et réduit le temps de montage, plus de pattes de fixations.

Câblage plus aisé, meilleur accessibilité au tableau.

Sécurise l'installation, protège les câbles des risques de coupures dues aux vis (norme).

Séparation des courants.

Avec couvercles complets :
KIT GTL réf. 30041

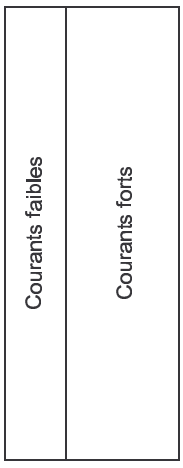

Avec couvercles partiels :
KIT GTL réf. 30042

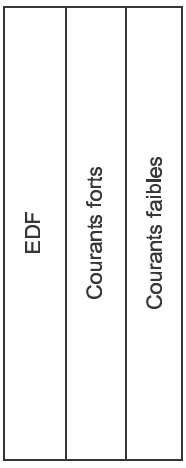

Pour la réf. 30042 :
Un compartiment supplémentaire avec la cloison de séparation réf. 10582.

2. FONCTIONNALITES (suite)

Maintien des câbles :

2 solutions de maintien de câble pour un réel confort de pose :

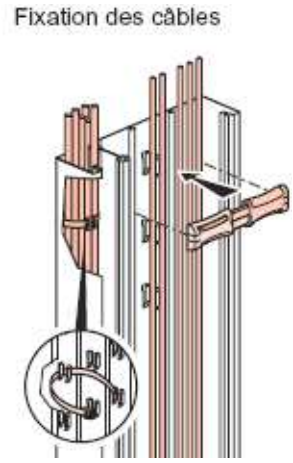

Collier de fixation :

Faciliter le montage, passage facile du collier, maintien des gaines venant du sol.
S'adapter aux habitudes de chaque installateur.
Assurer un montage propre et soigné et augmenter la capacité de câblage.

Innovant avec passage simplifié du collier pour rassembler en tronçons gaines et câbles.
Insérer le collier entre les deux pattes dans le fond de la goulotte et tourner de ¼ de tour, le collier se trouve fixé.

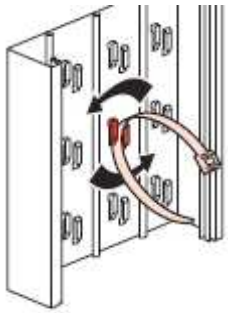

Agrafes coulissantes :

Pour un maintien parfait des câbles :

En début de montage, elles assurent un maintien des câbles venant du sol.

En fin de montage pour maintenir les câbles en position vertical dans la goulotte.

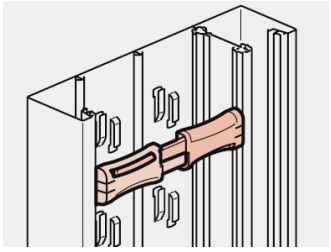

3. ACCESSOIRES.

3.1. Réf. 10582 Cloison de séparation

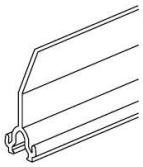

Présentée en longueur de 2m (Colisage par 24m)
Permet la séparation des courants

Montage sur le corps de la goulotte par clipsage

Cotes d'encombrement :

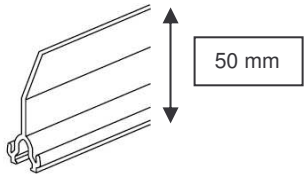

3.2. Réf. 30095 Cornet de plafond.

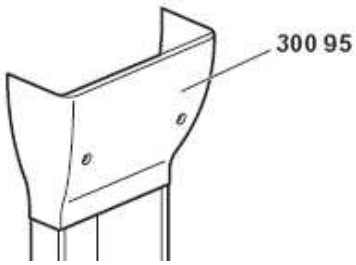

Colisage par 1.
Permet d'obstruer la jonction plafond/goulotte ou sol/goulotte.
= respect de l'indice de protection (en cas de défaut de coupe)
= amélioration de l'esthétique (finition goulotte/plafond ou sol)
= facilite la distribution des câbles dans la goulotte (cornet de plafond plus large pour faciliter et guider l'arrivée des gaines)
= cornet découpable pour juxtaposition (2 Kits GTL côte à côte)
= livré avec deux vis pré-montées et deux caches vis avec liens
Montage sur le corps de la goulotte par emboîtement serré puis vissage.
Coloris blanc ABS standard RAL 9010.
Cotes d'encombrement :

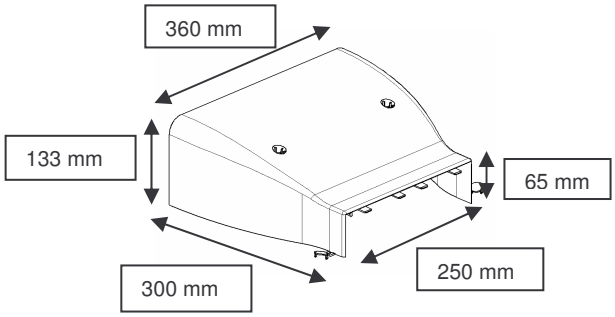

3. ACCESSOIRES (suite)

3.3. Réf. 30094 Cornet de finition goulotte/coffret

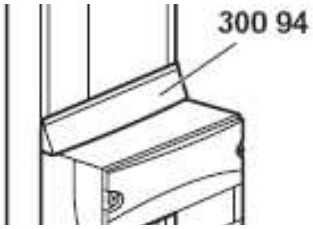

Colisage par 5.
Permet de masquer la jonction entre le couvercle et un coffret, permet de cacher la découpe du coffret lors d'un montage en bout de goulotte.
= respect de l'indice de protection (en cas de défaut de coupe)
= amélioration de l'esthétique (finition goulotte/coffret)
Coloris blanc ABS standard RAL 9010.
Montage sur le corps de la goulotte par emboîtement serré avec l'extrémité du couvercle.

Cotes d'encombrement :

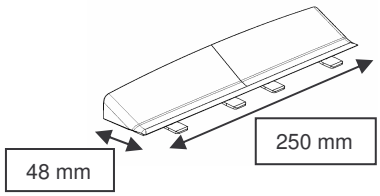

3.4. Réf. 030087 Embout

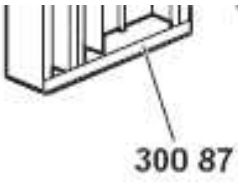

Colisage par 5.
Permet d'obstruer l'extrémité de la goulotte
= respect de l'indice de protection (en cas de défaut de coupe)
= amélioration de l'esthétique (recouvrement de la coupe)
= livré avec trois vis de fixation (vissage en trois points facultatif, voir dessin sur l'embout de l'emplacement des vis)
Montage sur le corps de la goulotte par emboîtement serré, ou par vissage.
Coloris blanc ABS standard RAL 9010.

Cotes d'encombrement :

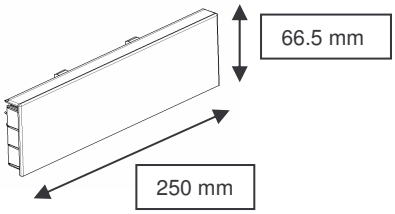

3. ACCESSOIRES (suite)

3.5. Réf. 30075 Agrafes.

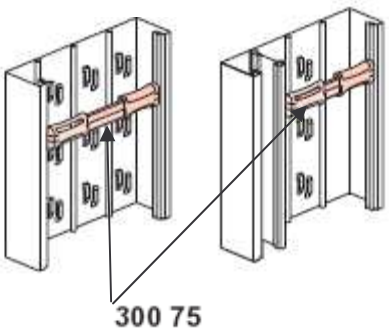

Colisage par 20.
Permet la tenue des câbles à l'intérieur de la goulotte
= agrafes coulissantes pour le maintien des câbles
= elles permettent de se fixer sur la goulotte ou sur la cloison de fractionnement.
Montage sur le corps de la goulotte par clipsage à l'intérieur du corps
Coloris blanc ABS standard RAL 9010.
Agrafes coulissantes = 2 positions

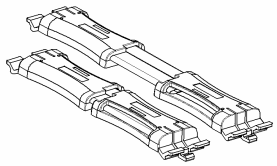

3.6. Accessoires de cheminement complémentaire : Dérivations planes réf. 10733

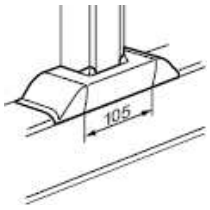

Coloris blanc PVC RAL 9010.
La réf. 10733 permet de dériver vers un profilé de largeur supérieur à 105 mm et de hauteur 65 mm.
A partir d'une goulotte DLP, utiliser 3 dérivations de corps pour dériver vers le Kit GTL (65x250)

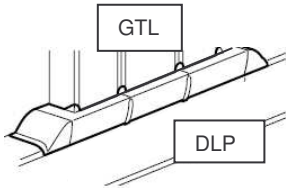

Pour associer 3 dérivations permettant de réaliser le montage ci-dessus, couper une extrémité sur deux dérivations et couper les deux extrémités sur la dérivation qui sera placée au milieu.



4. MISE EN OEUVRE

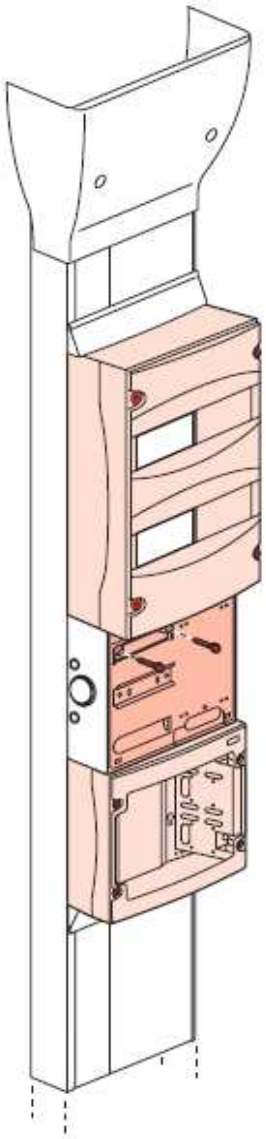

Extrait de la norme NFC 15-100.
«La GTL doit contenir :
_ Le panneau de contrôle, s'il est placé à l'intérieur du logement.
_ Le tableau de répartition principale.
_ Le tableau de communication.
Au moins deux socles de prise de courant 16A 250V 2P+t, protégés par un circuit dédié pour alimenter les appareils des applications de communication placés dans la GTL (équipements de communication numériques, etc...)
Eventuellement d'autres applications telles que :
_ équipement multiservices à l'habitat
_ contrôle - commande
_ protection contre l'intrusion
_ etc.…;

Les organes de manœuvre du dispositif de coupure d'urgence doit être situé à une hauteur comprise entre 1.00 m et 1.80 m au-dessus du sol fini».

4. MISE EN OEUVRE (suite)

4.1. Fixation directe sur la GTL.

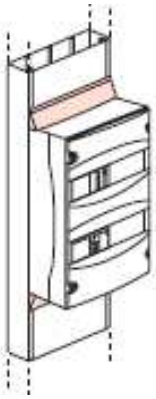

4.1.1. Fixation des tableaux :

Avec Ekinoxe réf. 01211/12/13/14.

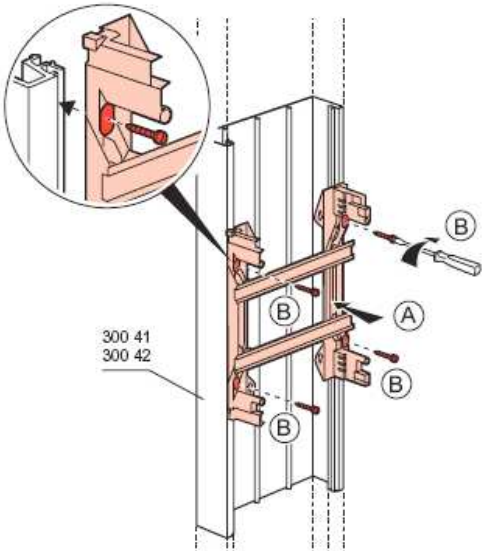

Avec platines pour compteur électronique réf. 01181/82.

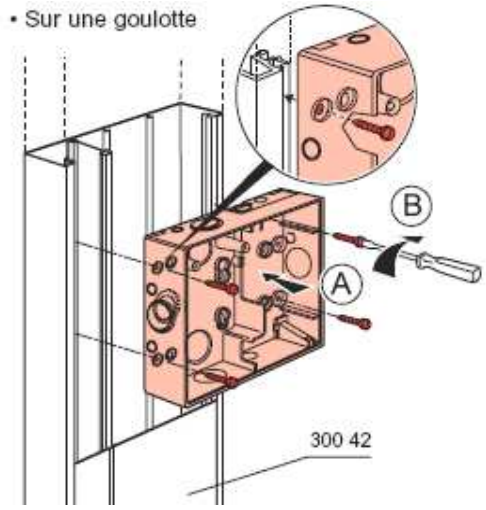

4. MISE EN OEUVRE (suite)

4.1. Fixation directe sur la GTL (suite).

4.1.1. Fixation des tableaux (suite) :

Avec coffrets courants faibles réf. 01195.

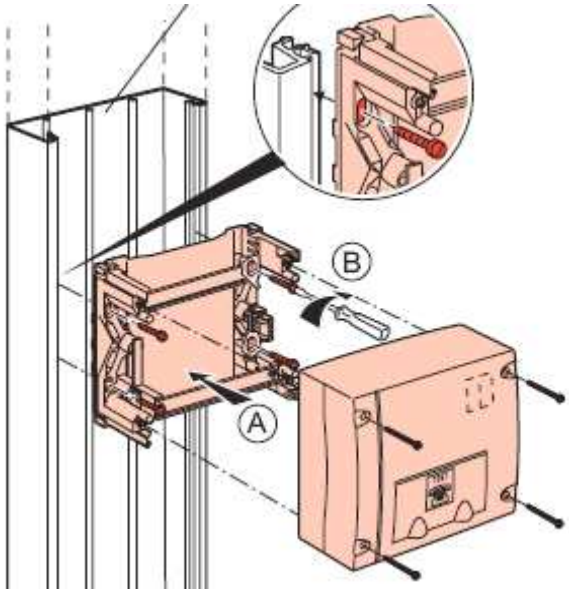

Avec platine pour compteur électronique réf. 01183.

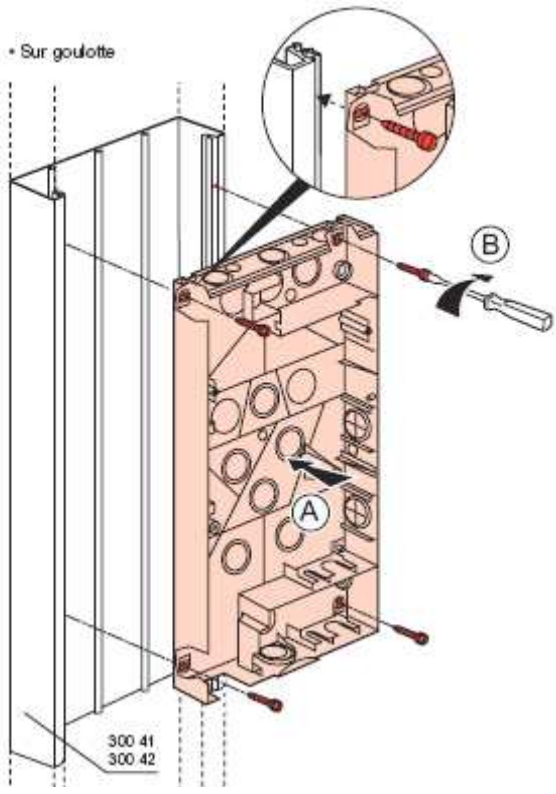

4. MISE EN OEUVRE (suite)

4.1. Fixation directe sur la GTL (suite).

4.1.1. Fixation des tableaux (suite) :

Avec fond isolant pour platine disjoncteur réf. 01193.

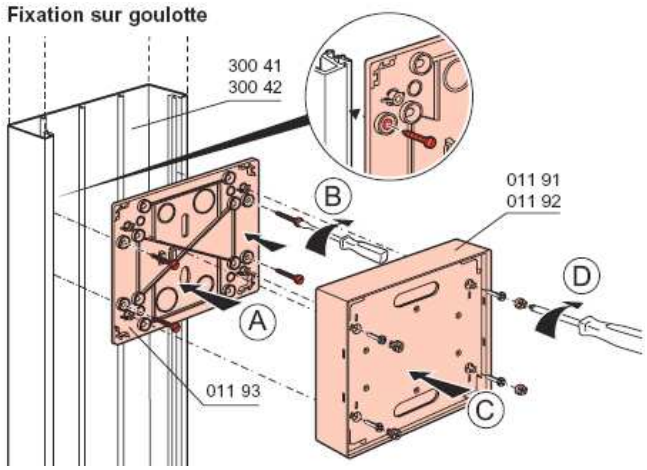

4.1.2. Fixation des cornets de coffret.

A : il faut laisser les 3 mm entre la platine du tableau et le cornet de coffret pour permettre le clipsage du capot du tableau.

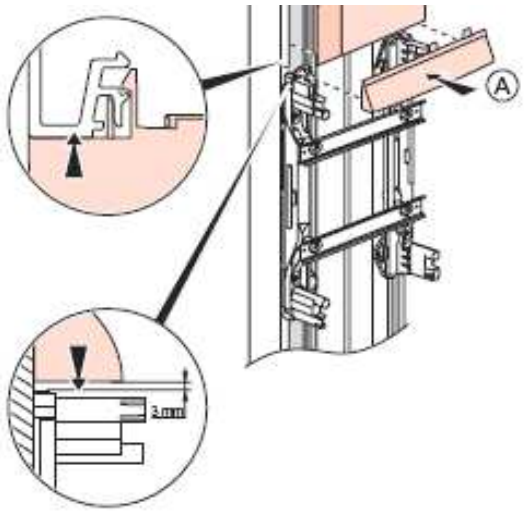

4. MISE EN OEUVRE (suite)

4.1. Fixation directe sur la GTL (suite).

4.1.3. Mise en place des couvercles.

Mise en place du couvercle dans les cornets et clipsage sur la goulotte.

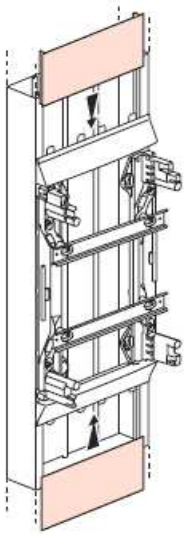

4.1.4. Fixation des cornets d'épanouissement.

Il faut laisser 295 mm entre le bord du couvercle et le plafond pour permettre le clipsage du cornet d'épanouissement.

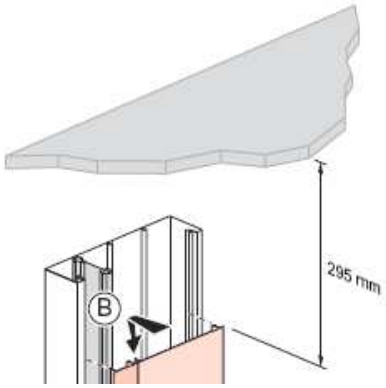

Fixer sur le couvercle, clipser et visser.

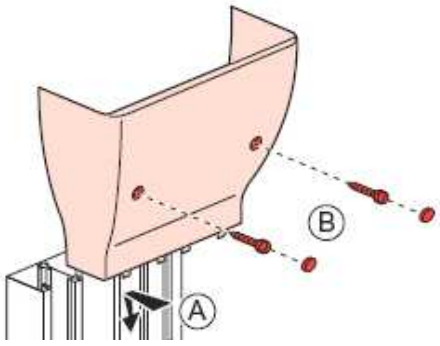

4. MISE EN OEUVRE (suite)

4.1. Fixation directe sur la GTL (suite).

4.1.5. Vissage du capot du tableau sur la platine.

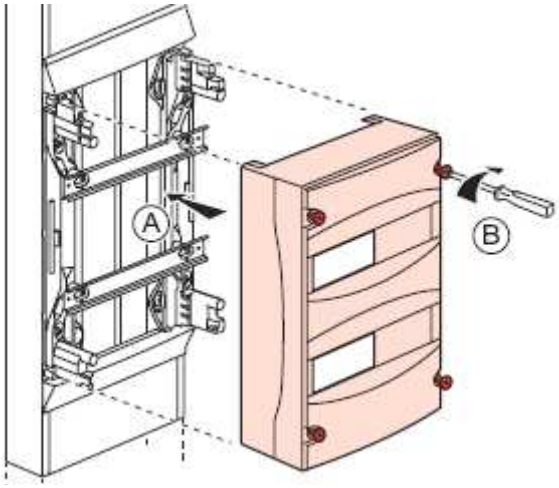

4.2. Fixation au mur des tableaux aux extrémités de la GTL.



Attention lors du montage en fixation au mur :

4.2.1. Découper l'extrémité du capot du tableau.

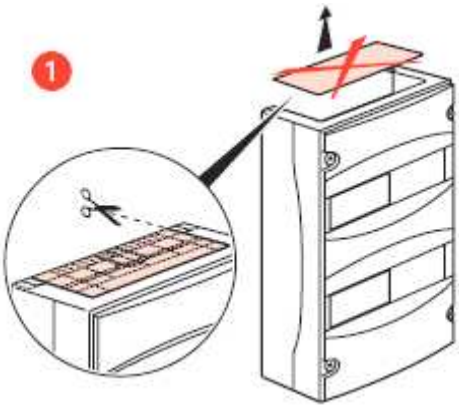

4. MISE EN OEUVRE (suite)

4.2. Fixation au mur des tableaux aux extrémités de la GTL (suite).

4.2.2. Fixation des cornets de coffret.

Laisser les 3 mm entre la platine du tableau et la goulotte pour permettre le clipsage du capot.

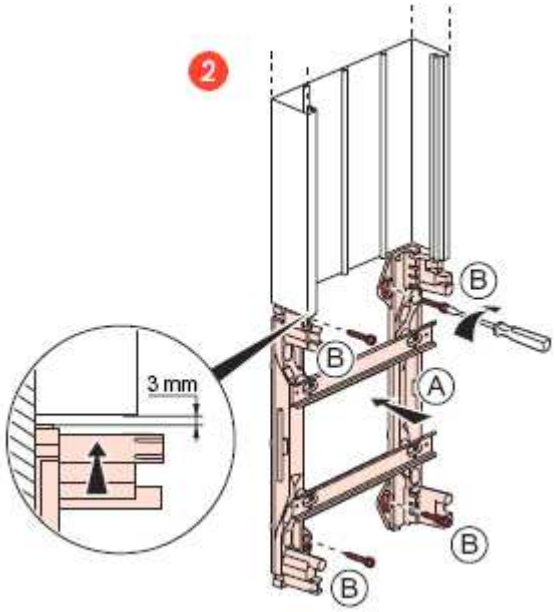

4.2.3. Clipser le cornet de coffret sur la goulotte.

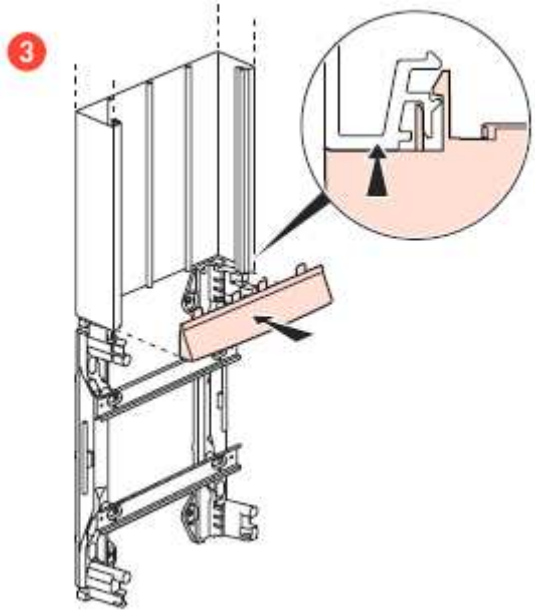

4. MISE EN OEUVRE (suite)

4.2. Fixation au mur des tableaux aux extrémités de la GTL (suite).

4.2.4. Mise en place du couvercle dans le cornet et clipsage sur la goulotte.

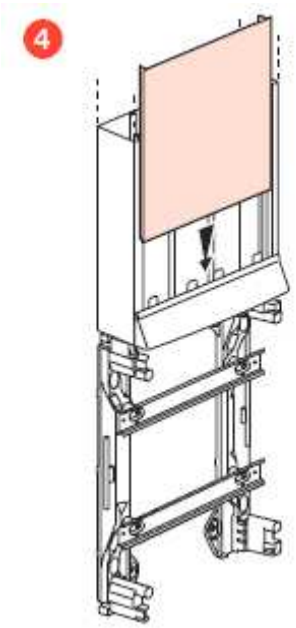

4.2.5. Vissage du capot du tableau sur la platine.

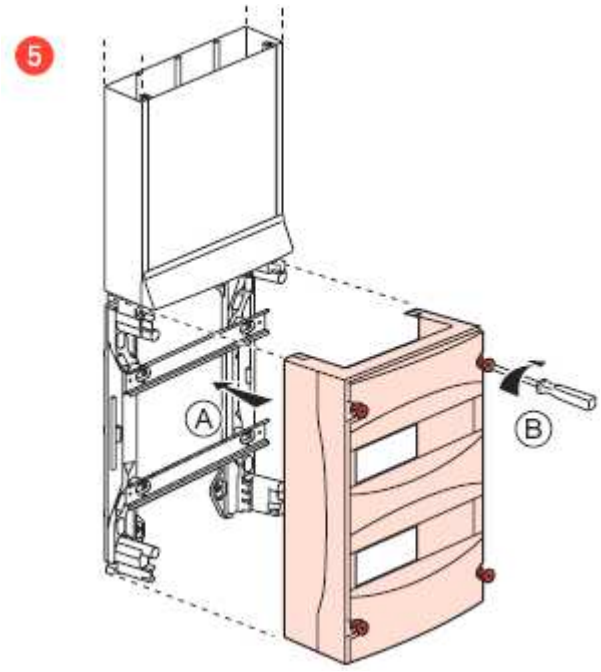

4. MISE EN OEUVRE (suite)

4.3. Fixation des goulottes GTL cote à cote.

Possibilité d'installer deux goulottes GTL cote à cote.
Le cornet de plafond est découpable pour une juxtaposition parfaite des deux goulottes GTL.
Permet dans le cas d'un coffret 3 ou 4 rangées de mieux répartir l'ensemble dans le volume disponible et d'avoir plus de place pour les départs coffrets.

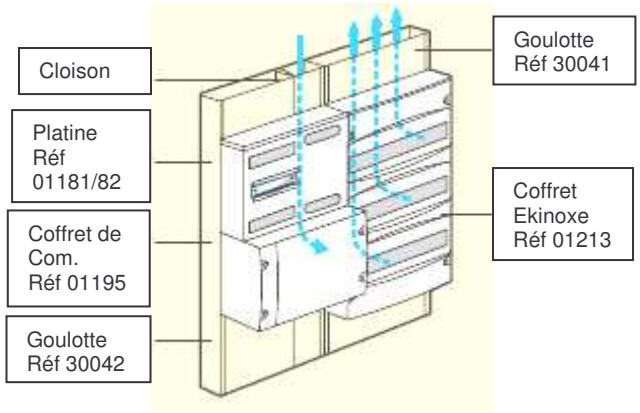

4.4. Fixation avec des tableaux Ekinoxe Tx 18 modules.
La fixation des tableaux Ekinoxe Tx 18 modules réf. 01801/02/03/04 s'effectue en bout ou le long de la GTL.

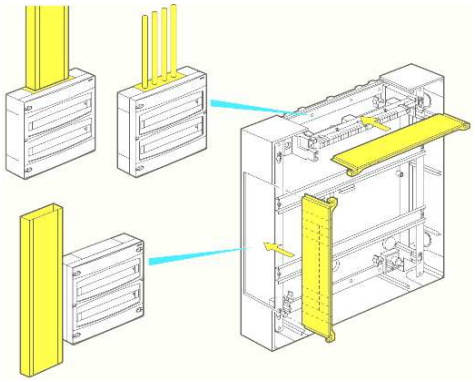

= Découpe du coffret et alimentation selon l'installation par les cotes du coffret. les flancs peuvent être découpés aussi bien en haut / bas qu'en latéral.

4.5. Fixation avec des tableaux XL^3 160 (24 modules)
La fixation des tableaux XL^3 160 (24 modules) réf. 20095/96 et réf. 20052 à 56 s'effectue en bout ou le long de la GTL (comme les tableaux Ekinoxe TX 18 modules)

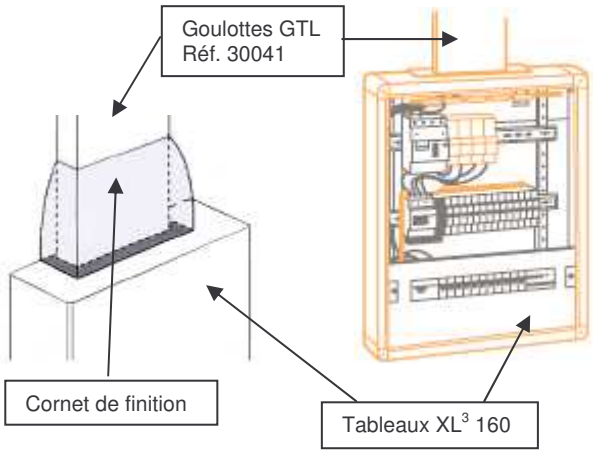

5. Tableaux équivalences (nouvelles/anciennes)

Goulottes + couvercles :

	Offre GTL 2005
30083	Avec couvercle complet
30084	Avec couvercles partiels

	Offre GTL 2006
30041	Avec couvercle complet
30042	Avec couvercles partiels

30051	Corps de goulotte
30179	Couvercle 220 mm
30176	Couvercle 165 mm
30167	Couvercle 110 mm
30155	Couvercle 65 mm

Accessoires :

	Offre GTL 2005
30866	Cloison de séparation
30460	Embout
30888	Agrafes
01396	Cornet de plafond
01397	Cornet de coffret
30682	Cloison de fractionnement

	Offre GTL 2006
10582	Cloison de séparation
30087	Embout
30075	Agrafes
30095	Cornet de plafond
30094	Cornet de coffret

Pour info :

Accessoires ancienne gamme ≠ accessoires nouvelle gamme.

6. CARACTERISTIQUE MATIERES

6.1. Pour goulottes (corps + couvercles), cloison de fractionnement et séparation.

Matière PVC RAL 9010, classée M1

6. CARACTERISTIQUE MATIERES (suite)

6.2. Pour accessoires (cornets d'épanouissement, embouts, agrafes, cornets de finition)

Famille : Acrylonitryle - Butadiène - Styrène
Type : ABS Standard