Fiche technique du produit

Spécifications

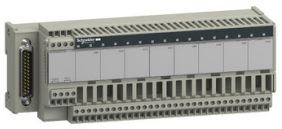

Telefast ABE7 - embase de raccordement - pour distribution de 8 entrées analog.

ABE7CPA31

Statut commercial: Commercialisé

Principales

Gamme de produit	Modicon ABE7
Type de produit ou équipement	Embase de raccordement pour comptage et voies analogiques
Nombre de voies	8
Mode de raccordement	Bornes de type vis, 1 x 0,09 à 1 x 1,5 mm² (AWG 28...AWG 16) flexible avec embout Bornes de type vis, 1 x 0,14 à 1 x 2,5 mm² (AWG 26...AWG 12) rigide Bornes de type vis, 1 x 0,14 à 1 x 2,5 mm² (AWG 26...AWG 14) flexible sans embout Bornes de type vis, 2 x 0,09 à 2 x 0,75 mm² (AWG 28...AWG 20) flexible avec embout Bornes de type vis, 2 x 0,2...2 x 2,5 mm² (AWG 24...AWG 14) rigide

Complémentaires

Fonction disponible	Entrée analogique isolée, compatible avec Premium
[Uc] tension circuit de commande	24 V CC
Raccordement API	SUB-D 25
Mode de fixation	Par clips (35 mm DIN rail symmétrique) Par vis (plaque solide avec kit fixation)
[Ui] tension assignée d'isolement	2000 V bornes/rails de montage
Catégorie d'installation	II se conformer à CEI 60664-1
Couple de serrage	0,6 N.m avec plat Ø 3,5 mm tournevis
Poids Net	0,41 kg

Environnement

Normes	CSA C22.2 CEI 61131 UL 508
Certifications du produit	DNV GL CSA UL
Degré de protection IP	IP20 se conformer à CEI 60529
Traitement de protection	TC
Tenue au fil incandescent	750 °C, temps d'extinction <30 s se conformer à CEI 60947-1
Tenue aux chocs mécaniques	15 gn pour 11 ms se conformer à CEI 60068-2-27
Tenue aux vibrations	2 gn (f= 10…150 Hz) se conformer à CEI 60068-2-6
Tenue aux décharges électrostatiques	4 kV (contact) niveau 3 se conformer à CEI 61000-4-2 8 kV (air) niveau 3 se conformer à CEI 61000-4-2
Résistance aux champs rayonnés	10 V/m (26000000…1000000000 Hz) se conformer à CEI 61000-4-3 niveau 3
Tenue aux transitoires rapides	2 kV niveau 3 se conformer à CEI 61000-4-4

Clause de non-responsabilité: Cette documentation ne vise pas à remplacer et ne doit pas être utilisée pour déterminer l'adéquation ou la fiabilité de ces produits pour des applications spécifiques d'utilisateurs. Avertissement : Cette documentation ne vise pas à remplacer et ne doit pas être utilisée pour déterminer l'adéquation ou la fiabilité de ces produits pour des applications spécifiques d'utilisateurs.

Température de l'air ambiant en fonctionnement	0…60 °C se conformer à CEI 61131-2
Température ambiante pour le stockage	-40…80 °C se conformer à CEI 61131-2
Degré de pollution	2 se conformer à CEI 60664-1

Emballage

Type d'emballage 1	PCE
Nombre d'unité par paquet	1
Hauteur de l'emballage 1	8,000 cm
Largeur de l'emballage 1	8,200 cm
Longueur de l'emballage 1	22,600 cm
Poids de l'emballage (Kg)	496,000 g
Type d'emballage 2	S03
Nb produits dans l'emballage 2	15
Hauteur de l'emballage 2	30,000 cm
Largeur de l'emballage 2	30,000 cm
Longueur de l'emballage 2	40,000 cm
Poids de l'emballage 2	7,817 kg

Garantie contractuelle

Garantie (en mois)	18

Environmental Data

Schneider Electric vise à atteindre le statut de Net Zero d'ici 2050 grâce à des partenariats avec la chaîne logistique, des matériaux à faible impact et une circularité via notre campagne en cours "Use Better, Use Longer, Use Again" pour prolonger la durée de vie des produits et leur recyclabilité.

Environmental Data expliquées >

Empreinte environnementale

Empreinte carbone du cycle de vie total	**61 kg CO2 eq.**
Empreinte carbone de la phase de fabrication [A1 à A3]	**11 kg CO2 eq.**
Empreinte carbone de la phase de distribution [A4]	**0.1 kg CO2 eq.**
Empreinte carbone de la phase d'installation [A5]	**0.1 kg CO2 eq.**
Empreinte carbone de la phase d'utilisation [B2, B3, B4, B6]	**49 kg CO2 eq.**
Empreinte carbone de la phase de fin de vie [C1 à C4]	**0.9 kg CO2 eq.**

Use Better

Matières et Substances

Emballage avec carton recyclé	**Oui**
Emballage sans plastique	**Oui**
Numéro SCIP	**E9234f0b-842f-4acb-a1b0-38469c0d0e22**
Directive UE RoHS	**Conforme Par Exemption**
Règlementation REACh	**Référence contenant des SVHC au-delà du seuil**

Use Again

Réemballer et réusiner

Potentiel de recyclabilité, en %	**6**
Reprise	**Oui**

Encombrements

Dimensions

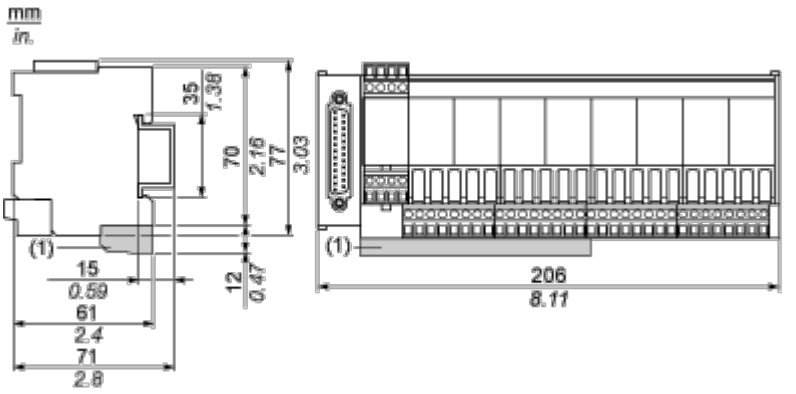

(1) ABE7BV20

Montage et périmètre de sécurité

Montage

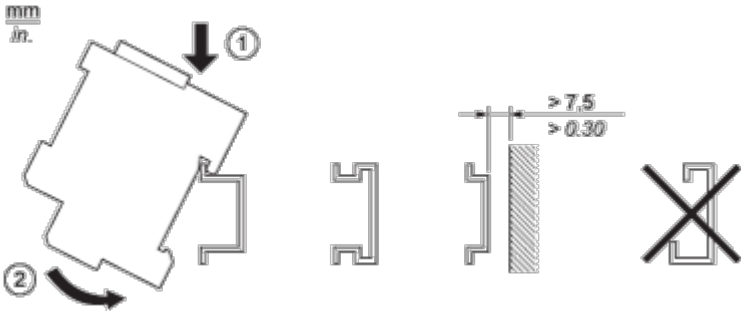

Schémas de raccordement

Schéma de câblage

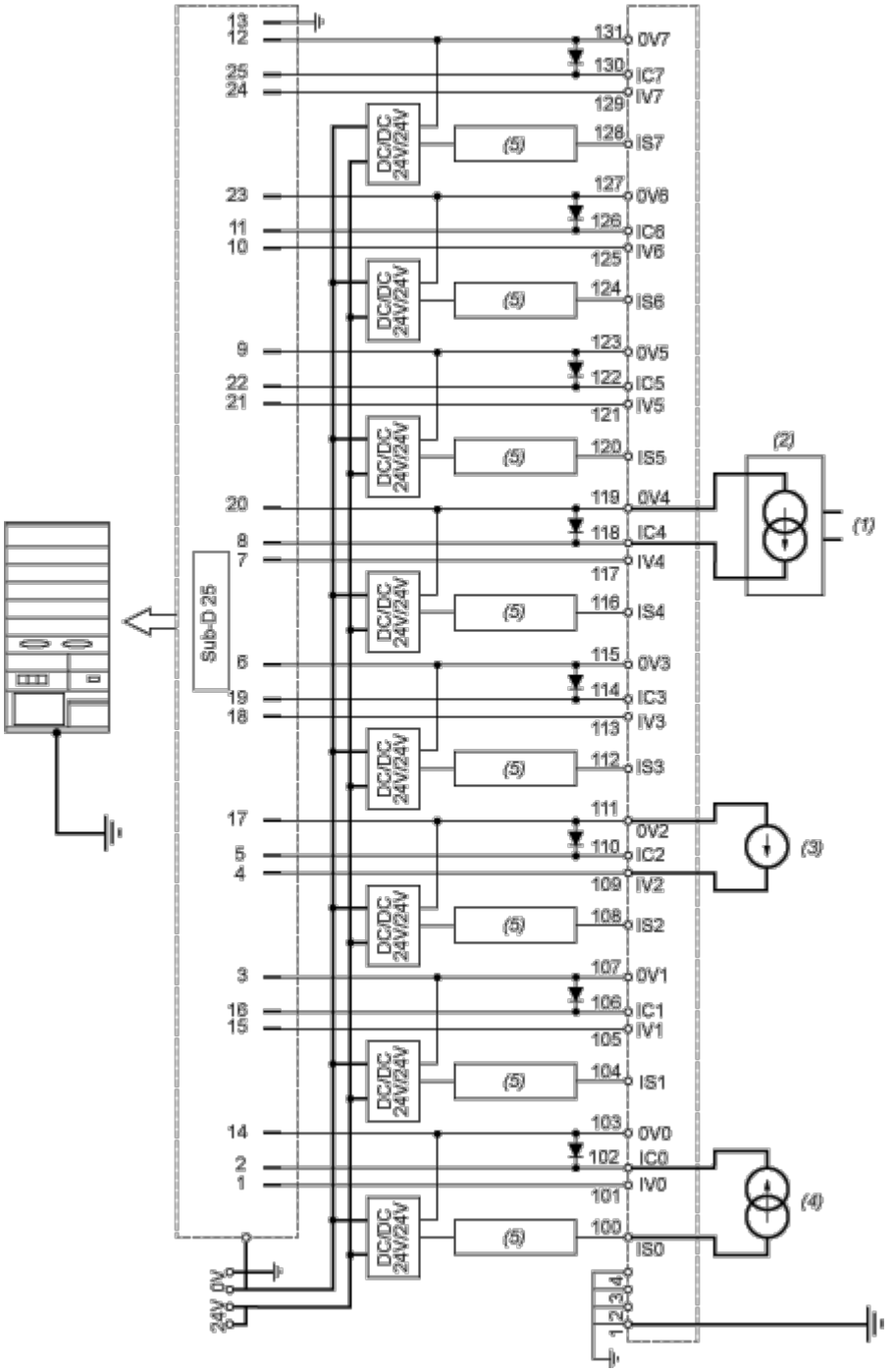

(1) Alimentation

(2) Capteur à 4 fils

(3) Capteur de tension

(4) Capteur à 2 fils

(5) Protection 25 mA

Image of product / Alternate images

Alternative

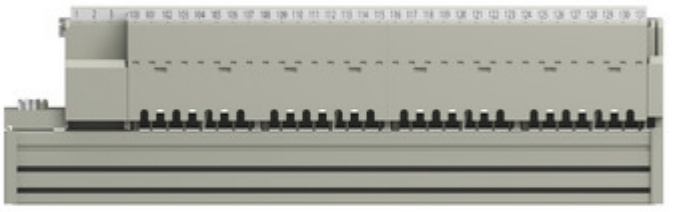





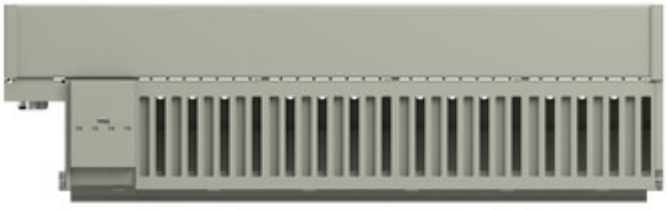

Fiche technique du produit

ABE7CPA31



