Ideal Standard

OKYRIS PRO

D2467AA

OKYRIS PRO | Mitigeur de lavabo 48x172x208 mm, 123 mm projection finition chrome, 5 l/min (3 bar), avec bonde | EasyFix, Click technology, EPD, SmartShine, Certifié NF

Image & dessin téchnique

PORCHER



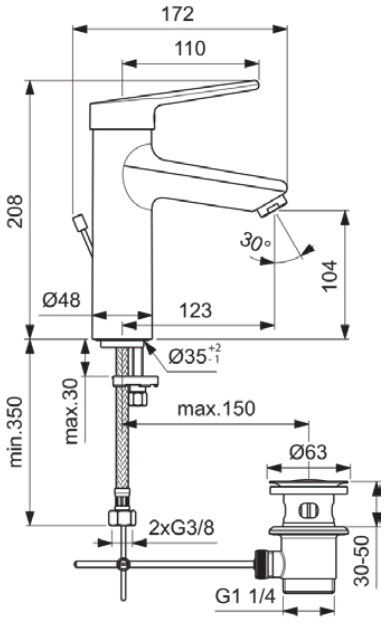

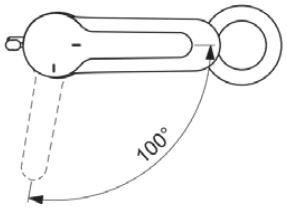

Information générale

Catégorie de produit:	Mitigeurs de lavabo
Type de produit:	Mitigeur de lavabo
Marque:	Porcher
Suite:	OKYRIS PRO
Designer:	Artefakt
Colour:	AA - Chrome
Finition:	Brillant
Hauteur (mm):	208
Largeur (mm):	48
Longueur / Profondeur (mm):	172
Type de fixation:	EasyFix
Poids net (kg):	1.94
Code EAN:	3800861059332

Caractéristiques

EasyFix

Click technology

EPD

SmartShine

Certifié NF

Téléchargements

- EPD
- Installation Guide
- Spare Parts List

Certificat de produit

Normes supplémentaires:	EN 248 | DIN 4109-1 | EN 817
Certificat NF:	E00 CH3 A3 U3 - I - MM
Numéro d'ACS:	21 ACC LY 068_223

Caractéristiques produit

Nombre de poignées:	1
Technologie BlueStart:	Non
Code couleur:	AA
Finition:	chrome
Technologie Cool Body:	Non
Sécurité intrinsèque DVGW:	Non
Application de la poignée:	Contrôle du débit et de la température
Position de la poignée:	Partie supérieure
Technologie IdealPure:	Non
Avec un oeillet à chaîne:	Non

Tous les efforts sont faits pour s'assurer que les informations fournies sont exactes. Cependant, nous ne pouvons pas le garantir et n'acceptons aucune responsabilité pour toute information incorrecte.

Ideal Standard

OKYRIS PRO

D2467AA

OKYRIS PRO | Mitigeur de lavabo 48x172x208 mm, 123 mm projection finition chrome, 5 l/min (3 bar), avec bonde | EasyFix, Click technology, EPD, SmartShine, Certifié NF

Caractéristiques produit

Électronique intégrée:	Non
Modèle basse pression:	Non
Matériau:	Métal
Matériau de la poignée:	Métal
Matériau de la garniture de vidage:	Métal
Type de matériau:	Laiton
Débit maximal à 3 bar (l):	5
Débit maximal à 3 bar (l) pour toute sortie:	5
Débit maximal à 3 bar (l) pour la bec:	5
Pression maximale d'utilisation (bar):	10
Pression minimale d'utilisation (bar):	0.5
Type de commande:	Manuel
Technologie PVD:	Non
Self-draining spout:	Yes
Smartshine:	Oui
Modèle de bec:	Fixe
Type de bec:	Corps moulé
Abattant recouvrant:	Plaquage chrome
Finition:	Brillant
Bec pivotant:	Non
Type d'aérateur:	Aerateur
Aérateur caché:	Visible
Aérateur ajustable:	Non
Aérateur antivandalisme:	Non
Contrôle sans contact:	Non
Type de poignée:	Manette
Type de contrôle de la température:	Mécanique
Avec cache-bonde:	Non
Avec rosace(s):	Non
Avec régulateur de débit:	Oui
Avec poignée(s):	Oui
Avec douchette extractible:	Non
Avec garniture d'écoulement:	Oui
Technologie Easy-Fix:	Oui
Type de fixation:	EasyFix
Type de montage:	Trou de robinetterie

Tous les efforts sont faits pour s'assurer que les informations fournies sont exactes. Cependant, nous ne pouvons pas le garantir et n'acceptons aucune responsabilité pour toute information incorrecte.