Ideal Standard

OKYRIS PRO

D2473AA

OKYRIS PRO | Mitigeur de lavabo 49x197x311 mm, 160 mm projection finition chrome, 5 l/min (3 bar), sans bonde | Click technology, EPD, SmartShine, Certifié NF

Image & dessin téchnique

PORCHER



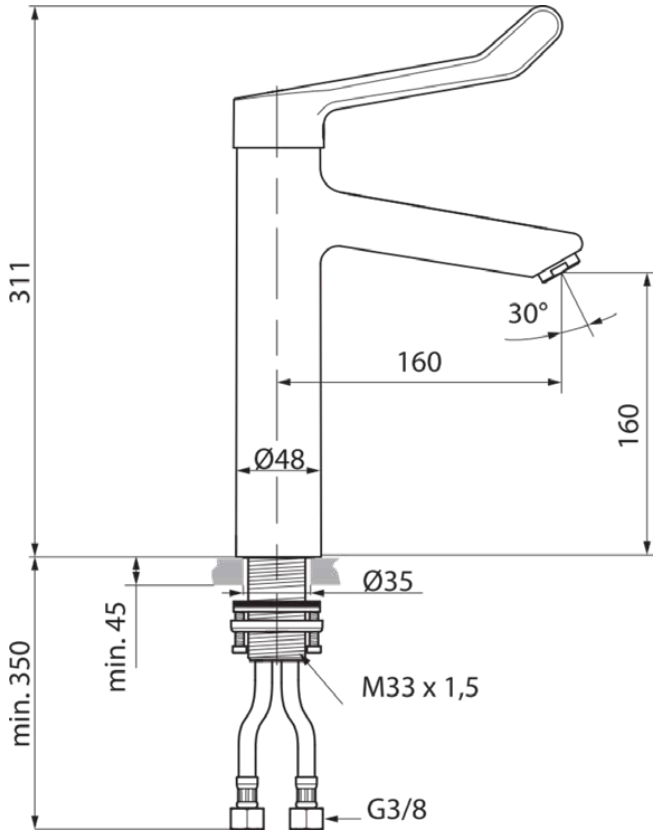

Information générale

Catégorie de produit:	Mitigeurs de lavabo
Type de produit:	Mitigeur de lavabo
Marque:	Porcher
Suite:	OKYRIS PRO
Designer:	Artefakt
Colour:	AA - Chrome
Finition:	Brillant
Hauteur (mm):	311
Largeur (mm):	49
Longueur / Profondeur (mm):	197
Type de fixation:	Fixation
Poids net (kg):	2.20
Code EAN:	4015413340007

Caractéristiques

Click technology

EPD

SmartShine

Certifié NF

Téléchargements

- EPD
- Maintenance Guide
- Installation Guide
- Spare Parts List

Certificat de produit

Normes supplémentaires:	EN 248 | DIN 4109-1 | EN 817
Certificat NF:	E00 CH3 A3 U3 - I - MM
Numéro d'ACS:	21 ACC LY 068_223
Diamètre de l'aérateur:	

Caractéristiques produit

Nombre de poignées:	1
Technologie BlueStart:	Non
Code couleur:	AA
Finition:	chrome
Technologie Cool Body:	Non
Sécurité intrinsèque DVGW:	Non
Application de la poignée:	Contrôle du débit et de la température
Position de la poignée:	Partie supérieure
Technologie IdealPure:	Non
Avec un oeillet à chaîne:	Non
Électronique intégrée:	Non
Modèle basse pression:	Non

Tous les efforts sont faits pour s'assurer que les informations fournies sont exactes. Cependant, nous ne pouvons pas le garantir et n'acceptons aucune responsabilité pour toute information incorrecte.

Ideal Standard

OKYRIS PRO

D2473AA

OKYRIS PRO | Mitigeur de lavabo 49x197x311 mm, 160 mm projection finition chrome, 5 l/min (3 bar), sans bonde | Click technology, EPD, SmartShine, Certifié NF

Caractéristiques produit

Matériau:	Métal
Matériau de la poignée:	Métal
Type de matériau:	Laiton
Débit maximal à 3 bar (l):	5
Débit maximal à 3 bar (l) pour toute sortie:	5
Débit maximal à 3 bar (l) pour la bec:	5
Pression maximale d'utilisation (bar):	10
Pression minimale d'utilisation (bar):	0.5
Type de commande:	Manuel
Technologie PVD:	Non
Équilibrage de la pression:	Non
Self-draining spout:	Yes
Smartshine:	Oui
Modèle de bec:	Fixe
Type de bec:	Corps moulé
Abattant recouvrant:	Plaquage chrome
Finition:	Brillant
Bec pivotant:	Non
Type d'aérateur:	Aerateur
Aérateur caché:	Visible
Aérateur ajustable:	Non
Aérateur antivandalisme:	Non
Contrôle sans contact:	Non
Type de poignée:	Médical
Type de contrôle de la température:	Mécanique
Avec cache-bonde:	Non
Avec rosace(s):	Non
Avec régulateur de débit:	Oui
Avec poignée(s):	Oui
Avec douchette extractible:	Non
Avec garniture d'écoulement:	Non
M24x1	
Technologie Easy-Fix:	Non
Type de fixation:	Fixation
Type de montage:	Trou de robinetterie

Tous les efforts sont faits pour s'assurer que les informations fournies sont exactes. Cependant, nous ne pouvons pas le garantir et n'acceptons aucune responsabilité pour toute information incorrecte.