Ideal Standard

OKYRIS

D0570AA

OKYRIS | Mitigeur de lavabo 47x149x133 mm, 101 mm projection finition chrome, 5 l/min (3 bar), avec bonde | EasyFix, Click technology, EPD, SmartShine, Certifié NF

Image & dessin téchnique

PORCHER



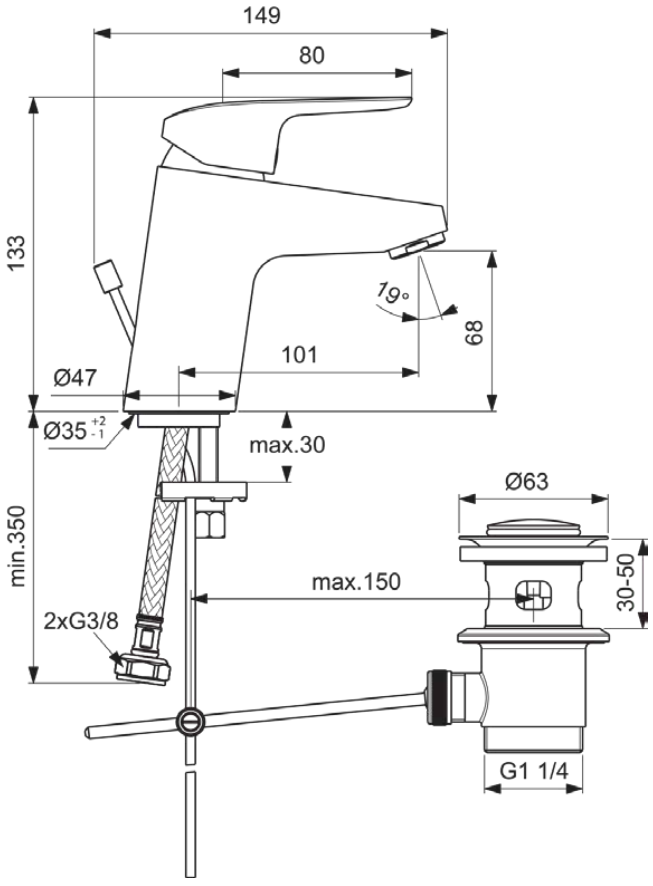

Information générale

Catégorie de produit:	Mitigeurs de lavabo
Type de produit:	Mitigeur de lavabo
Marque:	Porcher
Suite:	OKYRIS
Designer:	Artefakt
Colour:	AA - Chrome
Finition:	Brillant
Hauteur (mm):	133
Largeur (mm):	47
Longueur / Profondeur (mm):	149
Type de fixation:	EasyFix
Poids net (kg):	1.29
Code EAN:	3800861056249

Caractéristiques

EasyFix

Click technology

EPD

SmartShine

Certifié NF

Téléchargements

- EPD
- Spare Parts List

Certificat de produit

Normes supplémentaires:	EN 248 | DIN 4109-1 | EN 817
Certificat NF:	E00 CH2 A3 U3 - I
Numéro d'ACS:	21 ACC LY 068_223
Diamètre de l'aérateur:	

Caractéristiques produit

Nombre de poignées:	1
Technologie BlueStart:	Non
Code couleur:	AA
Finition:	chrome
Technologie Cool Body:	Non
Sécurité intrinsèque DVGW:	Non
Application de la poignée:	Contrôle du débit et de la température
Position de la poignée:	Partie supérieure
Technologie IdealPure:	Non
Avec un oeillet à chaîne:	Non
Électronique intégrée:	Non

Tous les efforts sont faits pour s'assurer que les informations fournies sont exactes. Cependant, nous ne pouvons pas le garantir et n'acceptons aucune responsabilité pour toute information incorrecte.

Ideal Standard

OKYRIS

D0570AA

OKYRIS | Mitigeur de lavabo 47x149x133 mm, 101 mm projection finition chrome, 5 l/min (3 bar), avec bonde | EasyFix, Click technology, EPD, SmartShine, Certifié NF

Caractéristiques produit

Modèle basse pression:	Non
Matériau:	Métal
Matériau de la poignée:	Métal
Matériau de la garniture de vidage:	Plastique
Type de matériau:	Laiton
Débit maximal à 3 bar (l):	5
Débit maximal à 3 bar (l) pour toute sortie:	5
Débit maximal à 3 bar (l) pour la bec:	5
Pression maximale d'utilisation (bar):	10
Pression minimale d'utilisation (bar):	0.5
Type de commande:	Manuel
Technologie PVD:	Non
Smartshine:	Oui
Modèle de bec:	Fixe
Type de bec:	Corps moulé
Abattant recouvrant:	Plaquage chrome
Finition:	Brillant
Bec pivotant:	Non
Type d'aérateur:	Aerateur
Aérateur caché:	Visible
Aérateur ajustable:	Non
Aérateur antivandalisme:	Non
Contrôle sans contact:	Non
Type de poignée:	Manette
Type de contrôle de la température:	Mécanique
Avec cache-bonde:	Non
Avec rosace(s):	Non
Avec régulateur de débit:	Oui
Avec poignée(s):	Oui
Avec douchette extractible:	Non
Avec garniture d'écoulement:	Oui
M24x1	
Technologie Easy-Fix:	Oui
Type de fixation:	EasyFix
Type de montage:	Trou de robinetterie

Tous les efforts sont faits pour s'assurer que les informations fournies sont exactes. Cependant, nous ne pouvons pas le garantir et n'acceptons aucune responsabilité pour toute information incorrecte.