VitrA

Leaf 1 200 x 900 Rectangulaire - Zéro ressaut

Code produit: 65280001000



Caractéristiques techniques

Besoins spécifiques	Oui
Caractéristique verre armoire	KC00
Certificat	CE UKCA
Classe d'antidérapance	NO
Couleur	Blanc
Designer	Équipe design de VitrA
Dimensions emballage	125 x 95 x 6
Découpable	1
Forme	Rectangulaire
Informations sur le diamètre du siphon	90 mm
Marque	VitrA
Matériau	Standard

VitrA France S.A.S - Z.I. Le Poirier - 28210 Nogent Le Roi
Tél: +33 2 37 38 69 90 - Fax: 02 37 51 43 9
info-france@vitrabathrooms.com - www.france.vitrabathrooms.com

VitrA

Leaf 1 200 x 900 Rectangulaire - Zéro ressaut

Code produit: 65280001000

Option de siphon	Non
Position de la sortie d'évacuation	Bord court
Produit complémentaire	59916528000
Profondeur trop-plein baignoire	18
Série	Leaf
Série locale	Leaf
Type d'application	Plane dissimulé
Épaisseur verre armoire	11

VitrA France S.A.S - Z.I. Le Poirier - 28210 Nogent Le Roi
Tél: +33 2 37 38 69 90 - Fax: 02 37 51 43 9
info-france@vitrabathrooms.com - www.france.vitrabathrooms.com

Leaf 1 200 x 900 Rectangulaire - Zéro ressaut

Code produit: 65280001000

Dessin technique 2A

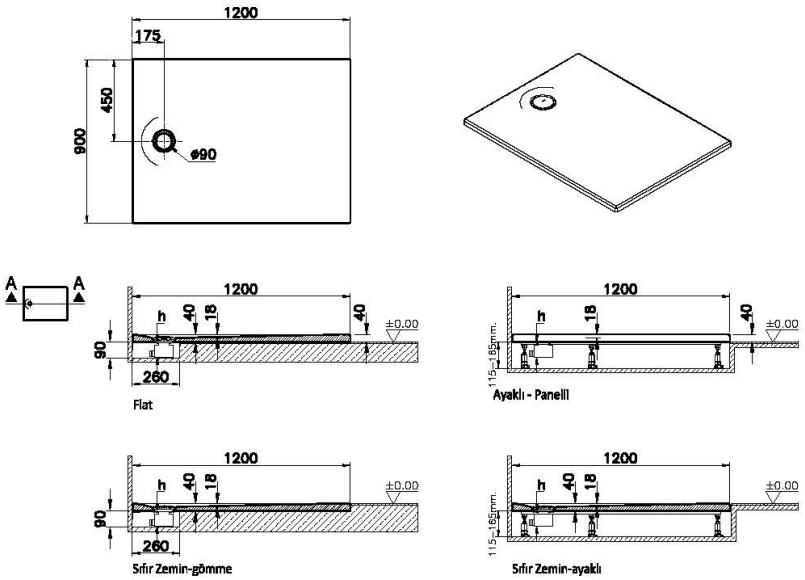

VitrA France S.A.S - Z.I. Le Poirier - 28210 Nogent Le Roi
Tél: +33 2 37 38 69 90 - Fax: 02 37 51 43 9
info-france@vitrabathrooms.com - www.france.vitrabathrooms.com