RÉGULATION

RACCORDEMENT

QUALITÉ DE L'EAU



Guide des solutions

—

2021

COMAP

*Act beyond comfort



COMAP

Partenaire référent des solutions thermiques et sanitaires, nous sommes au service du confort et de la performance environnementale des bâtiments.

Expert français depuis presque 100 ans dans les domaines de la plomberie et du génie climatique, nos solutions s'intègrent harmonieusement dans les lieux de vie.

Avec plus de 600 collaborateurs, nous concevons et fabriquons des technologies de contrôle-régulation, de raccordement et de qualité de l'eau, qui contribuent au confort et au bien-être des occupants dans le monde entier.

LA FORCE D'UN GROUPE MONDIAL

Depuis 2006, COMAP fait partie du groupe **Aalberts** qui a enregistré un chiffre d'affaires de 2,759 Milliards d'euros en 2018.

Aalberts a été fondée en 1975 et est côtée à la bourse d'Amsterdam depuis mars 1987. C'est une entreprise qui conçoit et fabrique des technologies essentielles au développement des industries de pointe comme à l'amélioration du quotidien.

COMAP appartient à la division Hydronic Flow Control d'Aalberts.

www.comap.fr
www.comap-group.com





COMAP, référent unique pour tous les acteurs du bâtiment

PROXIMITÉ

De la prise de commande jusqu'au SAV, notre service client assure une réponse rapide et complète, quelle que soit la solution choisie.

EXPERTISE TECHNIQUE

Les évolutions réglementaires, techniques et technologiques modifient les métiers de la construction en perpétuel mouvement. Nous accompagnons tous les professionnels du bâtiment sur ces questions.

Dans le cadre de notre démarche Co-Expert, nous associons les compétences des professionnels à nos propres connaissances. Informer les acteurs du métier sur l'efficacité énergétique, la réglementation ou encore les innovations est l'un de nos engagements.

DISPONIBILITÉ

Concepteur et fabricant, nous maîtrisons toutes les étapes de production. Nos produits sont disponibles dans les meilleurs délais grâce à notre plateforme logistique située à Chécy (Loiret, 45). Nos gammes sont accessibles grâce à un solide réseau de distribution.

TAUX DE SERVICE
+ DE 98%

12 000
RÉFÉRENCES





ACCOMPAGNEMENT

Installateurs, artisans, bureaux d'études, architectes… Notre support technique répond à toutes les questions spécifiques depuis l'avant-projet jusqu'à la pose, en appui des équipes commerciales présentes sur tout le territoire.

L'expertise au service de tous ses partenaires

FORMATION

Expert du génie climatique et des solutions de raccordement, nous avons engagé une démarche collaborative durable pour accompagner les professionnels dans la réalisation de leurs projets.

Nos équipes commerciales proposent des formations pour assurer la bonne prise en main de chaque solution.




Contact

Sur notre marché, nous sommes l'un des rares acteurs à concevoir, fabriquer et commercialiser nos propres produits. Ce positionnement fort place notre savoir-faire industriel au coeur de notre ADN, comme un atout différenciant précieux, gage de fiabilité et de qualité.

Un savoir-faire industriel hors pair

Nous nous appuyons sur trois sites de production, chacun spécialisé dans un domaine spécifique. Réparties entre la France et l'Italie, nos usines bénéficient d'un savoir faire solide qui permettent de favoriser leur compétitivité.





Nos équipes de Recherche, Innovation et Développement sont réparties entre le siège de COMAP à Lyon et les bureaux d'études des usines du groupe.

Des bureaux d'études techniques éprouvés

L'équipe s'appuie sur des compétences en mécanique, en électronique, en simulation thermique et en hydraulique. Nous utilisons les dernières technologies pour concevoir et développer nos solutions.




COMAP

COMAP, au coeur du bien-être dans les lieux de vie

MAISON INDIVIDUELLE

Une maison, c'est avant tout les choix et les envies de ses habitants. Il est essentiel de les satisfaire, tout en optimisant la consommation énergétique du logement pour respecter la réglementation en vigueur, notamment la RT 2012.

Nous offrons un large choix de solutions pour permettre aux installateurs de proposer des équipements économes, durables et personnalisables.

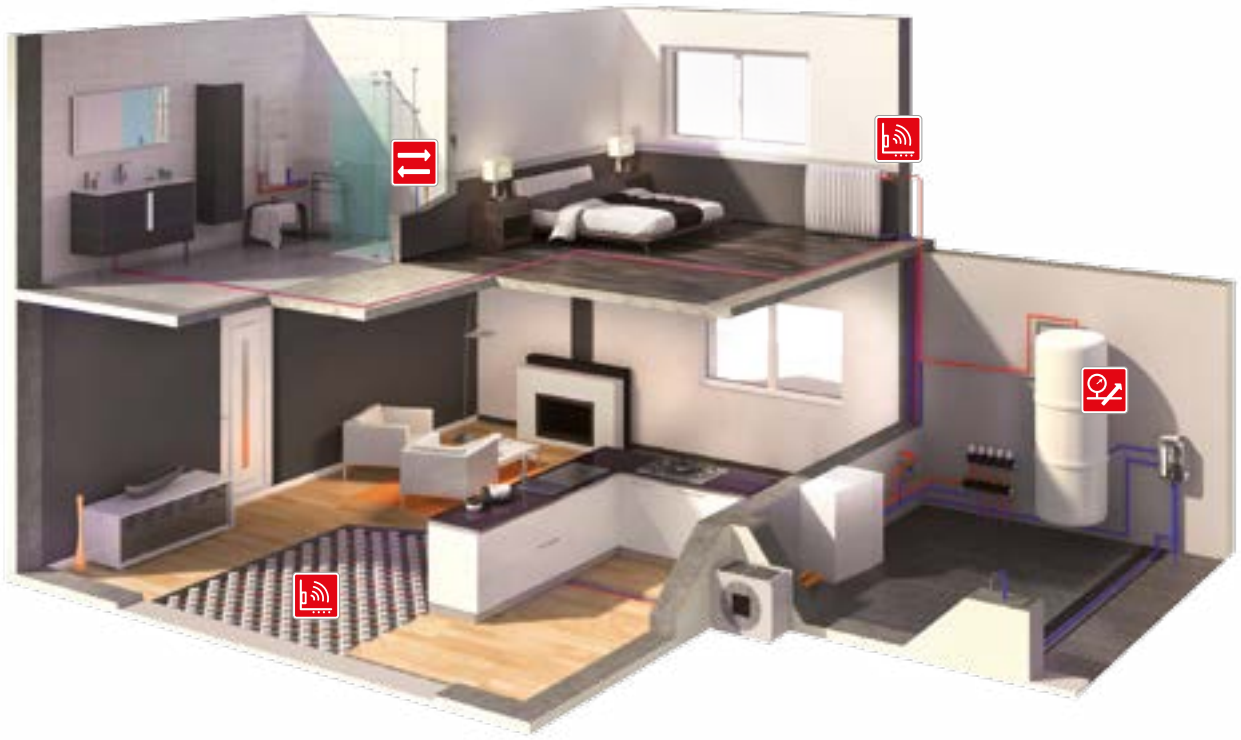

Groupes de sécurité pour protéger la chaudière ou le ballon d'eau chaude

Système multicouche pour les réseaux de chauffage et sanitaire

Solutions intégrées de plancher chauffant rafraîchissant

Solutions de contrôle et de régulation pour les radiateurs à eau chaude

LOGEMENT COLLECTIF

Le secteur collectif présente deux particularités : la génération de l'énergie peut être centralisée (chaufferie ou réseau de chaleur) et le facteur 'temps de pose' est primordial sur le chantier.

Nous proposons aussi bien des solutions pour la distribution d'ECS et les réseaux primaires que pour les réseaux secondaires qui viennent alimenter les logements.

Le niveau de prestation est adaptable au standing de chaque programme immobilier en question et les solutions sont aisément reproductibles à grande échelle.

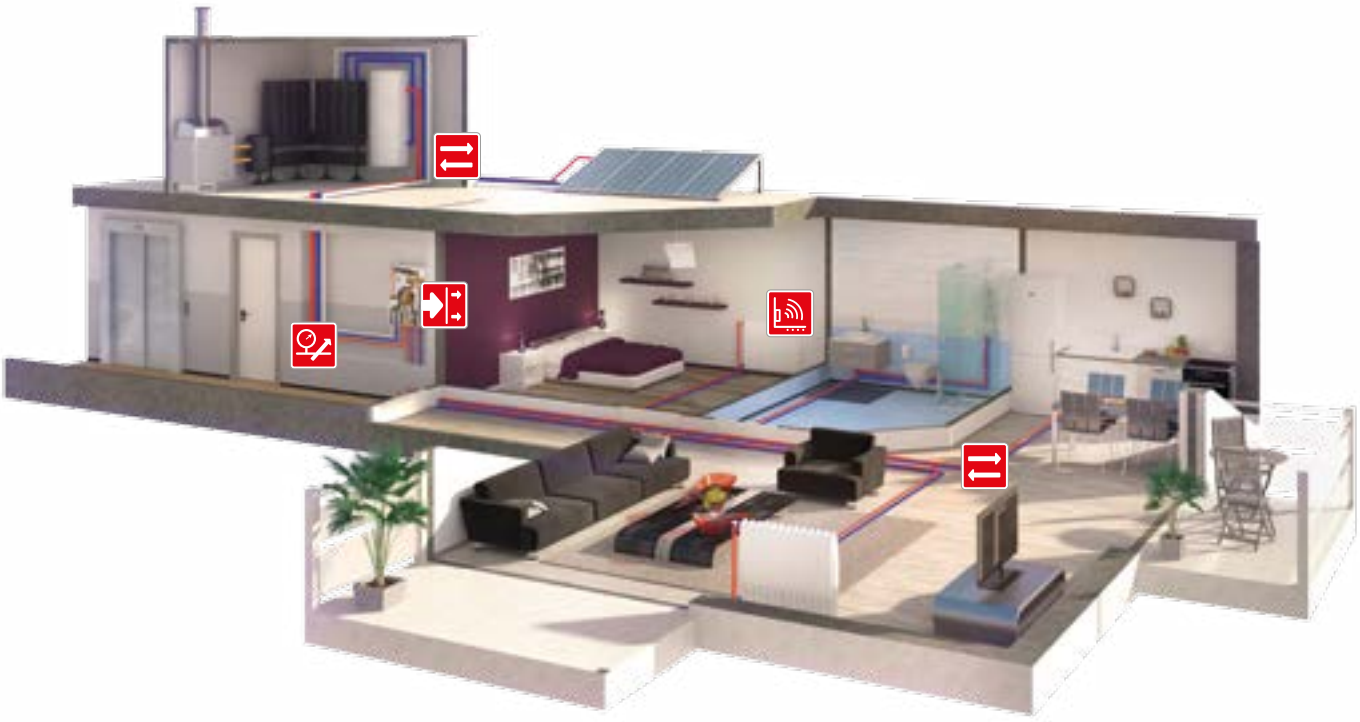

Vannes d'équilibrage
pour l'équilibrage du réseau primaire

Système multicouche
pour les réseaux de chauffage et sanitaire en primaire comme en secondaire

Module thermique d'appartement pour assurer la distribution individualisée du chauffage et la production décentralisée de l'ECS

Système en PER pour les réseaux secondaires encastrés chauffage et sanitaire

Solutions de contrôle et de régulation
pour les radiateurs à eau chaude



SOLUTIONS DE RACCORDEMENT

Conçus pour répondre à un maximum de besoins, en termes d'applications comme de chantiers, les systèmes de raccordement COMAP permettent de réaliser des installations quelles que soient les exigences techniques.

UN CHOIX ET UNE QUALITÉ IMBATTABLES

- L'expertise COMAP : plus de 60 ans d'expérience dans la conception et la fabrication de solutions de raccordement pour le bâtiment.
- Une performance garantie : les systèmes COMAP sont certifiés par la plupart des organismes référents à travers le monde et sont garantis 10 ans.
- Une grande qualité : la majorité de la gamme solutions de raccordement COMAP est fabriquée en Europe.
- Une large sélection : grâce à un vaste choix de matériaux et de technologies, COMAP possède une solution pour chaque projet de raccordement.

GUIDE DE CHOIX

	Multicouche	PER
+	• Faible dilatation • Cintrage manuel • Mémoire de forme • Adapté à l'apparent et à l'encastré	• Matériau économique
-		• Forte dilatation • Peu adapté pour de l'apparent
Applications	• Réseaux sanitaires • Réseaux de chauffage (dont plancher chauffant / rafraichissant basse température)	



Système multicouche	19
Système PER	59
Outillage multicouche et PER	87
Système cuivre	101
Collecteurs et boîtiers de raccordement	141





Système multicouche MultiSkin

Le matériau multicouche associe économie et performances techniques.
Idéal pour les applications sanitaires et chauffage.

BÉNÉFICES

- Confort de travail
- Résistance à la corrosion
- Faible dilatation thermique

Technologie de raccordement	Avantages
Sertissage	• Rapidité d'installation • Mise en œuvre sans flamme • Encastrable
Raccordement instantané	• Rapidité d'installation • Aucun outil nécessaire • Encastrable

Tube Multicouche MultiSkin 20
Raccords à sertir MultiSkin 28
Raccords instantanés MultiSkin 48
Accessoires et outillages MultiSkin 54

Tube multicouche MultiSkin

Ø 16 - 20 - 26 - 32 - 40 - 50 - 63 - 75 mm | **EN ISO 21003**

PERFORMANCE :

- Les tubes multicouche offrent un grand confort de travail : faciles à transporter, et simples à mettre en œuvre (cintrage manuel, découpe rapide).
- Forte épaisseur en aluminium, le tube MultiSkin 4 garde une parfaite linéarité et ne génère pas de rémanence lors du cintrage.
- Les tubes multicouche nécessitent en moyenne 2 fois moins de raccords que les tubes métalliques.



SÉCURITÉ :

- Léger et pratique à transporter (100 mètres en carton individuel), limite la pénibilité et le risque lié aux charges lourdes.
- Beaucoup moins de risque de vol sur chantier par rapport aux tubes cuivre.
- Pas besoin de permis feu.

Eau potable	Eau chaude sanitaire	Réseaux de chauffage	Systèmes radiants	Eau glacée	Chauffage solaire	Chauffage urbain	Vapeur d'eau	Eaux pluviales	Eau industrielle	Vide d'air	Air comprimé		Gaz	Carburant	GPL
✓	✓	✓	✓	✓	-	-	-	✓	-	-	Sec ✓	Lubrifié -	-	-	-

✓ Applications compatibles avec les raccords - Applications incompatibles avec les raccords Pour toute autre application, n'hésitez pas à contacter COMAP.

GARANTIE* 10 ANS

** Pour plus de précision sur les termes et applications de la garantie, veuillez consulter les conditions de garantie COMAP*

FICHE TECHNIQUE

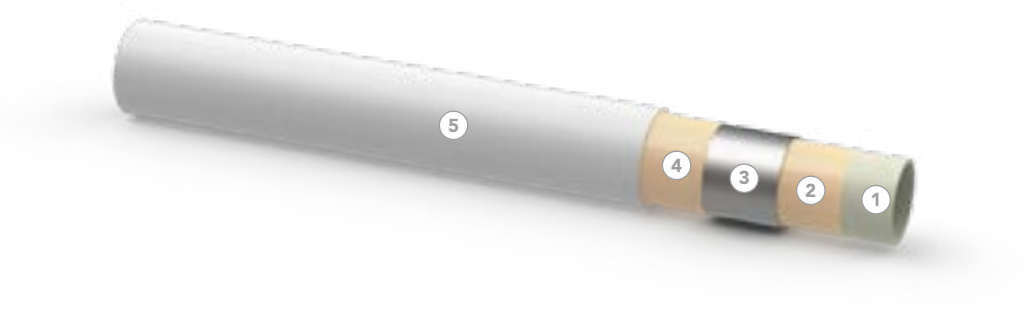

1. PEX (MultiSkin4) ou PERT (MultiSkin2)
2. Adhésif
3. Aluminum soudé bord à bord : 0,4 mm (MultiSkin4) ou 0,2 mm (MultiSkin2)
4. Adhésif
5. PEX (MultiSkin4) ou PERT (MultiSkin2)

TABLEAU DES CLASSES D'APPLICATIONS

Les tubes MultiSkin COMAP sont conformes à la norme EN ISO 21003-1 et répondent aux exigences des classes 2, 4 et 5. Le tableau ci-dessous reprend les classes d'application aux conditions d'utilisation définies dans la norme ISO 10508, pour une durée de vie de 50 ans.

Classe d'application	Régime de service	Régime maximal	Régime accidentel	Application typique
2	70°C 49 ans	80°C 1 an	95°C 100 h	Alimentation eau chaude et froide sanitaire
4	20°C 2,5 ans + 40°C 20 ans + 60°C 25 ans	70°C 2,5 ans	100°C 100 h	Radiateurs basse température, chauffage par le sol
5	20°C 14 ans + 60°C 25 ans + 80°C 10 ans	90°C 1 an	100°C 100 h	Radiateurs haute température

- Classe 2 : Pd = 10 bar - Alimentation en eau chaude sanitaire (et en eau froide sanitaire 20°C / 10 bar)
- Classe 4 : Pd = 10 bar - Radiateurs basse température, chauffage par le sol
- Classe 5 : Pd = 6 bar - Radiateurs haute température
- Classe « eau glacée » : Pd = 10 bar

DIMENSIONS DES TUBES MULTISKIN 4

Diamètre du tube (mm)	16	20	26	32	40	50	63	75
Diamètre intérieur (mm)	12	16	20	26	33	42	54	63
Épaisseur de la paroi (mm)	2	2	3	3	3,5	4,0	4,5	6
Épaisseur de l'aluminium (mm)	0,4	0,4	0,5	0,7	0,7	0,9	1,2	1,2
Rayon minimal de flexion manuelle / ressort externe (mm)	≥ 5xDu	≥ 5xDu	≥ 5xDu	-	-	-	-	-
Rayon minimal de flexion manuelle / ressort interne (mm)	≥ 3xDu	≥ 3xDu	≥ 3xDu	-	-	-	-	-
Poids (g/m)	125	147	285	390	528	766	1155	1516
Contenance (l/m)	0,113	0,201	0,314	0,531	0,855	1,385	2,290	3,117

DIMENSIONS DES TUBES MULTISKIN 2

Diamètre du tube (mm)	16	20	26	32
Diamètre intérieur (mm)	12,0	16,0	20,0	26,0
Épaisseur de la paroi (mm)	2,0	2,0	3,0	3,0
Épaisseur de l'aluminium (mm)	0,20	0,28	0,28	0,35
Rayon minimal de cintrage sans outillage (mm)	≥ 5xDu	≥ 5xDu	≥ 10xDu	-
Rayon minimal de cintrage avec outil à cintrer (mm)	≥ 2xDu	≥ 2xDu	≥ 5xDu	≥ 5xDu
Poids (g/m)	105	140	260	350
Contenance (l/m)	0,113	0,201	0,314	0,531

TUBES PRÉ-ISOLÉS

Les tubes pré-isolés sont pourvus d'une isolation thermique ronde en mousse PE expansée, pour les protéger de la condensation et de la perte de chaleur (déperditions thermiques), de l'expansion et pour réduire la transmission de bruits. La mousse PE est isolée par un film en PE extrudé rouge ou bleu. L'isolation thermique est exempte de CFC et présente les propriétés suivantes :

Caractéristiques	
Valeur d'isolation (DIN 52613 / ISO 8497)	0,040 W/mK à +40 °C
	0,036 W/mK à +10 °C
Résistance à la température	-40 °C à +100 °C
Température de service	+5 °C à +100 °C (EN 14707)
Épaisseur	6, 10 et 13 mm

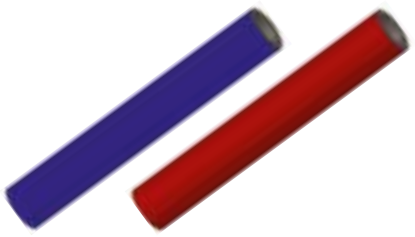

TUBES GAINÉS

Pour les passages dans les murs ou les plafonds, les tubes doivent être pourvus d'une gaine. Afin de protéger les tubes de tout dommage, il est également recommandé d'utiliser les tubes avec une gaine de protection en polyéthylène. Les gaines sont disponibles en rouge ou en bleu.

	MultiSkin 4				MultiSkin 2	
Diamètre du tube (mm)	16	20	26	32	16	20
Diamètre intérieur de la gaine (mm)	20	24	28	36	20	27
Diamètre extérieur de la gaine (mm)	25	28	34	42	26	34



Le tube gainé "Twin" se compose de deux tubes MultiSkin 4 et de deux gaines de polyéthylène, reliées entre elles au moyen de fixations intermédiaires perforées, le tout sur un seul rouleau. Les fixations intermédiaires maintiennent les gaines ensemble et garantissent une finition parfaite de l'installation. Les fixations perforées permettent en outre de désolidariser les gaines lorsque les travaux d'installation l'exigent. Pour distinguer facilement le contenu des deux gaines, l'une des deux est pourvue d'un liseret rouge.

TUBE MULTICOUCHE MULTISKIN 4

TUBE MULTISKIN 4 NU

MSS
Barre de 5 mètres



Dimensions	Code article	Qté (pcs)	Qté (m)
16x2 - 5 m	B111001004	25	125
20x2 - 5 m	B111003004	18	90
26x3 - 5 m	B111004004	10	50
32x3 - 5 m	B111005004	7	35
40x3,5 - 5 m	B111006004	9	45
50x4 - 5 m	B111007004	7	35
63x4,5 - 5 m	B111008004	4	20
75x6 - 5 m	B111011004	2	10

TUBE MULTISKIN 4 NU

MS
Couronne



Dimensions	Code article	Qté (pcs)	Qté (m)
16x2 - 100 m	B112002002	1	100
16x2 - 200 m	B112002003	1	200
20x2 -100 m	B112004001	1	100
26x3 - 50 m	B112005001	1	50
32x3 - 50 m	B112006001	1	50

TUBE MULTISKIN 4 NU

MSS
Barre de 3 mètres



Dimensions	Code article	Qté (pcs)	Qté (m)
16x2 - 3 m	B111009001	25	75
20x2 - 3 m	B111009002	18	54
26x3 - 3 m	B111009003	10	30
32x3 - 3 m	B111009004	7	21
40x3,5 - 3 m	B111009005	9	27
50x4 - 3 m	B111009006	7	21
63x4,5 - 3 m	B111009007	4	12

TUBE MULTISKIN 4 ISOLÉ 6 MM BLEU

MSISO6B
Couronne
Conductibilité thermique 0,040 W/m.K



Dimensions	Code article	Qté (pcs)	Qté (m)
16x2 - 100 m - 6 mm	B131002001	1	100
20x2 - 50 m - 6 mm	B131004001	1	50
26x3 - 50 m - 6 mm	B131005002	1	50
32x3 - 25 m - 6 mm	B131006001	1	25

FOURREAU EN CARTON POUR TUBE

MSR0000
Pour le transport de tubes multicouche
Longueur maximale des tubes : 5 mètres
Diamètre du fourreau : 105 mm

Dimensions	Code article	Qté (pcs)	Qté (m)
L 5 m - Ø 105 mm	MSR0000	1	5

TUBE MULTISKIN 4 ISOLÉ 6 MM ROUGE

MSISO6R
Couronne
Conductibilité thermique 0,040 W/m.K



Dimensions	Code article	Qté (pcs)	Qté (m)
16x2 - 100 m - 6 mm	B132002001	1	100
20x2 - 50 m - 6 mm	B132004001	1	50
26x3 - 50 m - 6 mm	B132005002	1	50
32x3 - 25 m - 6 mm	B132006001	1	25

TUBE MULTICOUCHE MULTISKIN 4

TUBE MULTISKIN 4 ISOLÉ 10 MM BLEU

MSISO10B

Couronne
Conductibilité thermique 0,040 W/m.K



Dimensions	Code article	Qté (pcs)	Qté (m)
16x2 - 50 m - 10 mm	B131008001	1	50
20x2 - 50 m - 10 mm	B131010001	1	50
26x3 - 50 m - 10 mm	B131011002	1	50

TUBE MULTISKIN 4 ISOLÉ 10 MM ROUGE

MSISO10R

Couronne
Conductibilité thermique 0,040 W/m.K



Dimensions	Code article	Qté (pcs)	Qté (m)
16x2 - 50 m - 10 mm	B132008001	1	50
20x2 - 50 m - 10 mm	B132010001	1	50
26x3 - 25 m - 10 mm	B132011011	1	25
32x3 - 25 m - 10 mm	B132012001	1	25

TUBE MULTISKIN 4 ISOLÉ 13 MM BLEU

MSISO13B

Couronne
Conductibilité thermique 0,040 W/m.K



Dimensions	Code article	Qté (pcs)	Qté (m)
20x2 - 50 m - 13 mm	B131015021	1	50
26x2 - 50 m - 13 mm	B131016001	1	50

TUBE MULTISKIN 4 GAINÉ BLEU

MSFB

Couronne



Dimensions	Code article	Qté (pcs)	Qté (m)
16x2 - 50 m	B121002002	1	50
16x2 - 100 m	B121002003	1	100
20x2 - 50 m	B121004002	1	50
26x3 - 50 m	B121005001	1	50
32x3 - 50 m	B121006001	1	50

TUBE MULTISKIN 4 GAINÉ ROUGE

MSFR

Couronne



Dimensions	Code article	Qté (pcs)	Qté (m)
16x2 - 50 m	B122002002	1	50
16x2 - 100 m	B122002003	1	100
20x2 - 50 m	B122004002	1	50
26x3 - 50 m	B122005001	1	50
32x3 - 50 m	B122006001	1	50

TUBE MULTISKIN 4 GAINÉ DUO

MSFC

Couronne



Dimensions	Code article	Qté (pcs)	Qté (m)
16x2 - 50 m	B124002001	1	50

TUBE MULTICOUCHE MULTISKIN 2

TUBE MULTISKIN 2 NU

BS
Couronne



Dimensions	Code article	Qté (pcs)	Qté (m)
16x2 - 100 m	B212002001	1	100
16x2 - 200 m	B212002002	1	200
16x2 - 600 m	B212002007	1	600
20x2 - 100 m	B212004001	1	100
26x3 - 50 m	B212005001	1	50
32x3 - 50 m	B212006001	1	50

TUBE MULTISKIN 2 ISOLÉ 6 MM ROUGE

BSISO6R
Couronne
Conductibilité thermique 0,040 W/m.K



Dimensions	Code article	Qté (pcs)	Qté (m)
16x2 - 50 m - 6 mm	B232002001	1	50
16x2 - 100 m - 6 mm	B232002002	1	100
20x2 - 50 m - 6 mm	B232004001	1	50
26x3 - 25 m - 6 mm	B232005001	1	25

TUBE MULTISKIN 2 NU

BSS
Barres de 5 mètres



Dimensions	Code article	Qté (pcs)	Qté (m)
16x2 - 5 m	B211001001	24	120
20x2 - 5 m	B211002001	15	75
26x3 - 5 m	B211004004	24	120
32x3 - 5 m	B211005004	10	50
40x3,5 - 5 m	B211006004	10	50
50x4 - 5 m	B211007004	3	15
63x4,5 - 5 m	B211008004	1	5

TUBE MULTISKIN 2 ISOLÉ 9 MM BLEU

BSISO9B
Couronne
Conductibilité thermique 0,040 W/m.K



Dimensions	Code article	Qté (pcs)	Qté (m)
16x2 - 50 m - 9 mm	B231011001	1	50
20x2 - 50 m - 9 mm	B231008001	1	50
26x3 - 25 m - 9 mm	B231009001	1	25
32x3 - 25 m - 9 mm	B231010001	1	25

TUBE MULTISKIN 2 ISOLÉ 6 MM BLEU

BSISO6B
Couronne
Conductibilité thermique 0,040 W/m.K



Dimensions	Code article	Qté (pcs)	Qté (m)
16x2 - 50 m - 6 mm	B231002001	1	50
16x2 - 100 m - 6 mm	B231002002	1	100
20x2 - 50 m - 6 mm	B231004001	1	50
26x3 - 25 m - 6 mm	B231005001	1	25

TUBE MULTISKIN 2 ISOLÉ 9 MM ROUGE

BSISO9R
Couronne
Conductibilité thermique 0,040 W/m.K



Dimensions	Code article	Qté (pcs)	Qté (m)
16x2 - 50 m - 9 mm	B232011001	1	50
20x2 - 50 m - 9 mm	B232008001	1	50
26x3 - 25 m - 9 mm	B232009001	1	25
32x3 - 25 m - 9 mm	B232010001	1	25

TUBE MULTICOUCHE MULTISKIN 2

TUBE MULTISKIN 2 ISOLÉ 13 MM BLEU

BSISB13B

Couronne

Conductibilité thermique 0.040 W / m.K



Dimensions	Code article	Qté (pcs)	Qté (m)
20x2 - 50 m - 13 mm	B231012001	1	50
26x3 - 25 m - 13 mm	B231013001	1	25

TUBE MULTISKIN 2 GAINÉ BLEU

BSFB

Couronne



Dimensions	Code article	Qté (pcs)	Qté (m)
16x2 - 50 m	B221003001	1	50
16x2 - 100 m	B221001001	1	100
20x2 - 50 m	B221004001	1	50
N 26x3 - 50 m	B221005001	1	50

TUBE MULTISKIN 2 GAINÉ ROUGE

BSFR

Couronne



Dimensions	Code article	Qté (pcs)	Qté (m)
16x2 - 50 m	B222003001	1	50
16x2 - 100 m	B222001001	1	100
20x2 - 50 m	B222004001	1	50
N 26x3 - 50 m	B222005001	1	50

N = NOUVEAU

NOTES

Raccords à sertir MultiSkin pour Tubes multicouche

Ø 16 - 20 - 26 - 32 - 40 - 50 - 63 - 75 mm
Profil de sertissage TH, H et U

EN ISO 21003

PERFORMANCE :

- Solution à sertir, permet de connecter un raccord en 7 secondes et évite les risques liés à la soudure.
- Raccords à sertir compatibles profils TH, H et U, avec les principales marques d'outils
- Amélioration de l'hydraulique avec une réduction des pertes de charges (de 17 % en moyenne par rapport à l'ancienne gamme).

SÉCURITÉ :

- Bague Visu-Control® détachable, permettant un contrôle visuel et tactile du sertissage
- Technologie « *non étanche si non serti* », si non serti le raccord laisse passer l'eau lors de l'essai sous pression.
- Bouchon de protection pour empêcher la pénétration d'impuretés.



Eau potable	Eau chaude sanitaire	Réseaux de chauffage	Systèmes radiants	Eau glacée	Chauffage solaire	Chauffage urbain	Vapeur d'eau	Eaux pluviales	Eau industrielle	Vide d'air	Air comprimé	Gaz	Carburant	GPL
✓	✓	✓	✓	✓	-	-	-	✓	-	-	-	-	-	-

✓ Applications compatibles avec les raccords - Applications incompatibles avec les raccords Pour toute autre application, n'hésitez pas à contacter COMAP.

GARANTIE* 10 ANS

** Pour plus de précision sur les termes et applications de la garantie, veuillez consulter les conditions de garantie COMAP*

FICHE TECHNIQUE

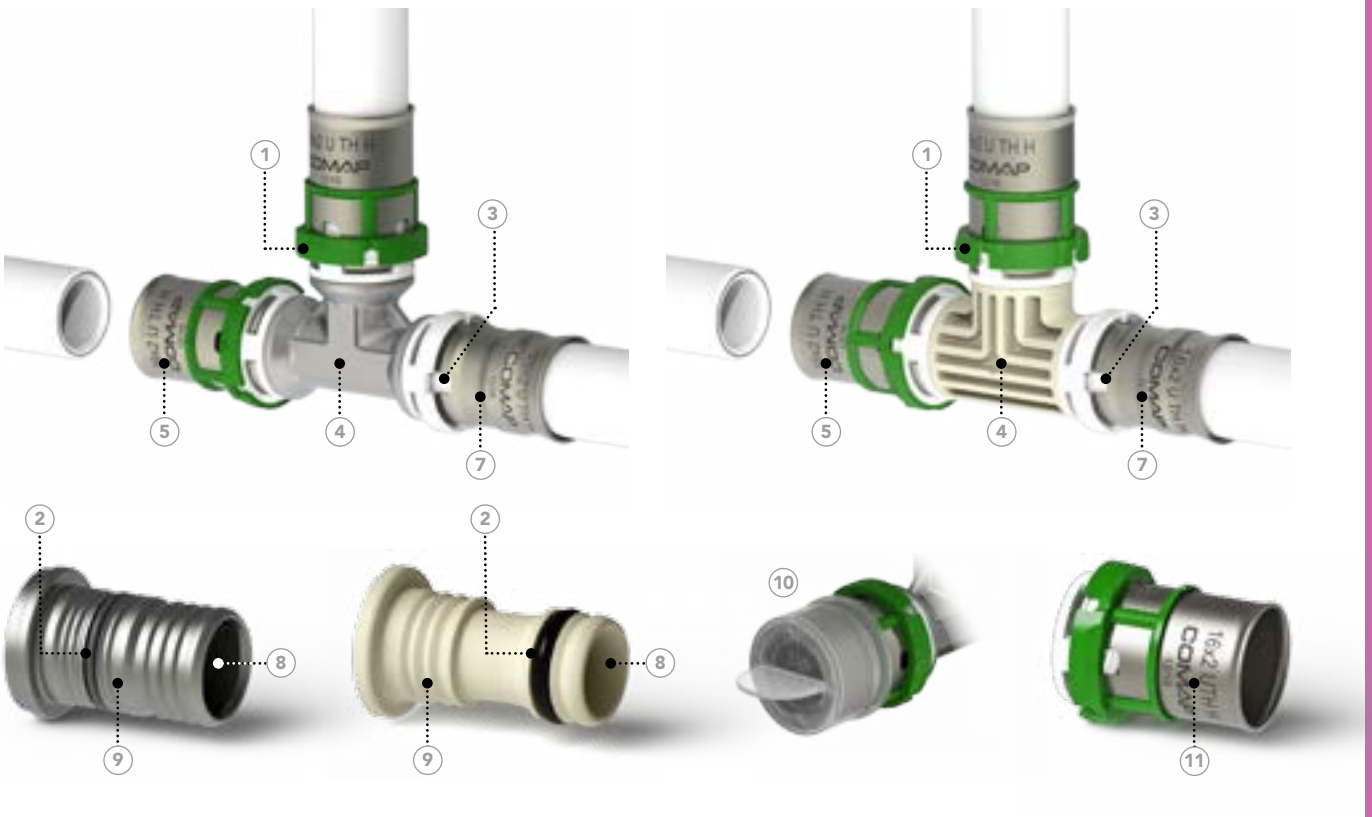

1. Bague Visu-Control® détachable = outil bien positionné (profil TH) + indicateur de sertissage
2. Joint torique EPDM avec fonction non étanche si non serti
3. Fenêtre de visualisation = garantie la bonne insertion du tube
4. Matériaux de qualité = corps en laiton CW617N-DW pour les raccords métalliques, ou en PPSU pour les raccords synthétiques
5. Douille en acier inox pour une grande résistance à la corrosion
6. Étamage du raccord = esthétique soignée et évite la corrosion dans les installations en encastré (raccords métalliques)
7. Multiprofil = raccord compatible profils TH, H et U, avec différentes marques d'outils
8. Amélioration de l'hydraulique = pertes de charge réduites
9. Épaulement sur la canule = protège le joint lors de l'insertion du tube
10. Bouchon de protection = protège les raccords pendant le transport et protège le joint des impuretés
11. Marquage laser = garantit une information lisible et indélébile pour la traçabilité du produit

APPLICATIONS

Applications	Description	Température d'utilisation	Pression d'utilisation
Eau sanitaire	Installations d'eau chaude et froide potable	+5°C à +95°C	10 bar
Chauffage et refroidissement*	Pour les systèmes et réseaux de chauffage à eau	-10°C à +95°C	10 bar
Eaux pluviales	Pour les installations d'eaux pluviales dans les bâtiments	-10°C à +95°C	10 bar

* Il est possible d'utiliser jusqu'à 50% de glycol en complément de 50% d'eau. Pour toute autre application merci de contacter COMAP.

INSTALLATION

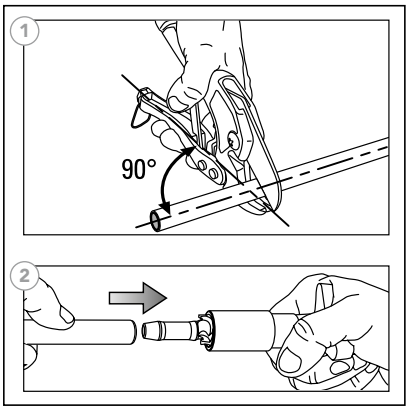

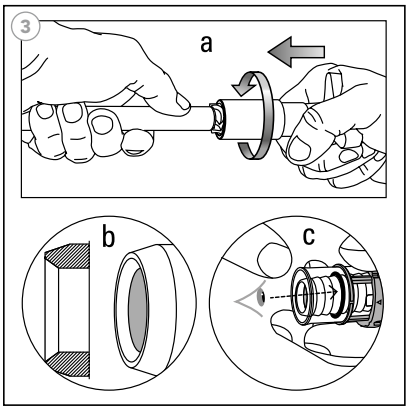

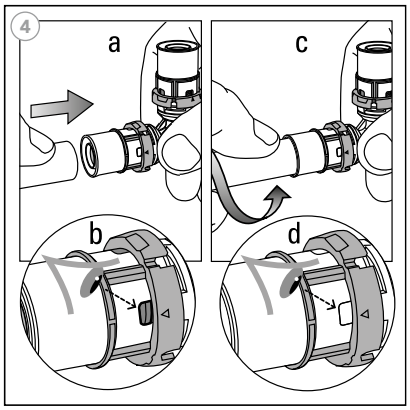

1 COUPER

Couper le tube à 90° à l'aide d'un coupe-tube (1). Dans les calculs, ne pas oublier de prendre en compte la longueur du tube située à l'intérieur du raccord (dimension « A »).

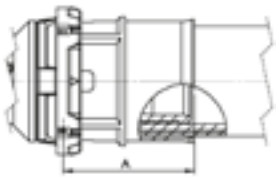

Diamètre tube (mm)	16	20	26	32	40	50	63	75
Profondeur d'insertion A (mm)	24	24	25	29	39	40	62	62

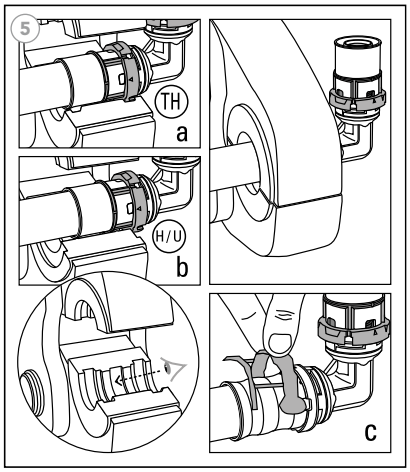

2 CALIBRER

Utiliser un outil de calibrage COMAP pour redonner sa forme cylindrique au tube (2).

3 ÉBAVURER

Ébavurer (3a) et contrôler visuellement que les bords des tubes sont propres et biseautés afin d'éviter d'endommager le joint situé à l'intérieur du raccord (3b). Vérifier que le joint est correctement installé sur le raccord (3c).

4 ASSEMBLER

Insérer le tube dans le raccord (4a), en effectuant une légère rotation et en poussant dans le sens de la longueur jusqu'à arriver en butée (4c).

S'assurer que le tube est correctement inséré par le biais de la fenêtre de visualisation d'insertion (4b, 4d).

5 SERTIR

Avant le sertissage, contrôler qu'il n'y ait pas d'impuretés au niveau des mâchoires et des chaînes de sertissage. Vérifier également que vous utilisez les mâchoires et chaînes de sertissage adéquates et qu'elles correspondent aux raccords utilisés. Si vous utilisez une mâchoire avec un profil TH, positionner la mâchoire sur la bague Visu-Control® (5a). Avec une mâchoire H ou U, positionner la mâchoire contre la bague Visu-Control® (5b). Une fois le sertissage effectué, détacher le Visu-Control® (5c).

JOINT D'ÉTANCHÉITÉ

Les raccords de notre système multicouche sont dédiés aux applications eau et chauffage centralisé. Ils sont fournis avec des joints en EPDM.

Nos raccords sont dotés de la technologie « non étanche si non serti ». Cette technologie a été conçue pour indiquer un oubli de sertissage. Tant que le raccord n'est pas serti, il laisse passer de l'eau ou de l'air. Cela permet de détecter facilement l'absence de sertissage lors de l'essai sous pression.

	Type	Applications
	Joint EPDM (noir)	• Installations d'eau potable • Installations d'eau chaude et froide sanitaire • Installations de chauffage • Installations en eau glacée • Eau glycolée • Récupération des eaux pluviales

RECOMMANDATIONS DE MONTAGE

Les tableaux ci-dessous indiquent l'espace minimum de travail nécessaire pour que le sertissage du raccord soit effectué correctement avec l'outil approprié. Ces distances se rapportent à des configurations d'installation générale qui sont schématiquement représentées pour les figures ci-dessous :

Diamètre tube (mm)	X (mm)	Y (mm)
16	40	72
20	40	74
26	40	77
32	40	80
40 *	75	110
50 *	85	120
63 *	90	130
75*	-	-

* Raccords sertis à l'aide de chaînes

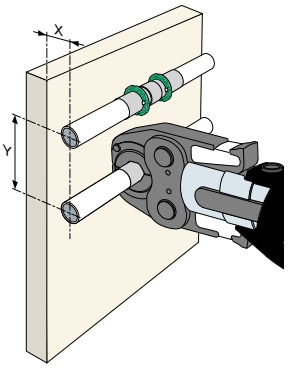

Installation contre un mur

Diamètre tube (mm)	X (mm)	Y1 (mm)	Y2 (mm)
16	44	61	78
20	44	61	80
26	44	61	83
32	44	61	86
40 *	75	75	110
50 *	85	85	120
63 *	90	90	130
75*	-	-	-

* Raccords sertis à l'aide de chaînes

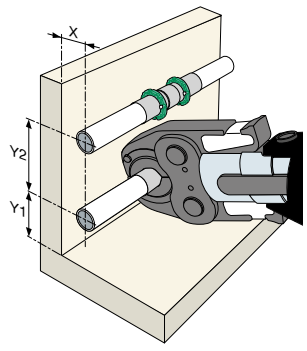

Installation au pied d'un mur

COMPATIBILITÉ DES OUTILS DE SERTISSAGE

Les raccords à sertir COMAP ont été conçus et certifiés avec l'outillage Novopress. Des tests internes ont été réalisés. Le tableau ci-dessous présente les résultats pour le sertissage des raccords COMAP.

		16			20			26			32			40			50			63			75		
		TH	U	H	TH	U	H	TH	U	H	TH	U	H	TH	U	H	TH	U	H	TH	U	H	TH	U	H
NOVOPRESS	ACO 102 / ACO 103 / AFP101 / SP1932	TH	U	H	TH	U		TH	-	H	TH THL	U													
	ACO 202/203	TH	U	H	TH	U	H	TH	-	H	TH THL	U	H	TH	U	-	TH	U	-	TH	U	-	-	U	-
	ACO 202XL/203XL	TH	U	H	TH	U	H	TH	-	H	TH THL	U	H	TH	U	-	TH	U	-	TH	U	-	-	U	-
	ECO 301	TH	U	H	TH	U	H	TH	-	H	TH THL	U	H	TH	U	-	TH	U	-	TH	U	-	-	U	-

Des essais internes sont en cours avec d'autres outils à sertir disponibles sur le marché.
Veuillez contacter COMAP pour plus de précisions.

COMPATIBILITÉ AVEC DES PRODUITS CHIMIQUES

Le raccord MultiSkin synthétique n'est pas toujours compatible avec l'utilisation de produits chimiques présents dans certains mastics, peintures, détergents, joints d'étanchéité, colles, mousses, désinfectants, etc.

COMAP n'autorise pas l'utilisation de mousse à expansion avec les raccords MultiSKIN COMAP Synthétique (exception faite de la mousse à expansion proposée par COMAP), sauf avis contraire de son service technique.

Note : Merci de vous renseigner auprès de COMAP avant d'utiliser tout produit de ce type avec les raccords synthétiques COMAP.

COMPATIBILITÉ DES TUBES MULTICOUCHE

Les raccords COMAP MultiSkin ne doivent être utilisés qu'avec les tubes multicouche COMAP MultiSkin.

RACCORDS À SERTIR MÉTALLIQUES

COUDE ÉGAL 45° À SERTIR

7041W



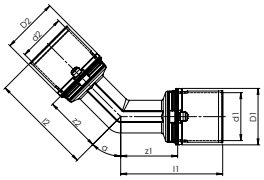

Dimensions	Code article	d1/d2	z1/z2	l1/l2	Qté (pcs)
26x3	**7041W26**	26	31	56	2
32x3	**7041W32**	32	32	61	2
40x3,5	**7041W40**	40	32	71	2
50x4	**7041W50**	50	37	78	1
63x4,5	**7041W63**	63	47	108	1
75x6	**7041W75**	75	62	124	1

COUDE À SERTIR FEMELLE À VISSER

7090GW



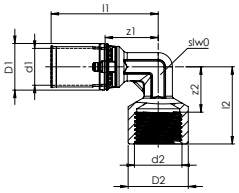

Dimensions	Code article	d1	d2	z1	z2	l1	l2	Qté (pcs)
16x2 - 1/2"	**7090GW1612**	16	G1/2	23	20	47	34	2
20x2 - 1/2"	**7090GW2012**	20	G1/2	23	20	47	34	2
20x2 - 3/4"	**7090GW2034**	20	G3/4	31	27	55	43	2
26x3- 3/4"	**7090GW2634**	26	G3/4	31	26	56	43	2
26x3 - 1"	**7090GW261**	26	G1	31	31	56	49	2
32x3 -1"	**7090GW321**	32	G1	32	31	60	49	2
40x3,5 -1"1/4	**7090GW40114**	40	G1 1/4	33	36	72	56	2
50x4 -1"1/2	**7090GW50112**	50	G1 1/2	38	38	78	60	1
63x4,5 - 2"	**7090GW632**	63	G2	47	50	108	75	1

COUDE ÉGAL 90° À SERTIR

7090W



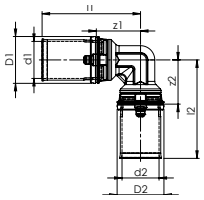

Dimensions	Code article	d1/d2	z1/z2	l1/l2	Qté (pcs)
16x2	**7090W16**	16	19	43	2
20x2	**7090W20**	20	23	47	2
26x3	**7090W26**	26	31	56	2
32x3	**7090W32**	32	32	60	2
40x3,5	**7090W40**	40	32	72	2
50x4	**7090W50**	50	38	78	1
63x4,5	**7090W63**	63	47	108	1
75x6	**7090W75**	75	62	124	1

COUDE À SERTIR MÂLE À VISSER

7092GW



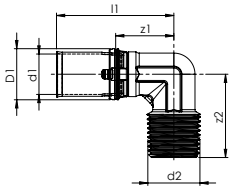

Dimensions	Code article	d1	d2	z1	z2	l1	Qté (pcs)
16x2 -1/2"	**7092GW1612**	16	R1/2	23	34	47	2
20x2 -1/2"	**7092GW2012**	20	R1/2	23	34	47	2
20x2 - 3/4"	**7092GW2034**	20	R3/4	23	35	47	2
26x3 - 3/4"	**7092GW2634**	26	R3/4	31	39	56	2
26x3 - 1"	**7092GW261**	26	R1	31	46	56	2
32x3 - 1"	**7092GW321**	32	R1	32	46	60	2
40x3,5 - 1" 1/4	**7092GW40114**	40	R1 1/4	32	53	71	2
50x4 - 1"1/2	**7092GW50112**	50	R1 1/2	37	57	78	1
63x4,5 - 2"	**7092GW632**	63	R2	47	76	108	1

RACCORDS À SERTIR MÉTALLIQUES

COUDE TUBE À SERTIR

7090SW

Raccord nickelé, uniquement pour les applications chauffage



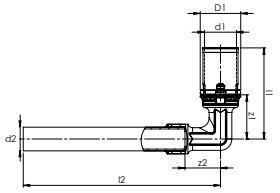

Dimensions	Code article	d1	d2	z1	z2	l1	l2	Qté (pcs)
16x2-12-L100	**7090SW1612**	16	12	22	18	46	100	2

COUDE TUBE À SERTIR

7090EW

Raccord nickelé, uniquement pour les applications chauffage



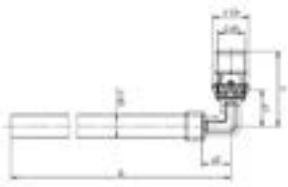

Dimensions	Code article	d1	d2	z1	z2	l1	l2	Qté (pcs)
16x2-12-L150	**7090EW1612**	16	12	22	18	46	150	2
16x2-15-L150	**7090EW1615**	16	15	22	18	46	150	2
20x2-22-L60	**7090EW2022**	20	22	31	27	55	60	2
26x3-22-L60	**7090EW2622**	26	22	31	27	56	60	2

COUDE CANNE À SERTIR

7090LW

Raccord nickelé, uniquement pour les applications chauffage



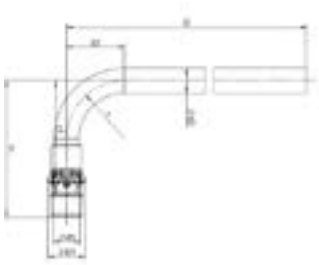

Dimensions	Code article	d1	d2	z1	z2	l1	l2	Qté (pcs)
16x2-15-L200	**7090LW161**	16	15	59	35	83	200	2
16x2-15-L300	**7090LW162**	16	15	59	35	83	300	2
16x2-15-L1100	**7090LW163**	16	15	59	35	83	1100	2
20x2-15-L300	**7090LW201**	20	15	59	35	83	300	2

COUDE À SERTIR À COMPRESSION

7090JW

Compression pour tubes cuivre



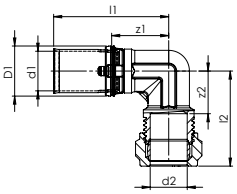

Dimensions	Code article	d1	d2	z1	z2	l1	l2	Qté (pcs)
16x2-Cu15	**7090JW1615**	16	Cu 15	23	18	47	39	2
20x2-Cu22	**7090JW2022**	20	Cu 22	31	25	55	46	2
26x3-Cu22	**7090JW2622**	26	Cu 22	31	25	56	46	2

COUDE À SERTIR À ÉCROU TOURNANT

7096GW

Livré avec joint plat



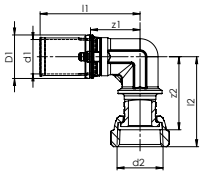

Dimensions	Code article	d1	d2	z1	z2	l1	l2	Qté (pcs)
16x2-1/2	**7096GW1612**	16	G1/2	23	35	47	43	2
16x2-3/4	**7096GW1634**	16	G3/4	23	37	47	46	2
20x2-1/2	**7096GW2012**	20	G1/2	23	35	47	43	2
20x2-3/4	**7096GW2034**	20	G3/4	23	37	47	46	2
26x3-3/4	**7096GW2634**	26	G3/4	31	42	56	51	2

RACCORDS À SERTIR MÉTALLIQUES

COUDE À SERTIR MÂLE AVEC JOINT TORIQUE

7098DW



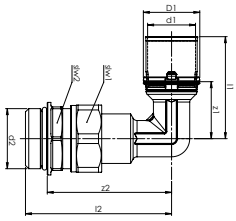

Dimensions	Code article	d1	d2	z1	z2	l1	l2	Qté (pcs)
26x3-1"	**7098DW261**	26	G1	31	69	56	81	2

TÉ ÉGAL À SERTIR

7130W



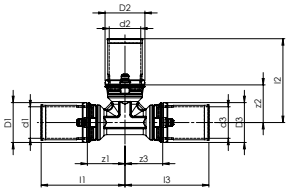

Dimensions	Code article	d1/d2/d3	z1/z2/z3	l1/l2/l3	Qté (pcs)
16x2	**7130W16**	16	19	43	2
20x2	**7130W20**	20	23	47	2
26x3	**7130W26**	26	31	56	2
32x3	**7130W32**	32	32	60	2
40x3,5	**7130W40**	40	33	72	2
50x4	**7130W50**	50	37	78	1
63x4,5	**7130W63**	63	47	108	1
75x6	**7130W7**	75	62	124	1

TÉ RÉDUIT À SERTIR

7130RW



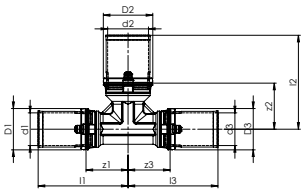

Dimensions	Code article	d1	d2	d3	z1	z2	z3	l1	l2	l3	Qté (pcs)
16x2-20x2-16x2	**7130RW162016**	16	20	16	21	23	21	45	47	45	2
20x2-16x2-16x2	**7130RW201616**	20	16	16	23	23	23	47	47	47	2
20x2-16x2-20x2	**7130RW201620**	20	16	20	23	22	23	47	45	47	2
20x2-20x2-16x2	**7130RW202016**	20	20	16	23	22	22	47	46	46	2
20x2-26x3-16x2	**7130RW202616**	20	26	16	31	31	31	55	56	55	2
20x2-26x3-20x2	**7130RW202620**	20	26	20	31	31	31	55	56	55	2
26x3-16x2-16x2	**7130RW261616**	26	16	16	31	25	31	56	49	55	2
26x3-16x2-20x2	**7130RW261620**	26	16	20	31	25	31	56	49	55	2
26x3-16x2-26x3	**7130RW261626**	26	16	26	31	25	31	56	49	56	2
26x3-20x2-16x2	**7130RW262016**	26	20	16	31	31	31	56	55	55	2
26x3-20x2-20x2	**7130RW262020**	26	20	20	31	31	31	56	55	56	2
26x3-20x2-26x3	**7130RW262026**	26	20	26	31	31	31	56	55	56	2
26x3-26x3-16x2	**7130RW262616**	26	26	16	31	31	31	56	56	55	2
26x3-26x3-20x2	**7130RW262620**	26	26	20	31	31	31	56	56	55	2
26x3-32x3-26x3	**7130RW263226**	26	32	26	32	32	32	56	61	56	2
32x3-16x2-32x3	**7130RW321632**	32	16	32	32	31	32	61	55	61	2
32x3-20x2-32x3	**7130RW322032**	32	20	32	32	32	32	61	55	61	2
32x3-26x3-26x3	**7130RW322626**	32	26	26	32	32	32	61	56	56	2
32x3-26x3-32x3	**7130RW322632**	32	26	32	32	32	32	61	56	61	2
32x3-32x3-26x3	**7130RW323226**	32	32	26	32	32	32	61	61	56	2
40x,5-20x2-40x3,5	**7130RW402040**	40	20	40	32	31	32	71	55	71	2
40x3,5-26x3-40x3,5	**7130RW402640**	40	26	40	32	31	32	71	56	71	2
40x3,5-32x3-40x3,5	**7130RW403240**	40	32	40	32	32	32	71	60	71	2
50x4-26x3-50x4	**7130RW502650**	50	26	50	37	37	37	78	62	78	1
50x4-32x3-50x4	**7130RW503250**	50	32	50	37	38	37	78	66	78	1
50x4-40x3,5-50x4	**7130RW504050**	50	40	50	37	40	37	78	79	78	1
63x4,5-26x3-63x4,5	**7130RW632663**	63	26	63	47	46	47	108	71	108	1
63x4,5-32x3-63x4,5	**7130RW633263**	63	32	63	47	48	47	108	77	108	1
63x4,5-40x3,5-63x4,5	**7130RW634063**	63	40	63	47	48	47	108	87	108	1
63x4,5-50x4-63x4,5	**7130RW635063**	63	50	63	47	48	47	108	88	108	1
75x6-50x4-75x6	**7130RW755075**	75	50	75	62	61	62	124	100	124	1
75x6-63X4,5-75x6	**7130RW756375**	75	63	75	62	60	62	124	122	124	1

RACCORDS À SERTIR MÉTALLIQUES

TÉ À SERTIR FEMELLE À VISSER

7130GW



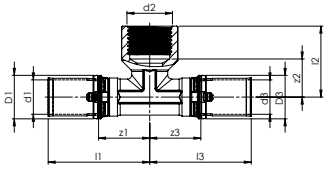

Dimensions	Code article	d1	d2	d3	z1 z3	z2	l1 l3	l2	Qté (pcs)
16x2-1/2-16x2	**7130GW161216**	16	G1/2	16	24	20	48	34	2
20x2-1/2-20x2	**7130GW201220**	20	G1/2	20	24	20	48	34	2
20x2-3/4-20x2	**7130GW203420**	20	G3/4	20	31	27	55	42	2
26x3-1/2-26x3	**7130GW261226**	26	G1/2	26	31	32	56	49	2
26x3-3/4-26x3	**7130GW263426**	26	G3/4	26	31	27	56	42	2
26x3-1"-26x3	**7130GW26126**	26	G1	26	31	31	56	49	2
32x3-1/2-32x3	**7130GW321232**	32	G1/2	32	32	27	60	40	2
32x3-3/4-32x3	**7130GW323432**	32	G3/4	32	32	29	60	44	2
32x3-1"-32x3	**7130GW32132**	32	G1	32	37	34	65	51	2
32x3-1"1/4-32x3	**7130GW3211432**	32	G1 1/4	32	37	36	65	56	2
40x3,5-3/4-40x3,5	**7130GW403440**	40	G3/4	40	32	34	71	51	2
40x3,5-1"-40x3,5	**7130GW40140**	40	G1	40	32	29	71	44	2
40x3,5-1"1/4-40x3,5	**7130GW4011440**	40	G1 1/4	40	33	56	72	56	2
50x4-3/4-50x4	**7130GW503450**	50	G3/4	50	37	38	78	53	1
50x4-1"-50x4	**7130GW50150**	50	G1	50	37	34	78	53	1
63x4,5-3/4-63x4,5	**7130GW633463**	63	G3/4	63	47	46	108	58	1
63x4,5-2"-63x4,5	**7130GW63263**	63	G2	63	47	50	108	75	1

TÉ À SERTIR MÂLE À VISSER

7132GW



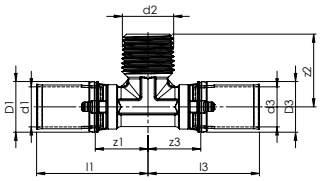

Dimensions	Code article	d1	d2	d3	z1 z3	z2	l1 l3	Qté (pcs)
16x2-1/2-16x2	**7132GW161216**	16	R1/2	16	21	30	45	2
20x2-1/2-20x2	**7132GW201220**	20	R1/2	20	21	30	45	2
20x2-3/4-20x2	**7132GW203420**	20	R3/4	20	21	34	48	2
26x3-3/4-26x3	**7132GW263426**	26	R3/4	26	31	38	56	2
26x3-1"-26x3	**7132GW26126**	26	R1	26	31	44	56	2
32x3-3/4-32x3	**7132GW323432**	32	R3/4	32	32	41	60	2
32x3-1"-32x3	**7132GW32132**	32	R1	32	32	45	60	2
40x3,5-1"-40x3,5	**7132GW40140**	40	R1	40	32	55	71	2
40x3,5-1"1/4-40x3,5	**7132GW4011440**	40	R1 1/4	40	32	55	71	2

CANNE EN TÉ À SERTIR

7130LW

Raccord nickelé, uniquement pour les applications chauffage

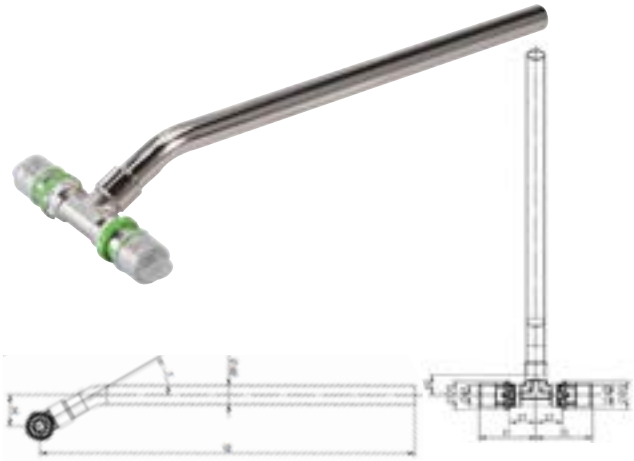

Dimensions	Code article	d1	d2	d3	z1 z3	z2	l1 l3	l2	Qté (pcs)
16x2-15-L300	**7130LW161615**	16	15	16	21	17	45	300	2
20x2-15-L300	**7130LW202015**	20	15	20	21	17	45	300	2

TÉ À SERTIR À COMPRESSION

7130JW



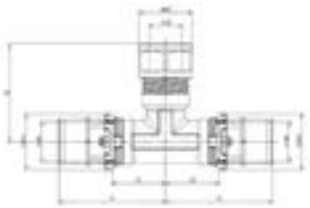

Dimensions	Code article	d1	d2	d3	z1 z3	z2	l1 l3	l2	Qté (pcs)
16x2-Cu15-16x2	**7130JW161516**	16	Cu 15	16	24	18	48	39	2

TÉS CROISÉS À SERTIR

7495W



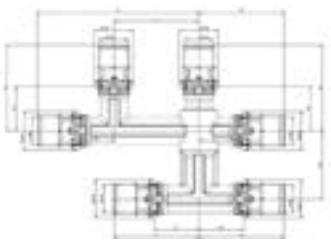

Dimensions	Code article	d1	d3	d5	d6	Z	z2	l	l2	H1	Qté (pcs)
16x2-16x2-16x2	**7495W161616**	16	16	16	16	26	21	50	95	40	1
20x2-16x2-16x2	**7495W201616**	20	20	20	20	26	21	50	95	40	1
20x2-16x2-20x2	**7495W201620**	20	16	20	20	26	21	50	95	40	1
20x2-20x2-20x2	**7495W202020**	20	16	16	16	26	21	50	95	40	1

RACCORDS À SERTIR MÉTALLIQUES

MANCHON ÉGAL À SERTIR

7270W



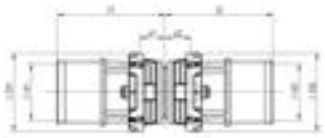

Dimensions	Code article	d1	d2	z1/ z2	l1/ l2	Qté (pcs)
16x2	**7270W16**	16	16	7	31	2
20x2	**7270W20**	20	20	7	31	2
26x3	**7270W26**	26	26	7	32	2
32x3	**7270W32**	32	32	9	37	2
40x3,5	**7270W40**	40	40	10	49	2
50x4	**7270W50**	50	50	10	51	1
63x4,5	**7270W63**	63	63	11	72	1
75x6	**7270W75**	75	75	13	75	1

MANCHON DROIT À SERTIR FEMELLE À VISSER

7270GW



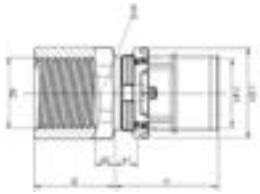

Dimensions	Code article	d1	d2	z1	z2	l1	l2	Qté (pcs)
16x2-1/2	**7270GW1612**	16	G1/2	7	6	31	24	2
20x2-1/2	**7270GW2012**	20	G1/2	7	6	31	24	2
20x2-3/4	**7270GW2034**	20	G3/4	7	7	31	26	2
26x3-3/4	**7270GW2634**	26	G3/4	7	5	32	26	2
26x3-1"	**7270GW261**	26	G1	7	3	32	26	2
32x3-1"	**7270GW321**	32	G1	7	3	36	26	2
32x3-1"1/4	**7270GW32114**	32	G1 1/4	7	10	36	32	2
40x3,5-3/4	**7270GW4034**	40	G3/4	7	11	46	20	2
40x3,5-1"1/4	**7270GW40114**	40	G1 1/4	7	11	46	32	2
50x4-1"1/2	**7270GW50112**	50	G1 1/2	9	6	48	28	1
63x4,5-2"	**7270GW632**	63	G2	9	6	70	32	1
75x6 - 2"1/2	**7270GW75212**	75	G2 1/2	7	13	70	54	1

MANCHON RÉDUIT À SERTIR

7240W



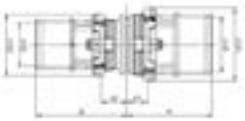

Dimensions	Code article	d1	d2	z1	z2	l1	l2	Qté (pcs)
20x2-16x2	**7240W2016**	20	16	7	9	31	33	2
26x3-16x3	**7240W2616**	26	16	7	9	32	33	2
26x3-20x2	**7240W2620**	26	20	7	9	39	33	2
32x3-16x2	**7240W3216**	32	16	9	10	37	34	2
32x3-20x2	**7240W3220**	32	20	9	10	37	34	2
32x3-26x3	**7240W3226**	32	26	9	10	37	35	2
40x3,5-20x2	**7240W4020**	40	20	14	7	53	31	2
40x3,5-26x3	**7240W4026**	40	26	14	7	53	31	2
40x3,5-32x3	**7240W4032**	40	32	14	7	53	36	2
50x4-32x3	**7240W5032**	50	32	16	7	56	36	1
50x4-40x3,5	**7240W5040**	50	40	16	7	57	46	1
63x4,5-40x3,5	**7240W6340**	63	40	17	7	78	46	1
63x4,5-50x4	**7240W6350**	63	50	17	7	78	47	1
75x6 - 50x4	**7240W7550**	75	50	13	12	75	51	1
75x6 - 63x4,5	**7240W7563**	75	63	13	12	75	73	1

RACCORD DROIT À SERTIR, ÉCROU TOURNANT JOINT PLAT

7359GW



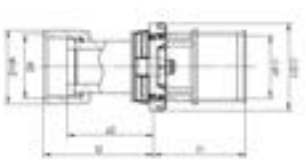

Dimensions	Code article	d1	d2	z2	l1	l2	Qté (pcs)
16x2-3/8	**7359GW1638**	16	G3/8	22	24	29	2
16x2-1/2	**7359GW1612**	16	G1/2	23	24	31	2
16x2-3/4	**7359GW1634**	16	G3/4	17	24	25	2
20x2-1/2	**7359GW2012**	20	G1/2	23	24	31	2
20x2-3/4	**7359GW2034**	20	G3/4	22	24	29	2
26x3-3/4	**7359GW2634**	26	G3/4	24	25	34	2
26x3-1"	**7359GW261**	26	G1	28	25	37	2
32x3-1"	**7359GW321**	32	G1	30	29	39	2
32x3-1"1/4	**7359GW32114**	32	G1 1/4	22	29	31	2
40x3,5-1"1/4	**7359GW40114**	40	G1 1/4	40	39	41	2
40x3,5-1"1/2	**7359GW40112**	40	G1 1/2	26	39	36	2
50x4-1"1/2	**7359GW50112**	50	G1 1/2	38	40	53	1
63x4,5-2"	**7359GW632**	63	G2	40	62	53	1
75x6 - 2"1/2	**7359GW75212**	75	G2-1/2	57	62	74	1

RACCORDS À SERTIR MÉTALLIQUES

RACCORD DROIT À SERTIR, ÉCROU TOURNANT 3/4 EUROCÔNE

7359GEW



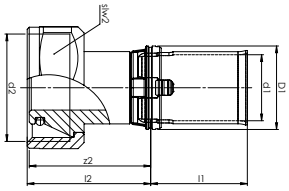

Dimensions	Code article	d1	d2	z2	l1	l2	Qté (pcs)
16x2-3/4E	**7359GEW1634**	16	3/4E	30	24	30	2
20x2-3/4E	**7359GEW2034**	20	3/4E	30	24	30	2

RACCORD DROIT À SERTIR, ÉCROU TOURNANT JOINT TORIQUE M22

7359GOW

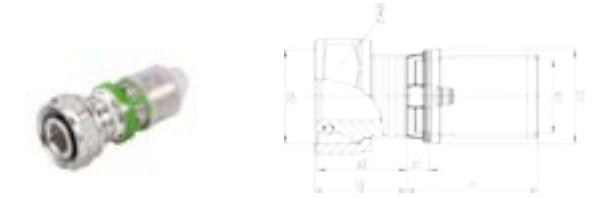

Dimensions	Code article	d1	d2	z2	l1	l2	Qté (pcs)
16x2-M22	**7359GOW1622**	16	M22	24	24	25	2
20x2-M22	**7359GOW2022**	20	M22	29	24	30	2

MANCHON DROIT À SERTIR FILETAGE MÂLE CYLINDRIQUE

7243CW

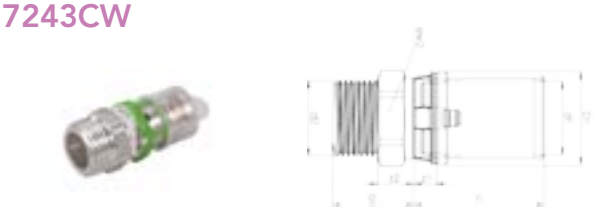

Dimensions	Code article	d1	d2	z2	l1	Qté (pcs)
16x2-3/8 cyl	**7243CW1638**	16	G3/8	23	24	2
16x2-1/2 cyl	**7243CW1612**	16	G1/2	23	24	2
20x2-1/2 cyl	**7243CW2012**	20	G1/2	23	24	2
20x2-3/4 cyl	**7243CW2034**	20	G3/4	24	24	2
26x3-3/4 cyl	**7243CW2634**	26	G3/4	24	25	2
26x3-1"cyl	**7243CW261**	26	G1	27	25	2

MANCHON DROIT À SERTIR FILETAGE MÂLE CONIQUE

7243GW



Dimensions	Code article	d1	d2	z2	l1	Qté (pcs)
16x2-3/8	**7243GW1638**	16	R3/8	24	24	2
16x2-1/2	**7243GW1612**	16	R1/2	29	24	2
20x2-1/2	**7243GW2012**	20	R1/2	28	24	2
20x2-3/4	**7243GW2034**	20	R3/4	30	24	2
26x3-3/4	**7243GW2634**	26	R3/4	30	25	2
26x3-1"	**7243GW261**	26	R1	33	25	2
32x3-1"	**7243GW321**	32	R1	33	29	2
40x3,5-1"1/4	**7243GW40114**	32	R1 1/4	34	39	2
50x4-1"1/2	**7243GW50112**	50	R1 1/2	44	40	1
63x4,5-2"	**7243GW632**	63	R2	46	62	1
75x6 - 2"1/2	**7243GW75212**	75	R2-1/2	65	63	1

MANCHON À SERTIR ET À COMPRESSION

7240JW

Compression pour tube cuivre



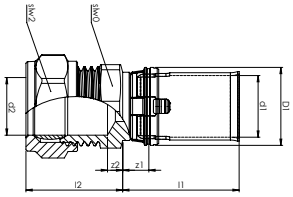

Dimensions	Code article	d1	d2	z1	z2	l1	l2	Qté (pcs)
16x2-Cu15	**7240JW1615**	16	15	7	4	31	26	2
20x2-Cu22	**7240JW2022**	20	22	7	5	31	26	2
26x3-Cu22	**7240JW2622**	26	22	7	5	32	26	2

MANCHON À SERTIR ET ADAPATATION TUBE CUIVRE

7270EW

Raccord nickelé. Embout tube cuivre mâle 15 mm
Uniquement pour les applications chauffage





Dimensions	Code article	d1	d2	z2	l1	l2	Qté (pcs)
16x2-15-L43	**7270EW1615**	16	15	16	24	59	2

RACCORDS À SERTIR MÉTALLIQUES

RACCORD PASSERELLE MULTICOUCHE VERS MÂLE À SERTIR

7271EW



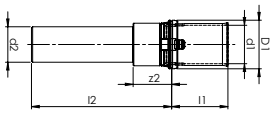

Dimensions	Code article	d1	d2	z2	l1	l2	Qté (pcs)
16x2-Acier15	**7271EW1615**	16	15	-	-	2	2
20x2-Acier18	**7271EW2018**	20	18	-	-	2	2
20x2-Acier22	**7271EW2022**	20	22	-	-	2	2
26x2-Acier22	**7271EW2622**	26	22	-	-	2	2
32x3-Acier28	**7271EW3228**	32	28	-	-	2	2
40x3,5-Acier35	**7271EW4035**	40	35	-	-	2	2
50x4-Acier42	**7271EW5042**	50	42	-	-	2	1
63x4,5-Acier54	**7271EW6354**	63	54	-	-	2	1

RACCORD PASSERELLE MULTICOUCHE VERS PER

7870W

Multicouche profil TH-H-U
PER profil CO



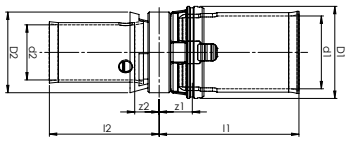

Dimensions	Code article	d1	d2	z1	z2	l1	l2	Qté (pcs)
16x2-12x1,1	**7870W1612**	16	12	7	6	31	25	2
16x2-16x1,5	**7870W1616**	16	16	7	6	31	26	2
20x2-16x1,5	**7870W2016**	20	16	7	6	31	26	2
20x2-20x1,9	**7870W2020**	20	20	7	6	31	26	2

RACCORD PASSERELLE CUIVRE VERS MULTICOUCHE

7871W

Multicouche profil TH-H-U
Cuivre profil V



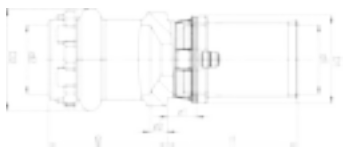

Dimensions	Code article	d1	d2	z1	z2	l1	l2	Qté (pcs)
16x2-Cu14	**7871W1614**	16	14	7	4	24	35	2
16x2-Cu15	**7871W1615**	16	15	7	6	24	34	2
16x2-Cu16	**7871W1616**	16	16	7	4	24	35	2
16x2-Cu18	**7871W1618**	16	18	7	6	24	34	2
20x2-Cu15	**7871W2015**	20	15	5	6	24	32	2
20x2-Cu16	**7871W2016**	20	16	5	5	24	33	2
20x2-Cu18	**7871W2018**	20	18	7	6	24	34	2
20x2-Cu22	**7871W2022**	20	22	7	6	24	35	2
26x2-Cu15	**7871W2615**	26	15	5	6	25	32	2
26x2-Cu22	**7871W2622**	26	22	5	5	25	33	2
32x3-Cu28	**7871W3228**	32	28	5	5	29	34	2

RACCORD PASSERELLE ACIER VERS MULTICOUCHE

7872W

Multicouche profil TH-H-U - Acier profil M



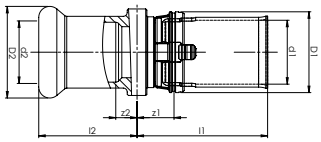

Dimensions	Code article	d1	d2	z1	z2	l1	l2	Qté (pcs)
16x2-Acier15	**7872W1615**	16	15	9	5	33	25	2
20x2-Acier15	**7872W2015**	20	15	7	5	31	25	2
20x2-Acier22	**7872W2022**	20	22	10	7	34	28	2
26x2-Acier22	**7872W2622**	26	22	8	7	32	28	2

RACCORD PASSERELLE MULTICOUCHE - MÂLE À SOUDER

7873W

Pour tube cuivre - Embout femelle 15 mm à braser



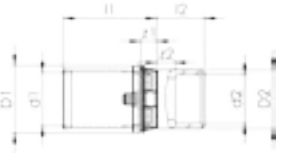

Dimensions	Code article	d1	d2	z2	l1	l2	Qté (pcs)
16x2-Cu15	**7873W1615**	16	15	10	24	19	2

BOUCHON À SERTIR

7300W



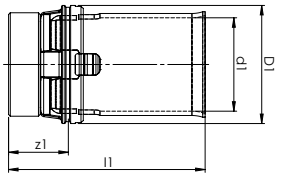

Dim.	Code article	d1	z1	l1	Qté (pcs)
16x2	**7300W16**	16	10	34	2
20x2	**7300W20**	20	10	34	2
26x3	**7300W26**	26	12	37	2
32x3	**7300W32**	32	12	41	2
40x3,5	**7300W40**	40	14	53	2

APPLIQUE À SERTIR FEMELLE À VISSER

7473GW

Hauteur = 40 mm



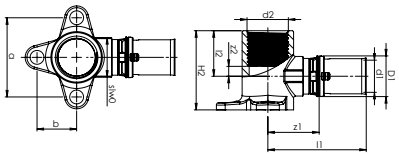

Dim.	Code article	d1	d2	z1	z2	l1	l2	a	b	Qté (pcs)
16x2-1/2"- H2 40	**7473GW1612**	16	G1/2"	26	5	50	23	40	20	2
20x2-1/2"- H2 40	**7473GW2012**	20	G1/2"	26	6	50	23	40	20	2

RACCORDS À SERTIR MÉTALLIQUES

APPLIQUE LONGUE À SERTIR FEMELLE À VISSER

7471GW

Hauteur = 46 mm ou 52 mm

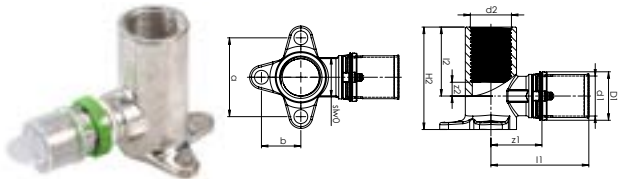

Dimensions	Code article	d1	d2	z1	z2	l1	l2	a	b	Qté (pcs)
16x2-1/2" - H2 52	**7471GW1612**	16	G1/2"	26	5	50	35	40	20	2
20x2-1/2" - H2 52	**7471GW2012**	20	G1/2"	26	7	50	35	40	20	2
20x2-3/4" - H2 46	**7471GW2034**	20	G3/4"	28	10	52	25	40	20	2
26x3-3/4" - H2 46	**7471GW2634**	26	G3/4"	28	8	53	25	40	20	2

APPLIQUE DOUBLE À SERTIR FEMELLE À VISSER

7471DGW

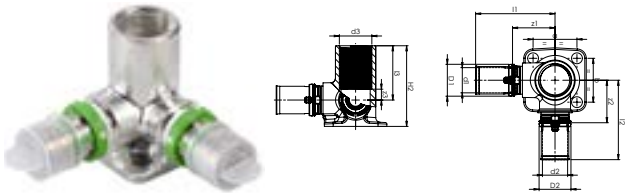

Dimensions	Code article	d1	d2	d3	z1 z2	z3	l1 l2	l3	a b	Qté (pcs)
16x2 - 1/2" - H2 52	**7471DGW161216**	16	16	G1/2"	27	7	51	35	28	2
20x2 - 1/2" - H2 52	**7471DGW201220**	20	20	G1/2"	26	7	50	35	28	2

APPLIQUE À SERTIR POUR WC BÂTI-SUPPORT

7490W

Spécial bâti-support

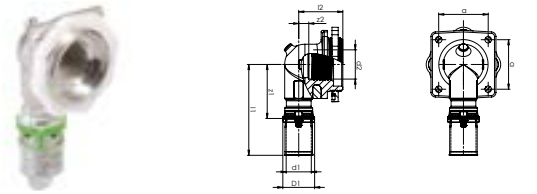

Dimensions	Code article	d1	d2	z1	z2	l1	l2	a	Qté (pcs)
16x2 - 1/2"	**7490W1612**	16	G1/2	35	9	59	29	32	2

SUPPORT MURAL DE 2 APPLIQUES À SERTIR

7507W

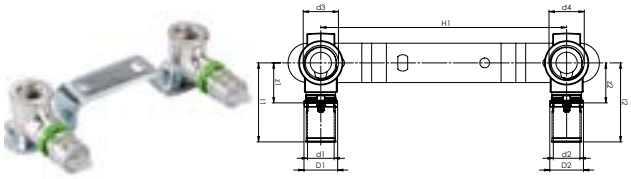

Dimensions	Code article	d1	d2	d3	d4	z1 z2	l1 l2	H2 H3	Qté (pcs)
16x2-3/8-ia - H1 120	**7507W1638**	16	16	G3/8	G3/8	24	48	40	1
16x2-1/2-ia - H1 150	**7507W1612**	16	16	G1/2	G1/2	24	48	50	1
20x2-1/2-ia - H1 150	**7507W2012**	20	20	G1/2	G1/2	26	50	50	1

PLAQUE DE 2 APPLIQUES À SERTIR ET À COMPRESSION

7506W

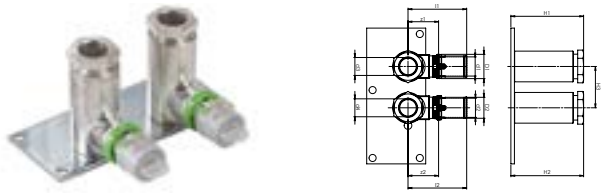

Dimensions	Code article	d1	d2	d3	d4	z1 z2	l1 l2	H2 H3	Qté (pcs)
Cu15-16x2-H3 35	**7506W16151**	16	16	15	15	26	50	61	1
Cu15-16x2-H3 50	**7506W16152**	16	16	15	15	26	50	61	1
Cu15-16x2-H3 35	**7506W16153**	16	16	15	15	26	50	73	1
Cu15-16x2-H3 50	**7506W16154**	16	16	15	15	26	50	73	1

PLAQUE DE 2 APPLIQUES EN TÉ AJUSTABLE À SERTIR FEMELLE

7770W

Entraxe réglable
75, 115 ou 155 mm

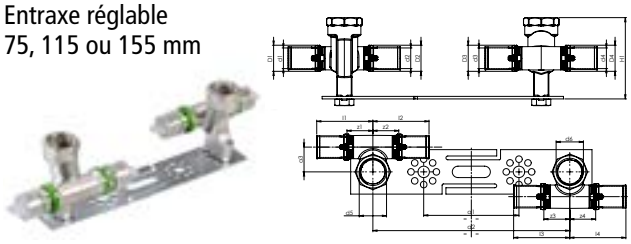

Dimensions	Code article	d1	d2	d3	d4	d5	d6	z1/z2 z3/z4	l1/l2 l3/l4	a3 a4	Qté (pcs)
16x2-1/2" H2 64	**7770W1612**	16	16	16	16	G1/2	G1/2	20	44	20	1
20x2-1/2" H2 64	**7770W2012**	20	20	20	20	G1/2	G1/2	20	44	20	1

PLAQUE DE 2 APPLIQUES AJUSTABLE À SERTIR FEMELLE

7771W

Entraxe réglable
75, 115 ou 155 mm

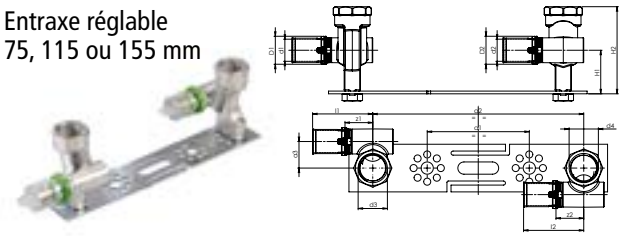

Dimensions	Code article	d1	d2	d3	d4	z1 z2	l1 l2	a3 a4	Qté (pcs)
16x2-1/2" H2 64	**7771W1612**	16	16	G1/2	G1/2	20	44	20	1

KIT DE FIXATION POUR ROBINETTERIE SUR PLAQUE DE PLATRE

7778W

Sécable manuellement pour sortie unique



Dimensions	Code article	Qté (pcs)
16x2 – 1/2	**7778W1612**	1
20x2 – 1/2	**7778W2012**	1

RACCORDS À SERTIR MÉTALLIQUES

ROBINET À TOURNANT SPHÉRIQUE À CONNEXION MULTICOUCHE À ENCASTRER

7694W



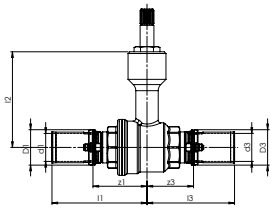

Dimensions	Code article	d1	d3	z1	z3	l1	l2	l3	Qté (pcs)
16x2	**7694W16**	16	16	31	31	55	56	55	1
20x2	**7694W20**	20	20	38	38	62	56	62	1
26x3	**7694W26**	26	26	38	38	64	56	64	1

BOUTON EAU FROIDE OU EAU CHAUDE POUR ROBINET À TOURNANT SPHÉRIQUE (7694W)

7694B

Composant du robinet 7694W



Code article	Qté (pcs)
7699002	10

CAPUCHON POUR ROBINET À TOURNANT SPHÉRIQUE (7694W)

7694A

Composant du robinet 7694W



Code article	Qté (pcs)
7699001	12

POIGNÉE POUR ROBINET À TOURNANT SPHÉRIQUE (7694W)

7694C

Composant du robinet S7694W



Code article	Qté (pcs)
7699003	12

PROLOGATEUR POUR ROBINET À TOURNANT SPHÉRIQUE (7694W)

7694D

Composant du robinet 7694W



Code article	Qté (pcs)
7699004	10

ROBINET À TOURNANT SPHÉRIQUE À CONNEXION MULTICOUCHE

7695W



Dimensions	Code article	Qté (pcs)
16x2	**7695W16**	1
20x2	**7695W20**	1

PIÈCES DÉTACHÉES RACCORDS À SERTIR MÉTALLIQUES

ENSEMBLE DOUILLE DE SERTISSAGE RACCORD À SERTIR

7500W

Ensemble douille de sertissage, Visu-Control®
et bouchon de protection



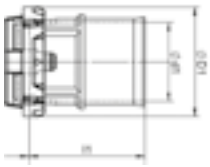

Dimensions	Code article	d1	d2	l2	Qty (pcs)
16x2	**7500W16**	16	23	24	10
20x2	**7500W20**	20	27	24	10
26x3	**7500W26**	26	33	25	5
32x3	**7500W32**	32	39	37	5
40x3,5	**7500W40**	40	47	49	5
50x4	**7500W50**	50	57	51	2
63x4,5	**7500W63**	63	71	72	2
75x6	**7500W75**	75	86	62	2

JOINT TORIQUE EPDM POUR RACCORD À SERTIR MÉTALLIQUE

7501W

Joint torique EPDM pour raccord à sertir métallique



Dimensions	Code article	Qté (pcs)
16x2	**7501W16**	10
20x2	**7501W20**	10
26x3	**7501W26**	10
32x3	**7501W32**	10
40x3,5	**7501W40**	10
50x4	**7501W50**	10
63x4,5	**7501W63**	10
75x6	**7501W75**	10

BOUCHON DE PROTECTION RACCORD À SERTIR

7600W



Dimensions	Code article	Qté (pcs)
16x2	7600W16	10
20x2	7600W20	10
26x3	7600W26	10
32x3	7600W32	10
40x3,5	7600W40	10
50x4	7600W50	10
63x4,5	7600W63	10
75x6	7600W75	10

NOTES

RACCORDS À SERTIR SYNTHÉTIQUES

COUDE ÉGAL 45° À SERTIR

9041W


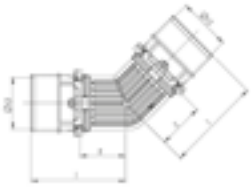

Dimensions	Code article	d	z	l	Qté (pcs)
26x3	**9041W26**	26	23	48	2
32x3	**9041W32**	32	27	56	2
40x3,5	**9041W40**	40	32	70	2
50x4	**9041W50**	50	37	76	1
63x4,5	**9041W63**	63	44	105	1

COUDE ÉGAL 90° À SERTIR

9090W


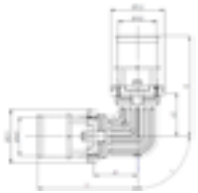

Dimensions	Code article	d	z	l	Qté (pcs)
16x2	**9090W16**	16	18	42	2
20x2	**9090W20**	20	20	44	2
26x3	**9090W26**	26	23	48	2
32x3	**9090W32**	32	27	56	2
40x3,5	**9090W40**	40	32	70	2
50x4	**9090W50**	50	37	76	1
63x4,5	**9090W63**	63	44	105	1

COUDE À SERTIR FEMELLE À VISSER

9090GW


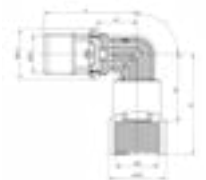

Dimensions	Code article	d1	d2	z1	z2	l1	l2	Qté (pcs)
16x2 - 1/2	**9090GW1612**	16	G 1/2	18	30	42	45	2
20x2 - 1/2	**9090GW2012**	20	G 1/2	20	31	44	46	2
26x3 - 3/4	**9090GW2634**	26	G 3/4	22	38	42	54	2
32x3 - 1"	**9090GW321**	32	G1"	25	41	54	60	2
40x3,5 - 1"1/4	**9090GW40114**	40	G1"1/4	31	50	70	71	2
50x4 - 1"1/2	**9090GW50112**	50	G1"1/2	36	58	75	80	1

COUDE À SERTIR MÂLE À VISSER

9092GW


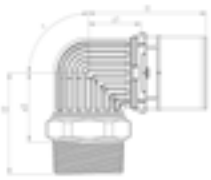

Dimensions	Code article	d1	d2	z1	z2	l1	l2	Qté (pcs)
40x3,5 - 1"1/4	**9092GW40114**	40	G1"1/4	31	41	70	60	2

TÉ RÉDUIT À SERTIR

9130RW


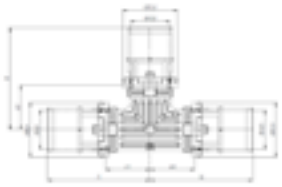

Dimensions	Code article	d1	d2	d3	z1	z2	z3	l1	l2	l3	Qté (pcs)
16x2 - 20x2 - 16x2	**9130RW162016**	16	20	16	20	18	20	44	42	44	2
20x2 - 16x2 - 16x2	**9130RW201616**	20	16	16	18	20	18	42	44	42	2
20x2 - 16x2 - 20x2	**9130RW201620**	20	16	20	18	20	18	42	44	42	2
20x2 - 20x2 - 16x2	**9130RW202016**	20	20	16	20	20	20	44	44	44	2
20x2 - 26x3 - 16x2	**9130RW202616**	20	26	16	23	20	23	47	45	47	2
20x2 - 26x3 - 20x2	**9130RW202620**	20	26	20	23	20	23	47	45	47	2
26x3 - 16x2 - 16x2	**9130RW261616**	26	16	16	18	23	18	43	47	42	2
26x3 - 16x2 - 20x2	**9130RW261620**	26	16	20	18	23	18	43	47	42	2
26x3 - 16x2 - 26x3	**9130RW261626**	26	16	26	18	23	18	43	47	43	2
26x3 - 20x2 - 16x2	**9130RW262016**	26	20	16	20	23	20	45	47	45	2
26x3 - 20x2 - 20x2	**9130RW262020**	26	20	20	20	23	20	45	47	45	2
26x3 - 20x2 - 26x3	**9130RW262026**	26	20	26	20	23	20	45	47	45	2
26x3 - 26x3 - 16x2	**9130RW262616**	26	26	16	23	23	23	48	48	47	2
26x3 - 26x3 - 20x2	**9130RW262620**	26	26	20	23	23	23	48	48	47	2
26x3 - 32x3 - 26x3	**9130RW263226**	26	32	26	26	23	26	51	53	51	2
32x3 - 16x2 - 32x3	**9130RW321632**	32	16	32	19	26	19	48	50	48	2
32x3 - 20x2 - 32x3	**9130RW322032**	32	20	32	21	28	21	50	52	20	2
32x3 - 26x3 - 26x3	**9130RW322626**	32	26	26	24	26	23	53	51	48	2
32x3 - 26x3 - 32x3	**9130RW322632**	32	26	32	24	26	24	53	51	53	2
40x3,5 - 26x3 - 40x3,5	**9130RW402640**	40	26	40	24	31	24	63	55	63	2
40x3,5 - 32x3 - 40x3,5	**9130RW403240**	40	32	40	27	31	27	66	60	66	2
50x4 - 26x3 - 50x4	**9130RW502650**	50	26	50	24	35	24	64	60	64	1
63x4,5 - 26x3 - 63x4,5	**9130RW632663**	63	26	63	25	42	25	86	67	86	1
63x4,5 - 40x3,5 - 63x4,5	**9130RW634063**	63	40	63	32	43	32	93	82	93	1

RACCORDS À SERTIR SYNTHÉTIQUES

TÉ ÉGAL À SERTIR

9130W


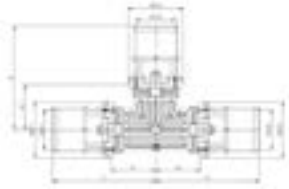

Dimensions	Code article	d	z	l	Qté (pcs)
16x2	**9130W16**	16	18	42	2
20x2	**9130W20**	20	20	44	2
26x3	**9130W26**	26	23	48	2
32x3	**9130W32**	32	27	56	2
40x3,5	**9130W40**	40	32	70	2
50x4	**9130W50**	50	37	76	1
63x4,5	**9130W63**	63	44	105	1

TÉ À SERTIR FEMELLE À VISSER

9130GW


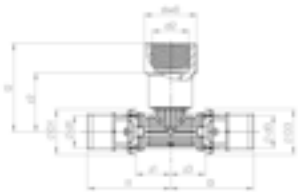

Dimensions	Code article	d1 d3	d2	z1 z3	z2	l1 l3	l2	Qté (pcs)
16x2 - 1/2 - 16x2	**9130GW161216**	16	1/2"	18	30	42	45	2
20x2 - 1/2 - 20x2	**9130GW201220**	20	1/2"	20	30	44	39	2
20x2 - 3/4 - 20x2	**9130GW203420**	20	3/4"	20	36	44	52	2
26x3 - 1/2 - 26x3	**9130GW261226**	26	1/2"	22	34	47	49	2
26x3 - 3/4 - 26x3	**9130GW263426**	26	3/4"	22	38	47	54	2
32x3 - 1"1/4 - 32x3	**9130GW3211432**	32	1"1/4	30	45	59	66	2

TÉ À SERTIR MÂLE À VISSER

9132GW


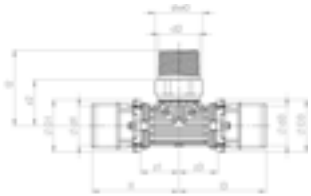

Dimensions	Code article	d1 d3	d2	z1 z3	z2	l1 l3	l2	Qté (pcs)
16x2 - 1/2 - 16x2	**9132GW161216**	16	1/2	20	23	44	39	2
20x2 - 1/2 - 20x2	**9132GW201220**	20	1/2	20	32	44	39	2
20x2 - 3/4 - 20x2	**9132GW203420**	20	3/4	20	36	44	45	2
26x3 - 3/4 - 26x3	**9132GW263426**	26	3/4	22	39	47	47	2
32x3 - 3/4 - 32x3	**9132GW323432**	32	3/4	25	42	54	50	2

MANCHON DROIT À SERTIR FILETAGE MÂLE CONIQUE

9243GW


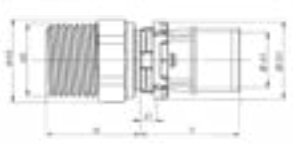

Dimensions	Code article	d1	d2	z1	l1	l2	Qté (pcs)
16x2 - 1/2	**9243GW1612**	16	1/2	5	29	27	2
20x2 - 1/2	**9243GW2012**	20	1/2	5	29	27	2
20x2 - 3/4	**9243GW2034**	20	3/4	4	30	33	2
26x3 - 3/4	**9243GW2634**	26	3/4	4	30	33	2
26x3 - 1"	**9243GW261**	26	1"	4	30	32	2
32x3 - 1"	**9243GW321**	32	1"	5	34	32	2
40x3,5 - 1"1/4	**9243GW40114**	40	1"1/4	6	45	38	2
50x4 - 1"1/2	**9243GW50112**	50	1"1/2	6	46	45	1
63x4,5 - 2"	**9243GW632**	63	2"	6	68	51	1

MANCHON DROIT À SERTIR FEMELLE À VISSER

9270GW


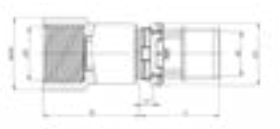

Dimensions	Code article	d1	d2	z1	l1	l2	Qté (pcs)
16x2 - 1/2	**9270GW1612**	16	G 1/2	5	29	35	2
20x2 - 1/2	**9270GW2012**	20	G 1/2	5	29	35	2
20x2 - 3/4	**9270GW2034**	20	3/4	5	29	39	2
26x3 - 3/4	**9270GW2634**	26	3/4	5	30	40	2
26x3 - 1"	**9270GW261**	26	1"	5	30	43	2
32x3 - 1"	**9270GW321**	32	1"	5	34	43	2
40x3,5 - 1"1/4	**9270GW40114**	40	1"1/4	6	44	49	2
50x4 - 1"1/2	**9270GW50112**	50	1"1/2	6	46	52	1
63x4,5 - 2"	**9270GW632**	63	2"	6	68	61	1

MANCHON DROIT À SERTIR, ÉCROU TOURNANT

9359GW

Livré avec joint plat


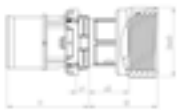

Dimensions	Code article	d1	d2	z1	l1	l2	Qté (pcs)
16x2 - 1/2	**9359GW1612**	16	1/2"	5	29	24	2
20x2 - 3/4	**9359GW2034**	20	3/4"	5	29	24	2

RACCORDS À SERTIR SYNTHÉTIQUES

MANCHON RÉDUIT À SERTIR

9240W



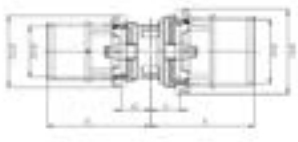

Dimensions	Code article	d1	d2	z1	z2	l1	l2	Qté (pcs)
20x2 - 16x2	**9240W2016**	20	16	9	9	33	33	2
26x3 - 20x2	**9240W2620**	26	20	10	9	35	33	2
26x3 - 16x2	**9240W2616**	26	16	10	9	35	33	2
32x3 - 16x2	**9240W3216**	32	16	10	9	39	33	2
32x3 - 20x2	**9240W3220**	32	20	10	9	39	33	2
32x3 - 26x3	**9240W3226**	32	26	10	9	39	34	2
40x3,5 - 26x3	**9240W4026**	40	26	12	10	50	34	2
40x3,5 - 32x3	**9240W4032**	40	32	12	10	50	38	2
50x4 - 32x3	**9240W5032**	50	32	13	10	52	38	1
50x4 - 40x3,5	**9240W5040**	50	40	12	10	52	49	1
63x4,5 - 40x3,5	**9240W6340**	63	40	14	11	75	49	1
63x4,5 - 50x4	**9240W6350**	63	50	14	11	75	50	1

MANCHON DROIT À SERTIR

9270W



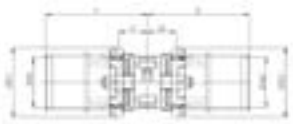

Dimensions	Code article	d1 / d2	z1 / z2	l1 / l2	Qté (pcs)
16x2	**9270W16**	16	9	33	2
20x2	**9270W20**	20	9	33	2
26x3	**9270W26**	26	10	35	2
32x3	**9270W32**	32	10	39	2
40x3,5	**9270W40**	40	12	51	2
50x4	**9270W50**	50	13	52	1
63x4,5	**9270W63**	63	13	75	1

BOUCHON À SERTIR

9300W



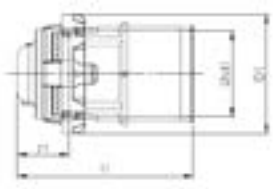

Dimensions	Code article	d	z	l	Qté (pcs)
16x2	**9300W16**	16	10	34	2
20x2	**9300W20**	20	10	34	2
26x3	**9300W26**	26	10	35	2

APPLIQUE À SERTIR FEMELLE À VISSER

9473GW

40 mm



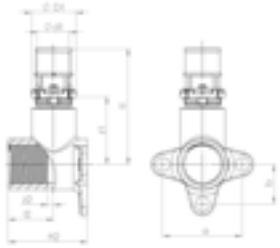

Dimensions	Code article	d1	d2	z1	z2	l1	l2	a	b	Qté (pcs)
16x2 - 1/2 - H2 40	**9473GW1612**	16	1/2	34	3	59	23	40	20	2
20x2 - 1/2 - H2 40	**9473GW2012**	20	1/2	34	3	59	23	40	20	2

PIÈCES DÉTACHÉES RACCORDS À SERTIR SYNTHÉTIQUES

ENSEMBLE DOUILLE DE SERTISSAGE RACCORD À SERTIR

7500W

Ensemble douille de sertissage, Visu-Control®
et bouchon de protection



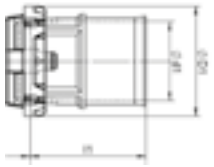

Dimensions	Code article	d1	d2	l2	Qté (pcs)
16x2	7500W16	16	23	24	10
20x2	7500W20	20	27	24	10
26x3	7500W26	26	33	25	5
32x3	7500W32	32	39	37	5
40x3,5	7500W40	40	47	49	5
50x4	7500W50	50	57	51	2
63x4,5	7500W63	63	71	72	2

JOINT TORIQUE EPDM POUR RACCORD SYNTHÉTIQUE (À SERTIR OU INSTANTANÉ)

9501W

Joint torique EPDM MultiSkin synthétique (à sertir ou instantané)



Dimensions	Code article	Qté (pcs)
16x2	9501W16	10
20x2	9501W20	10
26x3	9501W26	10
32x3	9501W32	10
40x3,5	9501W40	10
50x4	9501W50	10
63x4,5	9501W63	10

BOUCHON DE PROTECTION RACCORD À SERTIR

7600W



Dimensions	Code article	Qté (pcs)
16x2	7600W16	10
20x2	7600W20	10
26x3	7600W26	10
32x3	7600W32	10
40x3,5	7600W40	10
50x4	7600W50	10
63x4,5	7600W63	10

Raccords instantanés MultiSkin pour Tubes multicouche

Ø 16 - 20 - 26 mm | **EN ISO 21003**

PERFORMANCE :

- Solution instantanée : permet de connecter un raccord en 2 secondes sans outil et évite les risques liés à la soudure.
- Amélioration de l'hydraulique avec une réduction des pertes de charges

SÉCURITÉ :

- Bague Visu-Control®, permettant un contrôle visuel du raccordement (le témoin rouge devient blanc une fois le tube raccordé).
- Bouchon de protection pour empêcher la pénétration d'impuretés.



Eau potable	Eau chaude sanitaire	Réseaux de chauffage	Systèmes radiants	Eau glacée	Chauffage solaire	Chauffage urbain	Vapeur d'eau	Eaux pluviales	Eau industrielle	Vide d'air	Air comprimé	Gaz	Carburant	GPL
✓	✓	✓	✓	✓	-	-	-	✓	-	-	-	-	-	-

✓ Applications compatibles avec les raccords - Applications incompatibles avec les raccords Pour toute autre application, n'hésitez pas à contacter COMAP.

GARANTIE* 10 ANS

** Pour plus de précision sur les termes et applications de la garantie, veuillez consulter les conditions de garantie COMAP*

FICHE TECHNIQUE

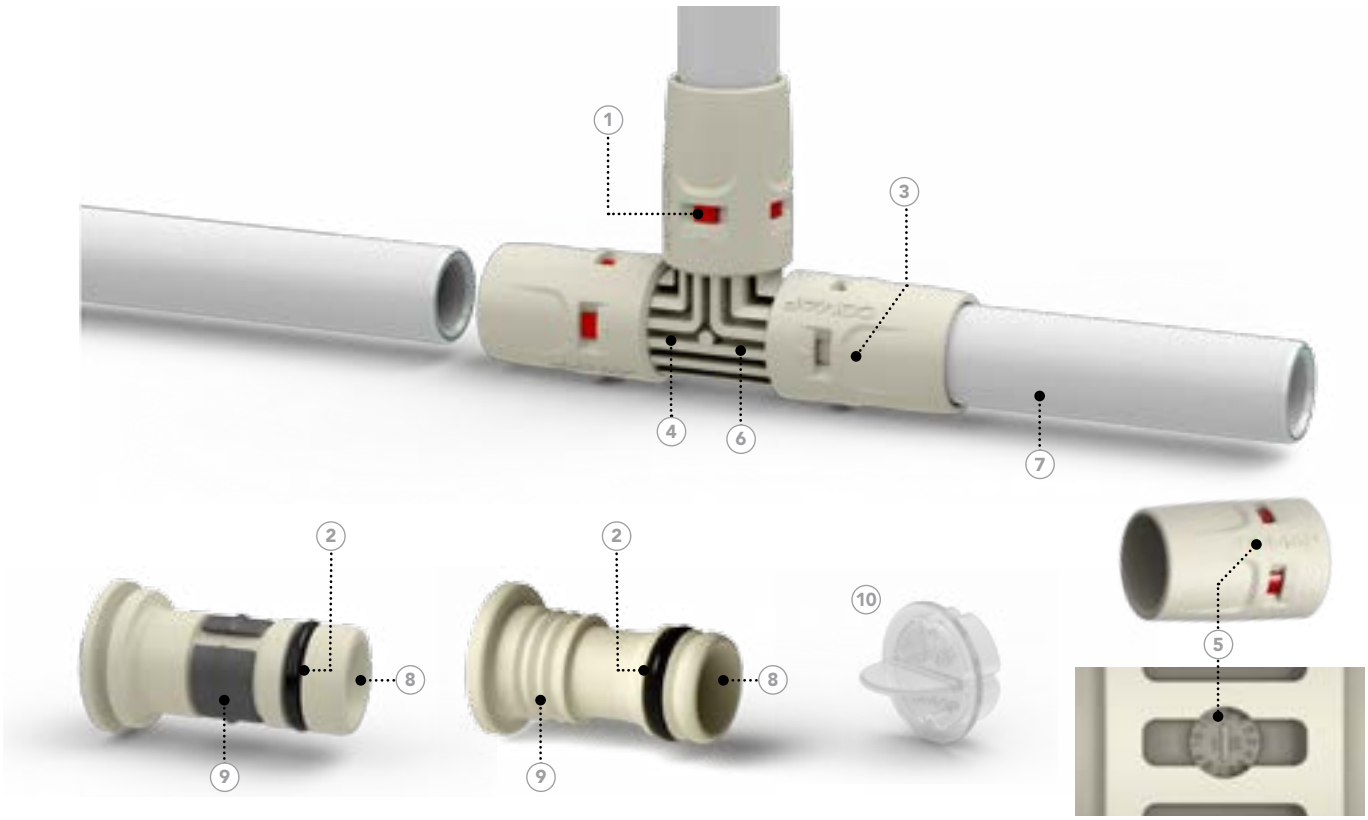

1. Bague Visu-Control® = Indique que le tube est correctement inséré
2. Joint torique EPDM
3. Forme d'emprunte = permet une meilleure tenue du raccord dans la main
4. Corps en PPSU = répond à toutes les exigences sanitaires pour l'eau potable
5. Marquage = garantie une information lisible pour la traçabilité du produit
6. Design avec ligne de flux = pour une robustesse à toutes épreuves
7. Instantané = raccordement ne nécessitant pas d'outillage
8. Amélioration de l'hydraulique = pertes de charge limitées
9. Bague d'accrochage = assure le maintien du tube après insertion
10. Bouchon de protection = protège les raccords pendant le transport et protège le joint de impuretés

APPLICATIONS

Applications	Description	Température d'utilisation	Pression d'utilisation
Eau sanitaire	Installations d'eau chaude et froide potable	+5°C à +95°C	10 bar
Chauffage et refroidissement*	Pour les systèmes et réseaux de chauffage à eau	-10°C à +95°C	10 bar
Eaux pluviales	Pour les installations d'eaux pluviales dans les bâtiments	-10°C à +95°C	10 bar

* Il est possible d'utiliser jusqu'à 50% de glycol en complément de 50% d'eau. Pour toute autre application merci de contacter COMAP.

INSTALLATION

Si la solution permet de raccorder sans outillage, une excellente préparation du tube doit être mise en oeuvre pour garantir un résultat de qualité.

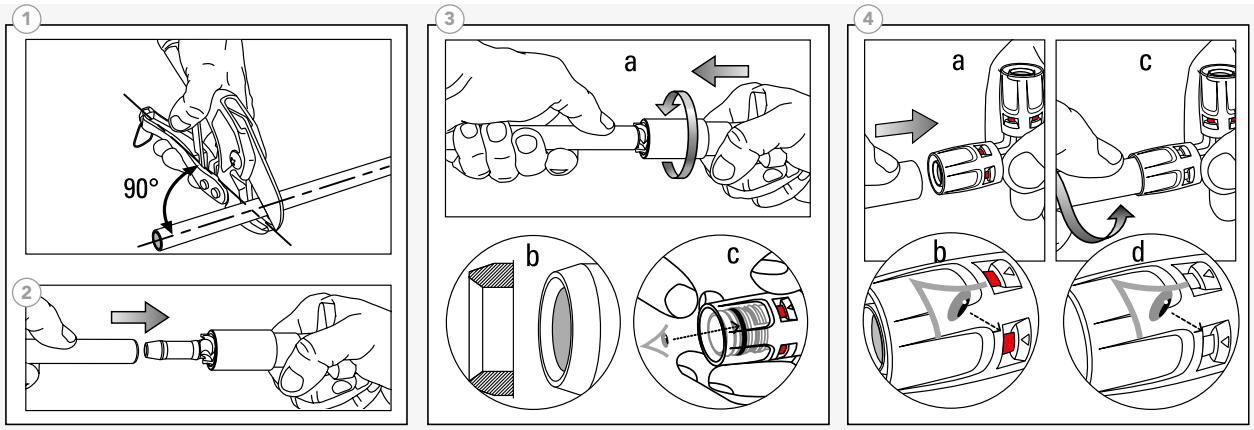

1 COUPER

Couper le tube à 90° à l'aide d'un coupe-tube (1). Dans vos calculs, ne pas oublier de prendre en compte la longueur du tube située à l'intérieur du raccord (dimension « A »).

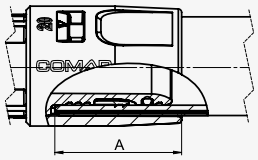

Diamètre tube (mm)	16	20	26
Profondeur d'insertion A (mm)	25	26	27

2 CALIBRER

Il est impératif d'utiliser le nouvel outil à calibrer COMAP pour redonner sa forme cylindrique au tube (2).

3 ÉBAVURER

Ebavurer (3a) et contrôler visuellement que les bords des tubes sont propres et biseautés afin d'éviter d'endommager le joint situé à l'intérieur du raccord (3b). Vérifier que le joint est correctement installé sur le raccord (3c).

4 ASSEMBLER

Insérer le tube dans le raccord (4a), en imprimant une légère rotation et en poussant dans le sens de la longueur jusqu'à arriver en butée (4c).

La fenêtre Visu-Control® passe du rouge au blanc : témoin d'un raccordement réussi (4b et 4d).

JOINT D'ÉTANCHÉITÉ

Les raccords instantanés de notre système multicouche sont dédiés aux applications eau et chauffage centralisé. Ils sont fournis avec des joints en EPDM.

	Type	Applications	
	Joint EPDM (noir)	• Installations d'eau potable • Installations d'eau chaude et froide sanitaire • Installations de chauffage	• Installations en eau glacée • Eau glycolée • Récupération des eaux pluviales

COMPATIBILITÉ AVEC DES PRODUITS CHIMIQUES

Le raccord MultiSkin Synthétique n'est pas toujours compatible avec l'utilisation de produits chimiques présents dans certains mastics, peintures, détergents, joints d'étanchéité, colles, mousses, désinfectants, etc.

COMAP n'autorise pas l'utilisation de mousse à expansion avec les raccords MultiSkin COMAP Synthétique (exception faite de la mousse à expansion proposée par COMAP), sauf avis contraire de son service technique.

Note : Merci de vous renseigner auprès de COMAP avant d'utiliser tout produit de ce type avec les raccords synthétiques COMAP.

COMPATIBILITÉ DES TUBES MULTICOUCHE

Les raccords COMAP MultiSkin ne doivent être utilisés qu'avec les tubes multicouche COMAP MultiSkin.

RACCORDS INSTANTANÉS SYNTHÉTIQUES

COUDE ÉGAL 90° INSTANTANÉ

9090P


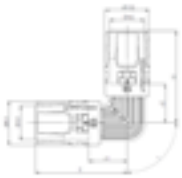

Dimensions	Code article	d	z	l	Qté (pcs)
16x2	**9090P16**	16	18	43	2
20x2	**9090P20**	20	20	46	2
26x3	**9090P26**	26	29	50	2

TÉ ÉGAL INSTANTANÉ

9130P


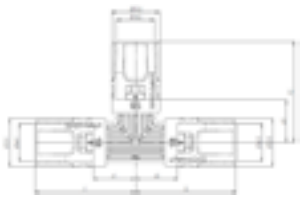

Dimensions	Code article	d	z	l	Qté (pcs)
16x2	**9130P16**	16	18	43	2
20x2	**9130P20**	20	20	46	2
26x3	**9130P26**	26	23	50	2

COUDE INSTANTANÉ FEMELLE À VISSER

9090GP


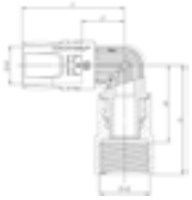

Dimensions	Code article	d1	d2	z1	z2	l1	l2	Qté (pcs)
16x1/2"	**9090GP1612**	16	1/2"	19	32	43	45	2
20x1/2"	**9090GP2012**	20	1/2"	20	33	46	46	2
20x3/4"	**9090GP2034**	20	3/4"	20	37	46	52	2
26x3/4"	**9090GP2634**	26	3/4"	22	39	49	54	2

TÉ RÉDUIT INSTANTANÉ

9130RP


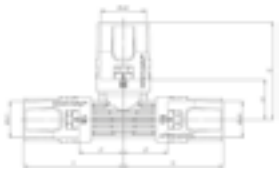

Dimensions	Code article	d1	d2	d3	z1	z2	z3	l1	l2	l3	Qté
16x2-20x2-16x2	**9130RP162016**	16	20	16	20	27	20	45	44	45	2
20x2-16x2-16x2	**9130RP201616**	20	16	16	18	20	18	44	45	44	2
20x2-16x2-20x2	**9130RP201620**	20	16	20	18	20	18	44	45	44	2
20x2-20x2-16x2	**9130RP202016**	20	20	16	20	20	20	46	46	45	2
26x3-16x2-26x3	**9130RP261626**	26	16	26	18	23	18	45	48	45	2
26x3-20x2-20x2	**9130RP262020**	26	20	20	20	22	20	47	48	46	2
26x3-20x2-26x3	**9130RP262026**	26	20	26	20	22	20	47	48	47	2

COUDE INSTANTANÉ MÂLE À VISSER

9092GP


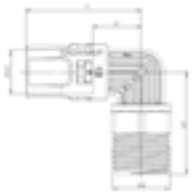

Dimensions	Code article	d1	d2	z1	z2	l1	Qté (pcs)
16x1/2"	**9092GP1612**	16	1/2"	18	37	43	2
20x1/2"	**9092GP2012**	20	1/2"	20	38	46	2
20x3/4"	**9092GP2034**	20	3/4"	20	45	46	2
26x3/4"	**9092GP2634**	26	3/4"	22	47	49	2

TÉ INSTANTANÉ FEMELLE À VISSER

9130GP


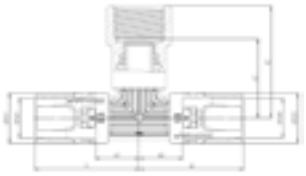

Dimensions	Code article	d1	d2	z1	z2	l1	l2	Qté (pcs)
16x1/2"x16	**9130GP161216**	16	1/2"	18	32	43	43	2
20x1/2"x20	**9130GP201220**	20	1/2"	20	33	46	46	2
26x3/4"x26	**9130GP263426**	26	3/4"	21	40	49	54	2

RACCORDS INSTANTANÉS SYNTHÉTIQUES

MANCHON DROIT INSTANTANÉ

9270P




Dimensions	Code article	d1 d2	z1 z2	l1 l2	Qté (pcs)
16x2	**9270P16**	16	9	34	2
20x2	**9270P20**	20	9	35	2
26x3	**9270P26**	26	10	37	2

MANCHON DROIT INSTANTANÉ FEMELLE À VISSER

9270GP




Dimensions	Code article	d1	d2	z1	z2	l1	l2	Qté (pcs)
16x1/2"	**9270GP1612**	16	1/2"	6	20	31	34	2
20x1/2"	**9270GP2012**	20	1/2"	6	20	32	34	2
20x3/4"	**9270GP2034**	20	3/4"	6	24	32	38	2
26x3/4"	**9270GP2634**	26	3/4"	6	24	33	39	2
26x1"	**9270GP261**	26	1"	6	24	33	42	2

MANCHON RÉDUIT INSTANTANÉ

9240P


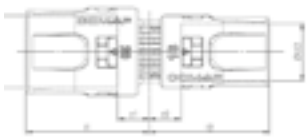

Dimensions	Code article	d1	d2	z1	z2	l1	l2	Qté (pcs)
20x2 - 16x2	**9240P2016**	20	16	9	9	35	34	2
26x3 - 16x2	**9240P2616**	26	16	10	9	37	34	2
26x3 - 20x2	**9240P2620**	26	20	10	9	37	35	2

BOUCHON INSTANTANÉ

9300P


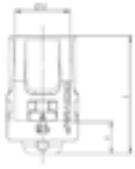

Dimensions	Code article	d	z	l	Qté (pcs)
16x2	**9300P16**	16	9	34	2
20x2	**9300P20**	20	9	35	2
26x3	**9300P26**	26	10	37	2

MANCHON DROIT INSTANTANÉ FILETAGE MÂLE CONIQUE

9243GP


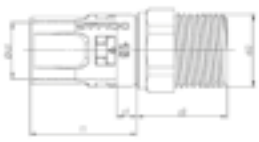

Dimensions	Code article	d1	d2	z1	z2	l1	Qté (pcs)
16x3/8"	**9243GP1638**	16	3/8"	6	27	31	2
16x1/2"	**9243GP1612**	16	1/2"	6	26	31	2
20x1/2"	**9243GP2012**	20	1/2"	6	26	32	2
20x3/4"	**9243GP2034**	20	3/4"	6	31	32	2
26x3/4"	**9243GP2634**	26	3/4"	6	32	33	2
26x1"	**9243GP261**	26	1"	6	31	33	2

APPLIQUE INSTANTANÉE FEMELLE À VISSER

9473GP

Hauteur 40 mm


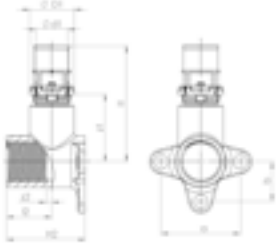

Dimensions	Code article	d1	d2	z1	z2	l1	l2	a	b	Qté (pcs)
16x2 x 1/2 - H2 40	**9473GP1612**	16	G 1/2"	34	3	58	23	40	20	2
20x2 - 1/2 - H2 40	**9473GP2012**	20	G 1/2"	34	3	59	23	40	20	2
20x2 - 3/4 - H2 40	**9473GP2034**	20	G 3/4"	37	8	61	17	40	20	2

PIÈCES DÉTACHÉES
RACCORDS INSTANTANÉS SYNTHÉTIQUES

JOINT TORIQUE EPDM POUR RACCORD SYNTHÉTIQUE (À SERTIR OU INSTANTANÉ)

9501W

Joint torique EPDM pour raccord synthétique
(à sertir ou instantané)



Dimensions	Code article	Qté (pcs)
16x2	9501W16	10
20x2	9501W20	10
26x3	9501W26	10

BOUCHON DE PROTECTION RACCORD INSTANTANÉ

9600P

Bouchon de protection pour raccord instantané synthétique



Dimensions	Code article	Qté (pcs)
16x2	9600P16	10
20x2	9600P20	10
26x3	9600P26	10

ACCESSOIRES & OUTILLAGE MULTISKIN

ENSEMBLE DOUILLE DE SERTISSAGE RACCORD À SERTIR

7500W

Ensemble douille de sertissage, Visu-Control®
et bouchon de protection



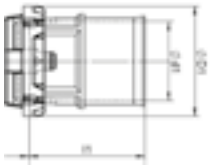

Dimensions	Code article	d1	d2	l2	Qté (pcs)
16x2	7500W16	16	23	24	10
20x2	7500W20	20	27	24	10
26x3	7500W26	26	33	25	5
32x3	7500W32	32	39	37	5
40x3,5	7500W40	40	47	49	5
50x4	7500W50	50	57	51	2
63x4,5	7500W63	63	71	72	2
75x6	7500W75	75	86	62	2

BOUCHON DE PROTECTION RACCORD INSTANTANÉ

9600P

Bouchon de protection pour raccord instantané synthétique



Dimensions	Code article	Qté (pcs)
16x2	9600P16	10
20x2	9600P20	10
26x3	9600P26	10

JOINT TORIQUE EPDM POUR RACCORD SYNTHÉTIQUE (À SERTIR OU INSTANTANÉ)

9501W

Joint torique EPDM MultiSkin synthétique (à sertir ou instantané)



Dimensions	Code article	Qté (pcs)
16x2	9501W16	10
20x2	9501W20	10
26x3	9501W26	10
32x3	9501W32	10
40x3,5	9501W40	10
50x4	9501W50	10
63x4,5	9501W63	10

BOUCHON DE PROTECTION RACCORD À SERTIR

7600W



Dimensions	Code article	Qté (pcs)
16x2	7600W16	10
20x2	7600W20	10
26x3	7600W26	10
32x3	7600W32	10
40x3,5	7600W40	10
50x4	7600W50	10
63x4,5	7600W63	10
75x6	7600W75	10

JOINT TORIQUE EPDM POUR RACCORD À SERTIR MÉTALLIQUE

7501W

Joint torique EPDM pour raccord à sertir métallique



Dimensions	Code article	Qté (pcs)
16x2	7501W16	10
20x2	7501W20	10
26x3	7501W26	10
32x3	7501W32	10
40x3,5	7501W40	10
50x4	7501W50	10
63x4,5	7501W63	10
75x6	7501W75	10

MOUSSE À EXPANSION

PU-FOAM

Mousse en polyuréthane à durcissement rapide.
COMPATIBLE avec les raccords Multiskin synthétiques



Désignation	Code article	Qté (pcs)
Aérosol 750 ml	GR6150501	1

ACCESSOIRES & OUTILLAGE MULTISKIN

OUTIL DE CALIBRAGE ET D'ÉBAVURAGE

112
Pour tube multicouche COMAP



Diamètre	Code article	Qté (pcs)
14	11214	1
16	11216	1
20	11220	1
26	11226	1
32	11232	1
40	11240	1
50	11250	1
63	11263	1
75	11275	1

POIGNÉE AMOVIBLE

112H
Pour outils de calibrage 112



Code article	Qté (pcs)
112H	1

KIT OUTILS DE CALIBRAGE 16-20-26

112KIT
Pour tube multicouche COMAP
Contient Poignée 112H et outils de calibrage 16-20-26



Code article	Qté (pcs)
112KIT	1

COFFRET VIDE POUR OUTIL DE CALIBRAGE

112B
Pour outils de calibrage 112 et poignée 112H



Code article	Qté (pcs)
112B	1

OUTIL DE CALIBRAGE TRIPLE

S120
Pour tube multicouche



Dimensions	Code article	Qté (pcs)
16-20-26	S120162026	1

OUTIL DE CALIBRAGE XL

S130



Dimensions	Item code	Quantity (pcs)
40-50-63-75	S1304075	1

INFO

OUTILS DE CALIBRAGE



L'utilisation d'un outil de calibrage COMAP 112 ou S120 est obligatoire avec les raccords instantanés MultiSkin.

ACCESSOIRES & OUTILLAGE MULTISKIN

BOUCHON POUR ESSAI PRESSION

113

Bouchon réutilisable pour tube multicouche COMAP
Idéal pour réaliser les essais en pression



Diamètre	Code article	Qté (pcs)
16x2	11316	1
20x2	11320	1
26x3	11326	1
32x3	11332	1

COUPE TUBE

V390

Pour tube multicouche COMAP
jusqu'au diamètre 26 mm



Désignation	Code article	Qté (pcs)
Coupe tube	V390000	1
Lame de rechange	V391000	1
Molette de rechange	V392000	1

V380

Pour tube multicouche COMAP
jusqu'au diamètre 75 mm



Description	Code article	Qté (pcs)
Coupe tube	V380000	1
Lame de rechange	V381000	1

RESSORT DE CINTRAGE INTÉRIEUR

MB36

Ressort de cintrage intérieur pour tubes multicouche COMAP



Diamètre tube	Code article	Longueur du ressort mm	Qté (pcs)
14x2	MB3610	610	1
16x2	MB3620	610	1
16x2	MB3620L	1000	1
20x2	MB3640	610	1
26x3	MB3650	1000	1

RESSORT DE CINTRAGE EXTÉRIEUR

MB36E

Ressort de cintrage extérieur pour tubes multicouche COMAP



Diamètre tube	Code article	Longueur du ressort mm	Qté (pcs)
14x2	C210002001	500	1
16x2	C210003001	500	1
20x2	C210005001	500	1

OUTIL DE CINTRAGE MANUEL

R154

Outil de cintrage pour tubes multicouche COMAP
Graduations pour indiquer l'angle du cintrage



Diamètre tube	Code article	Qté (pcs)
16x2	R154016	1
20x2	R154020	1

ARBALETE DE CINTRAGE

R153

Arbalète de cintrage multi-diamètres, en coffret
Graduations pour indiquer l'angle du cintrage
Compatible avec :
- tubes multicouche (14 à 26 mm),
- tubes cuivre recuit (14 à 22 mm),
- tubes acier (14 à 18 mm)



Diamètre tube	Code article	Qté (pcs)
Ø 14-16-20-26	153026R	1

ACCESSOIRES & OUTILLAGE MULTISKIN

DÉROULEUR TUBES PER OU MULTICOUCHE

9628

Pour tubes PER ou multicouche. Produit très stable et modulable avec 4 bras réglables pour s'adapter à différentes couronnes



Dimensions	Code article	Qté (pcs)
Couronne maxi 800 ml	9628000	1

REDRESSEUR POUR TUBE MULTICOUCHE

9628X

Compatible avec le dérouleur 9628
Pour tubes de diamètre 14 à 26 mm



Dimensions	Code article	Qté (pcs)
14 à 26 mm	9628001	1

COUDE 90°

9503

Pour guider le tube. Coude de maintien à 90°. Pour les tubes multicouche et PER



Dimensions	Code article	Qté (pcs)
14-18	C250008001	20
20	C250007001	50
25-26	C250006001	50

CLOU ACIER 20 MM

9626C

Clou à béton en acier 20 mm



Code article	Qté (pcs)
9626220	100

ATTACHE DE SOL SIMPLE

9626G

Pour attacher les tubes et les gaines au sol



Dimensions	Code article	Qté (pcs)
20 simple	9626009	250
25 simple	9626011	250
25 double	9626061	250

TAMPONNOIR MANUEL

9626T

Pour clou à béton (9626C)
Hauteur 170 mm



Code article	Qté (pcs)
9626200	1

COLLIER CLIPSABLE AUTOMATIQUE BLANC

9627

Recommandé avec les tubes multicouche COMAP
Solution rapide et esthétique



Dimensions	Code article	Qté (pcs)
14 à 16 mm	96271416	100
16 à 20 mm	96271620	100
24 à 28 mm	96272428	50

ÉCROU POUR COLLIER CLIPSABLE AUTOMATIQUE

9627X



Code article	Qté (pcs)
96270007	100





Système PER

Le PER de COMAP : l'économie du matériau et la qualité de la fabrication française.

BÉNÉFICES

- Matériau économique
- Confort de travail
- Résistance à la corrosion

Technologie de raccordement	Avantages
Sertissage	• Rapidité d'installation • Mise en œuvre sans flamme • Encastrable
Raccordement à glissement	• Rapidité d'installation • Mise en œuvre sans flamme • Encastrable
Raccordement à compression	• Mise en œuvre sans flamme

Tube PER 60

Raccords à sertir pour tubes PER 66

Raccords à glissement pour tubes PER 76

Raccords à compression pour tubes PER 82

Tubes PER COMAP

Les tubes PER COMAP sont fabriqués en France et sont conformes à la norme ISO 15875.

Le procédé de réticulation leur confère une résistance à la pression et aux hautes températures. Ainsi, selon leur épaisseur, les tubes PER COMAP peuvent résister à une pression de service de 6 bar pour des températures allant jusqu'à 80°C.

Afin de répondre à un maximum d'applications, la gamme de tubes PER COMAP est disponible du diamètre 12 à 32 mm :

- Tube nu : 12 à 32 mm
- Tube avec barrière anti-oxygène (BAO) : 12 à 20 mm
- Tube gainé : 12 à 25 mm
- Tube gainé Twin : 12 et 16 mm
- Tube gainé et isolé : 12 à 25 mm





À SERTIR PROFIL CO | À GLISSEMENT | À COMPRESSION

APPLICATIONS

Les tubes PER COMAP conviennent à toutes les installations sanitaires et de chauffage. Ils peuvent être utilisés lors de nouvelles installations ou lors de projets en rénovation.

Eau potable	Eau chaude sanitaire	Réseaux de chauffage	Systèmes radiants	Eau glacée	Chauffage solaire	Chauffage urbain	Vapeur d'eau	Eaux pluviales	Eau industrielle	Vide d'air	Air comprimé	Gaz	Carburant	GPL
✓	✓	✓	✓	✓	-	-	-	✓	-	-	-	-	-	-

✓ Applications compatibles avec les raccords - Applications incompatibles avec les raccords Pour toute autre application, n'hésitez pas à contacter COMAP.

BÉNÉFICES

PERFORMANCE : insensible à la corrosion, le tube est également disponible avec BAO pour améliorer la performance et la longévité des installations.

PRATICITÉ : léger, le tube PER est flexible et facile à manipuler. Il permet également un large choix de technologies de raccordement.

QUALITÉ : le tube PER bénéficie de tout le savoir-faire COMAP acquis en plus de 30 ans d'expérience.

CONFORT : atténuation des nuisances sonores.

GARANTIE* 10 ANS

NF

* Pour plus de précision sur les termes et applications de la garantie, veuillez consulter les conditions de garantie COMAP

FICHE TECHNIQUE

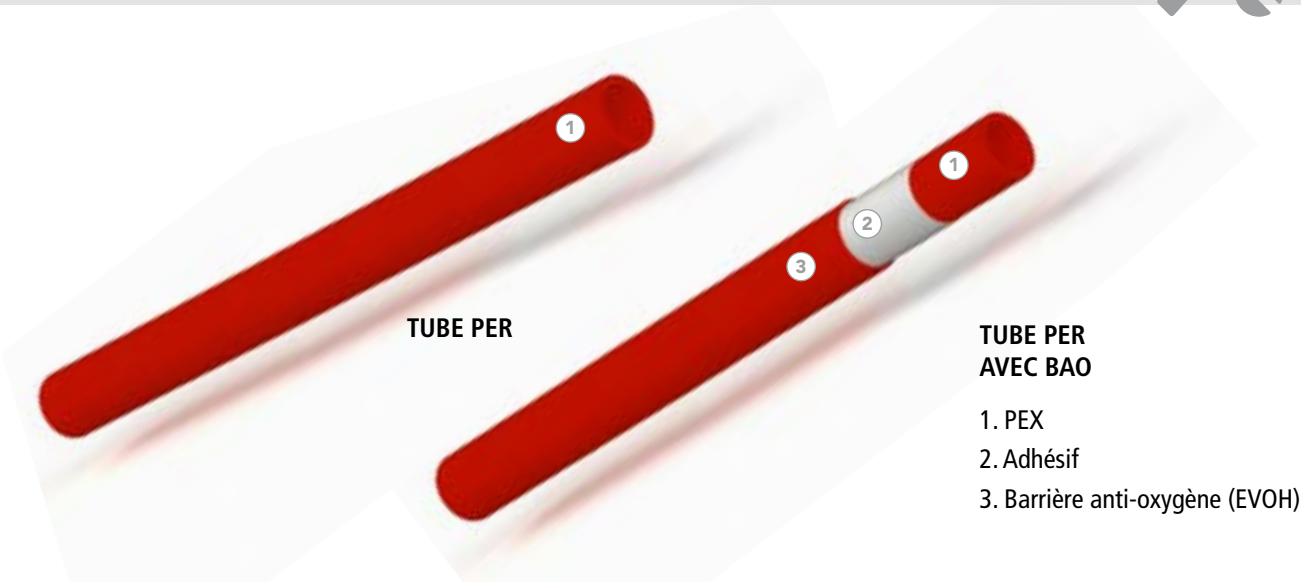

TUBE PER

TUBE PER AVEC BAO

1. PEX
2. Adhésif
3. Barrière anti-oxygène (EVOH)

DIMENSIONS DU TUBE PER

Diamètre du tube (mm)	12	16	20	25	32
Diamètre intérieur (mm)	9,8	13	16,2	20,4	26,2
Épaisseur (mm)	1,1	1,5	1,9	2,3	2,9
Poids (g/m)	42	73	112	170	270
Contenance (l/m)	0,07	0,13	0,2	0,32	0,52

DIMENSIONS DU TUBE PER AVEC BARRIÈRE ANTI OXYGÈNE

Diamètre du tube (mm)	12	16	20
Diamètre intérieur (mm)	9,8	13	16,2
Épaisseur (mm)	1,1	1,5	1,9
Poids (g/m)	42	73	112
Contenance (l/m)	0,07	0,13	0,2

TABLEAU DES CLASSES D'APPLICATIONS

Les tubes PER COMAP sont conformes à la norme EN ISO 15875 et répondent aux exigences des classes 2, 4 et 5 et eau glacée.

Classification EN ISO 15875	Régime de service			Régime maximal		Régime accidentel (Dysfonctionnement)	
Alimentation en eau chaude (Classe 2)	70°C	suivi de	49 années	80°C	1 année	95°C	100 heures
Plancher chauffant et radiateur basse température (Classe 4) (a)	20°C	suivi de	2,5 années	70°C suivi de	2,5 années	100°C	100 heures
	40°C		20 années				
	60°C		25 années				
Radiateur haute température (Classe 5) (a)	20°C	suivi de	14 années	90°C suivi de	1 année	100°C	100 heures
	60°C		25 années				
	80°C		10 années				

(a) il est recommandé que les températures de services soient cumulées dans le cas où il en apparait plusieurs.

Exemple : la combinaison des températures pour une durée de 50 ans sur la classe 5 comprend : 20°C pendant 14 ans, suivi de 60°C pendant 25 ans, suivi de 80°C pendant 10 ans suivi de 90°C pendant 1 an, suivi de 100°C pendant 100 heures.

Note : ce standard ne s'applique pas si les valeurs de températures sont supérieures à celles indiquées.

PROTECTION POUR TUBES BETAPEX

Gaine

La gaine en polypropylène protège le tube, notamment lors d'encastrement en cloison ou en dalle. Les gaines répondent a minima aux conditions suivantes :

- Tenue à l'écrasement (450 Newton) selon les normes NF EN 61386-1 et NF EN 61386-22.
- Étanchéité (conduit étanche sur toute la longueur).



Isolation

L'isolation des tubes d'eau chaude ou de chauffage permet d'éviter les pertes d'énergie entre la chaudière et les points de distribution de chaleur. L'isolation est constituée d'un matériau qui ne se dégrade pas, quelque soit la température des fluides et dont le vieillissement n'altère pas le fonctionnement du réseau. La canalisation isolée respecte les exigences de la réglementation thermique en vigueur.

- Norme qualité : UNI EN ISO 9002-94
- Valeur lambda : 0,040 W / mK à 40°C
- Épaisseur d'isolation : 6 mm



TUBE PER BETAPEX

TUBE PER NU BLEU

9001
Couronne



Dimensions	Code article	Qté (pcs)	Qté (m)
12x1,1 - 60 m	B611005003	10	600
12x1,1 - 120 m	B611005001	10	1200
12x1,1 - 200 m	B611005002	10	2000
16x1,5 - 80 m	B611001006	10	800
16x1,5 - 100 m	B611001001	10	1000
16x1,5 - 120 m	B611001002	10	1200
16x1,5 - 200 m	B611001003	6	1200
16x1,5 - 240 m	B611001004	6	1440
16x1,5 - 800 m	B611001005	4	3200
20x1,9 - 80 m	B611003006	10	800
20x1,9 - 120 m	B611003002	6	720
20x1,9 - 200 m	B611003003	4	800
25x2,3 - 100 m	B611004001	5	500

TUBE PER NU ROUGE

9006
Couronne



Dimensions	Code article	Qté (pcs)	Qté (m)
12x1,1 - 60 m	B612009003	10	600
12x1,1 - 120 m	B612009001	10	1200
12x1,1 - 200 m	B612009002	10	2000
16x1,5 - 80 m	B612001006	10	800
16x1,5 - 100 m	B612001001	10	1000
16x1,5 - 120 m	B612001002	10	1200
16x1,5 - 200 m	B612001003	6	1200
16x1,5 - 240 m	B612001004	6	1440
16x1,5 - 600 m	B612001017	6	3600
16x1,5 - 800 m	B612001005	4	3200
20x1,9 - 80 m	B612003006	10	800
20x1,9 - 120 m	B612003002	6	720
20x1,9 - 200 m	B612003003	4	800
20x1,9 - 240 m	B612003004	4	960
20x1,9 - 600 m	B612003005	4	2400
25x2,3 - 100 m	B612004001	4	500
32x2,9 - 50 m	B612005001	6	300

TUBE PER NU BLANC

9019
Couronne



Dimensions	Code article	Qté (pcs)	Qté (m)
12x1,1 - 200 m	B614021001	11	2200
16x1,5 - 200 m	B614022001	6	1200

TUBE PER BLEU AVEC BARRIÈRE ANTI-OXYGÈNE

9004
Couronne



Dimensions	Code article	Qté (pcs)	Qté (m)
12x1,1 - 200 m	B613020001	10	2000
16x1,5 - 200 m	B613021001	6	1200
20x1,9 - 200 m	B613022001	4	800

TUBE PER ROUGE AVEC BARRIÈRE ANTI-OXYGÈNE

9005
Couronne



Dimensions	Code article	Qté (pcs)	Qté (m)
12x1,1 - 200 m	B613004001	10	2000
16x1,5 - 120 m	B613001002	10	1200
16x1,5 - 200 m	B613001003	6	1200
16x1,5 - 240 m	B613001004	6	1440
16x1,5 - 600 m	B613001006	4	2400
16x1,5 - 800 m	B613001005	4	3200
20x1,9 - 120 m	B613002002	6	720
20x1,9 - 200 m	B613002003	4	800
20x1,9 - 240 m	B613002004	4	960

TUBE PER BETAPEX

TUBE PER GAINÉ BLEU

9001G
Couronne



Dimensions	Code article	Qté (pcs)	Qté (m)
12x1,1 - 60 m	B621004002	12	720
12x1,1 - 100 m	B621004001	6	600
16x1,5 - 60 m	B621001002	6	360
16x1,5 - 100 m	B621001001	5	500
20x1,9 - 50 m	B621002001	6	300
25x2,3 - 50 m	B621003001	4	200

TUBE PER GAINÉ ROUGE

9006G
Couronne



Dimensions	Code article	Qté (pcs)	Qté (m)
12x1,1 - 60 m	B622004002	12	720
12x1,1 - 100 m	B622004001	6	600
16x1,5 - 60 m	B622001001	6	360
16x1,5 - 100 m	B622001002	5	500
20x1,9 - 50 m	B622002001	6	300
25x2,3 - 50 m	B622003001	4	200

TUBE PER BAO GAINÉ BLEU

9004G
Couronne



Dimensions	Code article	Qté (pcs)	Qté (m)
12x1,1 - 100 m	B623003001	6	600
16x1,5 - 100 m	B623002001	5	500

TUBE PER BAO GAINÉ ROUGE

9005G
Couronne



Dimensions	Code article	Qté (pcs)	Qté (m)
12x1,1 - 100 m	B624003001	6	600
16x1,5 - 100 m	B624002001	5	500

TUBE PER GAINÉ TWIN

9000G
Couronne



Dimensions	Code article	Qté (pcs)	Qté (m)
12x1,1 - 50 m	B631001001	6	300
16x1,5 - 50 m	B631002002	5	250

TUBE PER GAINÉ ISOLÉ BLEU

9009B
Couronne
Conductibilité thermique 0,040 W/m.K



Dimensions	Code article	Épaisseur isolant	Qté (pcs)	Qté (m)
12x1,1 - 100 m	B642008001	6 mm	3	300
16x1,5 - 50 m	B642001001	6 mm	5	250
20x1,9 - 50 m	B642002001	6 mm	3	150
25x2,3 - 50 m	B642003001	6 mm	3	150

TUBE PER BETAPEX

TUBE PER GAINÉ ISOLÉ ROUGE

9009R

Couronne
Conductibilité thermique 0,040 W/m.K



Dimensions	Code article	Épaisseur isolant	Qté (pcs)	Qté (m)
12x1,1 - 100 m	**B642004001**	6mm	3	300
16x1,5 - 50 m	**B642005001**	6mm	5	250
20x1,9 - 50 m	**B642006001**	6mm	3	150
25x2,3 - 50 m	**B642007001**	6mm	3	150

Raccords à sertir pour tubes PER

COMAP propose une gamme complète de raccords à sertir pour ses tubes en PER. Ils sont disponibles du diamètre 12 à 25 mm.

Associés aux tubes PER COMAP, ils constituent un système performant et fiable qui offre rapidité et confort lors de la mise en œuvre.





À SERTIR
PROFIL CO

APPLICATIONS

Les raccords à sertir pour réseau PER ont été conçus afin d'optimiser et de fiabiliser les installations sanitaires, de chauffage et de plancher chauffant.

Eau potable	Eau chaude sanitaire	Réseaux de chauffage	Systèmes radiants	Eau glacée	Chauffage solaire	Chauffage urbain	Vapeur d'eau	Eaux pluviales	Eau industrielle	Vide d'air	Air comprimé	Gaz	Carburant	GPL
✓	✓	✓	✓	✓	-	-	-	✓	-	-	-	-	-	-

✓ Applications compatibles avec les raccords - Applications incompatibles avec les raccords Pour toute autre application, n'hésitez pas à contacter COMAP.

BÉNÉFICES

PERFORMANCE : le sertissage assure une connexion fiable en 8 secondes, sans risque de brûlure ou de fumée.

PRATICITÉ : les fenêtres de visualisation permettent de contrôler rapidement à l'œil nu que le tube est correctement inséré.

QUALITÉ : les composants du raccord sont solidaires afin d'éviter toute perte. Les matériaux sont soigneusement sélectionnés pour leur qualité et leur durabilité (acier inox pour les douilles et laiton CW617N-DW pour le corps).

SÉCURITÉ : les bagues en plastique blanc assurent le bon positionnement de l'outil de sertissage pour une connexion sécurisée.

GARANTIE* 10 ANS

* Pour plus de précision sur les termes et applications de la garantie, veuillez consulter les conditions de garantie COMAP

FICHE TECHNIQUE

1. Douille inox pour une grande résistance à la corrosion.
2. Corps en laiton de haute qualité CW617N-DW.
3. Fenêtre de visualisation d'insertion.
4. Marquage, la garantie de la qualité COMAP.
5. La bague permet le bon positionnement de l'outil.
6. La douille est solidaire du corps (aucun risque de perte de composant).

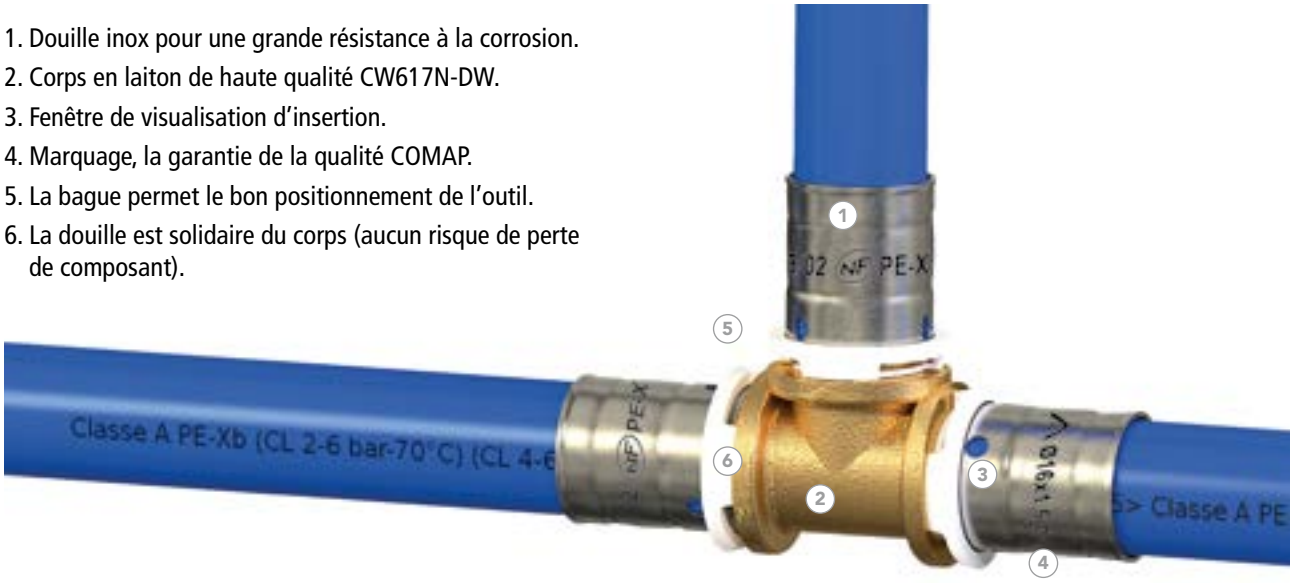

APPLICATIONS

Applications	Description	Température d'utilisation	Pression d'utilisation
Eau potable	Pour les installations d'eau potable, d'eau chaude et froide.	+5°C à +70°C	Max. 6 bar
Chauffage et eau glacée*	Pour les installations de chauffage et eau glacée, dans les limites des valeurs de pression prescrites.	+5°C à +80°C	Max. 6 bar
Eaux pluviales	Pour les installations d'eaux pluviales dans les bâtiments, dans les limites des valeurs de pression prescrites.	+5°C à +70°C	Max. 6 bar

* Il est possible d'utiliser jusqu'à 50% de glycol en complément de 50% d'eau. Pour toute autre application, merci de contacter Comap.

INSTALLATION

1 COUPER

Couper le tube à 90° avec un coupe-tube standard.

Le cas échéant, couper le fourreau avec précaution pour ne pas entailler le tube (utiliser un coupe gaine).

2 ASSEMBLER

Connecter le tube et le raccord, puis vérifier la bonne insertion du tube à l'aide des fenêtres de visualisation.

3 SERTIR

Contrôler qu'il n'y ait pas d'impuretés au niveau des mâchoires de sertissage, placer l'outil en applique contre la bague blanche et sertir.

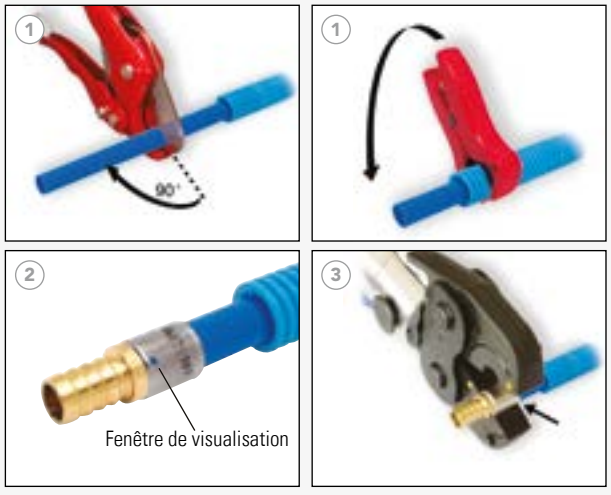

Raccords en profil : CO

COMPATIBILITÉ DES OUTILS DE SERTISSAGE

Les raccords COMAP ont été conçus avec l'outillage NovoPress. En complément, des essais de sertissage ont été réalisés dans le laboratoire COMAP avec des outils à sertir des principaux fabricants présents sur le marché.

Le tableau ci-dessous présente les résultats de ces essais :

		12 CO	16 CO	20 CO	25 CO
NOVOPRESS	ACO 103 BT	✓	✓	✓	✓
	ACO 202 ACO 203 BT ACO 203XL BT	✓	✓	✓	✓
	ECO 301	-	-	-	-
REMS	Mini REMS	✓ (RFz)	✓ (RFz)	✓ (RFz)	✓ (RFz)
	POWERPRESS AKKUPRESS	✓ (RFz)	✓ (RFz)	✓ (RFz)	✓ (RFz)
KLAUKE	MINI KLAUKE (MAP2, MAP2L)	✓ (RFz)	✓ (RFz)	✓ (RFz)	✓ (RFz)
	UAP2L UP2EL UP3EL	✓ (RFz)	✓ (RFz)	✓ (RFz)	✓ (RFz)
VIRAX	VIPER M20+/ M21+	-	-	-	-
	VIPER P22+ / P25+ / P30+	-	-	-	-
ROTHENBERGER	ROMAX compact	✓ (RFz)	✓ (RFz)	✓ (RFz)	✓ (RFz)
	ROMAX Pressliner ROMAX Pressliner ECO / AC ECO ROMAX3000 / 3000AC	✓ (RFz)	✓ (RFz)	✓ (RFz)	✓ (RFz)
HILTI	NPR019 IE-A22	✓ (RFz)	✓ (RFz)	✓ (RFz)	✓ (RFz)
	NPR032 IE-A22	✓ (RFz)	✓ (RFz)	✓ (RFz)	✓ (RFz)
RIDGID	RP210-B	-	-	-	-

Pour tout autre outil, veuillez contacter COMAP.

*Anciennes générations ACO102, SP1932, AFP101

COMPATIBILITÉ DES TUBES

Les raccords à sertir sont utilisables avec les tubes PER COMAP (et ouvrent le droit à une garantie 10 ans) ainsi qu'avec les tubes PER certifiés NF respectant les dimensions suivantes :

Tubes PER				
Diamètre extérieur (mm)	12	16	20	25
Épaisseur (mm)	1,1	1,5	1,9	2,3
Diamètre intérieur (mm)	9,8	13	16,2	20,4

RECOMMANDATIONS DE MONTAGE

Les tableaux ci-dessous indiquent l'espace minimum de travail nécessaire pour que le sertissage du raccord soit effectué correctement avec l'outil approprié. Ces distances se rapportent à des configurations d'installations générales qui sont schématiquement représentées dans les figures 1 et 2.

Diamètre tube (mm)	X (mm)	Y (mm)
12	31	66
16	31	68
20	31	70
25	31	74

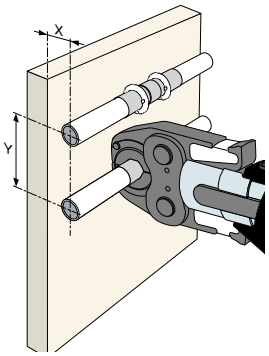

Figure 1 : Installation contre un mur

Diamètre tube (mm)	X (mm)	Y1 (mm)	Y2 (mm)
12	35	52	74
16	35	52	76
20	35	52	78
25	35	53	83

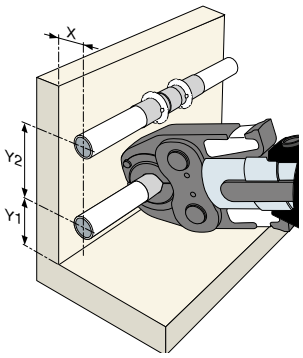

Figure 2 : Installation au pied d'un mur

NOTES

RACCORDS À SERTIR POUR TUBES PER

COUDE 90° ÉGAL À SERTIR

P7090



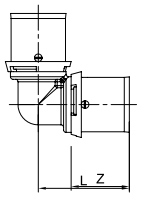

Dimensions	Code article	L	Z	Quantité
12x1,1	7090010	34	22	2
16x1,5	7090030	35	23	2
20x1,9	7090050	36	23	2
25x2,3	7090074	39	23,5	2

COUDE 90° À SERTIR MÂLE À VISSER

P7092G



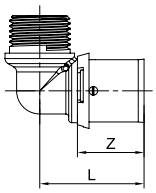

Dimensions	Code article	L	Z	Quantité
12x1,1 - 3/8''	7092103	35	22	2
12x1,1 - 1/2''	7092104	36	22	2
16x1,5 - 1/2''	7092304	36	23	2
20x1,9 - 1/2''	7092504	-	-	2
25x2,3 - 3/4''	7092736	-	-	2

COUDE 90° À SERTIR FEMELLE À VISSER

P7090G



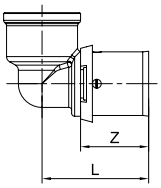

Dimensions	Code article	L	Z	Quantité
12x1,1-3/8''	7090103	-	-	2
12x1,1-1/2''	7090104	35	22	2
16x1,5-1/2''	7090304	36	23	2
20x1,9-1/2''	7090504	-	-	2
25x2,3-3/4''	7090736	-	-	2

TÉ ÉGAL À SERTIR

P7130



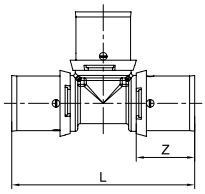

Dimensions	Code article	L	Z	Quantité
12x1,1	7130010	68	22	2
16x1,5	7130030	70	23	2
20x1,9	7130050	72	23	2
25x2,3	7130074	78	23,5	2

COUDE À SERTIR ÉCROU LIBRE FEMELLE

P7096G

Livré avec joint plat



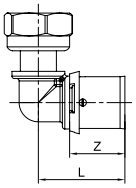

Dimensions	Code article	L	Z	Quantité
12x1,1 - 3/8''	7096103	34	22	2
12x1,1 - 1/2''	7096104	34	22	2
16x1,5 - 1/2''	7096304	35	23	2
16x1,5 - 3/4''	7096306	39	23	2
20x1,9 - 1/2''	7096504	-	-	2
20x1,9 - 3/4''	7096506	39	23	2
25x2,3 - 3/4''	7096736	39,5	23,5	2

PRODUITS ASSOCIÉS

TUBES PER COMAP



Afin de compléter votre système à sertir, il est recommandé d'utiliser la gamme de tubes PER COMAP, fabriquée en France, du diamètre 12 à 25 mm, avec barrière anti-oxygène (BAO) qui permet d'assurer une pérennité maximale du réseau. Conformes à la norme EN ISO 15875, les tubes PER COMAP sont disponibles nus, gainés ou gainés et isolés.

RACCORDS À SERTIR POUR TUBES PER

TÉ RÉDUIT À SERTIR

P7130R



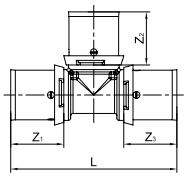

Dimensions (s1-s2-s3)	Code article	L	Z1	Z2	Z3	Qté
16x1,5 - 12x1,1 - 12x1,1	**7130301010**	67	23	22	2	2
16x1,5 - 12x1,1 - 16x1,5	**7130301030**	70	23	22	23	2
16x1,5 - 16x1,5 - 12x1,1	**7130303010**	67	23	23	22	2
16x1,5 - 20x1,9 - 16x1,5	**7130305030**	-	-	-	-	2
20x1,9 -12x1,1 - 12x1,1	**7130501010**	-	-	-	-	2
20x1,9 - 12x1,1 - 16x1,5	**7130501030**	68	23	22	23	2
20x1,9 - 12x1,1 - 20x1,9	**7130501050**	72	23	22	23	2
20x1,9 - 16x1,5 - 16x1,5	**7130503030**	70	23	23	23	2
20x1,9 - 16x1,5 - 20x1,9	**7130503050**	72	23	23	23	2
20x1,9 - 20x1,9 - 16x1,5	**7130505030**	72	23	23	23	2
25x2,3 - 20x1,9 - 20x1,9	**7130735050**	77,5	23,5	23	23	2
25x2,3 - 20x1,9 - 25x2,3	**7130735073**	77,5	23,5	23	23	2
25x2,3 - 25x2,3 - 20x1,9	**7130737350**	77,5	23,5	23,5	23	2

MANCHON ÉGAL À SERTIR

P7270



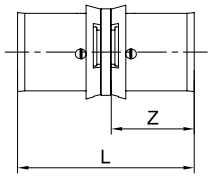

Dimensions	Code article	L	Z	Quantité
12x1,1	**7270010**	47	22	2
16x1,5	**7270030**	49	23	2
20x1,9	**7270050**	49	23	2
25x2,3	**7270073**	50	23,5	2

RACCORD PASSERELLE MULTICOUCHE - PER

7870W

Multicouche profil TH-H-U
PER profil CO



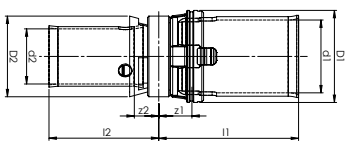

Dimensions	Code article	Ancien code art.	d1	d2	z1	z2	l1	l2	Qté (pcs)
16x2-12x1,1	**7870W1612**	-	16	12	7	6	31	25	2
16x2-16x1,5	**7870W1616**	787BBXN	16	16	7	6	31	26	2
20x2-16x1,5	**7870W2016**	-	20	16	7	6	31	26	2
20x2-20x1,9	**7870W2020**	787EDXN	20	20	7	6	31	26	2

RACCORD PASSERELLE CUIVRE - PER

P7871

Cuivre profil V
PER profil CO



Dimensions	Code article	Ancien code article	Qté
Cu14 - PEX 16x1,5	P7871W1416	5720VW1416	2
Cu16 - PEX 16x1,5	P7871W16	5720VW16	2
Cu18 - PEX 20x1,9	P7871W1820	5720VW1820	2

RACCORD DROIT À SERTIR ET À SOUDER

P7243CU



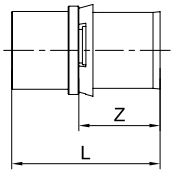

Dimensions	Code article	L	Z	Qté
12x1,1 - Cu12	**724301003**	39	22	2
12x1,1 - Cu14	**724301004**	42	22	2
16x1,5 - Cu14	**724303004**	42	23	2
16x1,5 - Cu16	**724303006**	42	23	2
16x1,5 - Cu18	**724303007**	42	23	2
20x1,9 - Cu16	**P7243CUW2016**	42	23	2
20x1,9 - Cu18	**724305007**	42	23	2
20x1,9 - Cu22	**724305009**	42	23	2
25x2,3 - Cu22	**P7243CUW2522**	42	23,5	2

ASTUCE

RACCORDS PASSERELLES



Les raccords passerelles COMAP sont parfaits pour la rénovation.
Ils permettent d'utiliser le bon matériau au bon endroit pour une efficacité énergétique maximale.

RACCORDS À SERTIR POUR TUBES PER

RACCORD DROIT À SERTIR FEMELLE À VISSER

P7270G



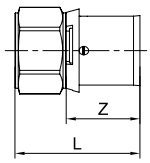

Dimensions	Code article	L	Z	Qté
12x1,1 - 3/8''	P7270GW1238	-	-	2
12x1,1 - 1/2''	P7270GW1212	-	-	2
16x1,5 - 1/2''	7270304	38	23	2
16x1,5 - 3/4''	P7270GW1634	-	-	2
20x1,9 - 1/2''	7270504	36	23	2
20x1,9 - 3/4''	7270506	36	23	2
25x2,3 - 3/4''	7270736	36,5	23,5	2

MANCHON DROIT À SERTIR MÂLE À VISSER

P7243G



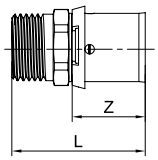

Dimensions	Code article	L	Z	Qté
12x1,1 - 3/8''	7243103	37	22	2
12x1,1 - 1/2''	7243104	41	22	2
16x1,5 - 3/8''	7243303	38	23	2
16x1,5 - 1/2''	7243304	42	23	2
16x1,5 - 3/4''	7243306	42,5	23	2
20x1,9 - 1/2''	7243504	42	23	2
20x1,9 - 3/4''	7243506	42,5	23	2
25x2,3 - 3/4''	7243736	43	23,5	2

RACCORD DROIT À SERTIR, ÉCROU LIBRE

P7359G

Livré avec joint plat



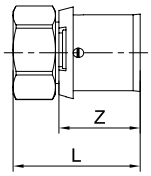

Dimensions	Code article	L	Z	Qté
12x1,1 - 3/8''	7359103	33	22	2
12x1,1 - 1/2''	7359104	35	22	2
16x1,5 - 3/8	7359307	35,5	23	2
16x1,5 - 1/2''	7359304	36	23	2
16x1,5 - 3/4''	7359306	37,5	23	2
20x1,9 - 1/2''	7359504	36	23	2
20x1,9 - 3/4''	7359506	37,5	23	2
25x2,3 - 3/4''	7359736	38,5	23,5	2
25x2,3 - 1''	7359738	42	23,5	2

RACCORD DROIT À SERTIR ÉCROU LIBRE SÉRIE "E" ET M22

P7359G1

À joint torique EPDM



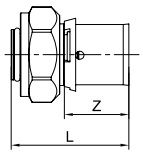

Dimensions	Code article	L	Z	Qté
12x1,1 - M22	7359010	36	22	2
16x1,5 - M22	7359030	37	23	2
20x1,9 - M22	7359050	37	23	2

RACCORD DROIT À SERTIR ÉCROU LIBRE EUROCÔNE

P7359G2

À joint torique EPDM



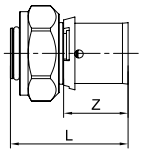

Dimensions	Code article	L	Z	Qté
12x1,1 - 3/4''E	73595610	41	22	2
16x1,5 - 3/4''E	73595630	42	23	2
20x1,9 - 3/4''E	73595650	42	23	2

MANCHON RÉDUIT À SERTIR

P7270R



Dimensions	Code article	L	Qté
16-12	72701216	47	2
20-16	72701620	47	2

RACCORDS À SERTIR POUR TUBES PER

APPLIQUE À SERTIR

P7472G



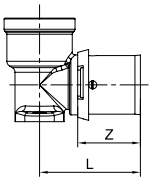

Dimensions	Code article	L	Z	Qté
12x1,1 - 1/2''	7472104	36	22	2
16x1,5 - 1/2''	7472304	37	23	2
20x1,9 - 1/2''	7472504	37	23	2

CANNE À SERTIR

P7090L



Dimensions	Code article	Quantité
12x1,1-15	7090010153	2
16x1,5-15	7090030153	2

PIÈCES DÉTACHÉES RACCORDS À SERTIR POUR TUBES PER

BAGUE PLASTIQUE

P7500



Dimensions	Code article	Quantité
12	P7500W12	2
16	P7500W16	2
20	P7500W20	2
25	P7500W25	2

DOUILLE INOX

P7502



Dimensions	Code article	Quantité
12	P7502W12	2
16	P7502W16	2
20	P7502W20	2
25	P7502W25	2

ENSEMBLE DOUILLE ET BAGUE

P7503



Dimensions	Code article	Quantité
12	P7503W12	2
16	P7503W16	2
20	P7503W20	2

Raccords à glissement pour tubes PER

Les raccords à glissement pour tubes PER COMAP sont disponibles du **diamètre 12 à 25 mm**.

Ces raccords en laiton de haute qualité sont non-démontables et rapide à mettre en œuvre.

Ils permettent ainsi la réalisation d'installations complètes en PER et peuvent être utilisés seuls ou en complément de nos autres technologies de raccordement (sertissage ou compression).

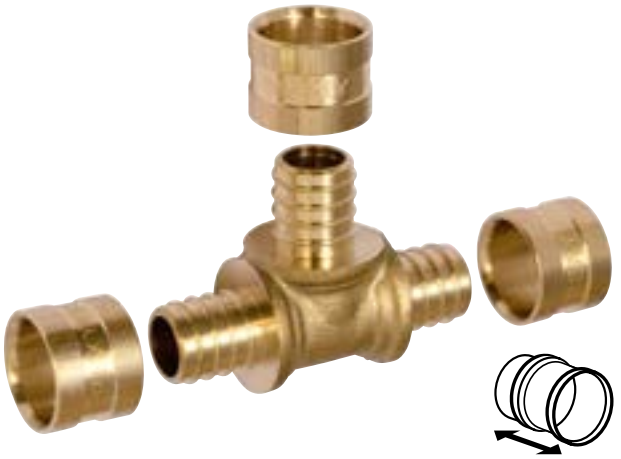

À GLISSEMENT

APPLICATIONS

Les raccords à glissement COMAP sont conçus pour la construction comme la rénovation. Ils ne sont pas démontables et peuvent être encastrés ou installés en apparent.

Eau potable	Eau chaude sanitaire	Réseaux de chauffage	Systèmes radiants	Eau glacée	Chauffage solaire	Chauffage urbain	Vapeur d'eau	Eaux pluviales	Eau industrielle	Vide d'air	Air comprimé	Gaz	Carburant	GPL
✓	✓	✓	✓	✓	-	-	-	✓	-	-	-	-	-	-

✓ Applications compatibles avec les raccords - Applications incompatibles avec les raccords Pour toute autre application, n'hésitez pas à contacter COMAP.

BÉNÉFICES

PERFORMANCE : le sertissage par glissement assure un raccordement fiable.

PRATICITÉ : les raccords à glissement COMAP sont simples et rapides à mettre en œuvre.

QUALITÉ : les raccords sont certifiés qualité COMAP.

SÉCURITÉ : non démontables, ils peuvent être encastrés ou installés en apparent, ce qui permet la réalisation d'installations complètes.

GARANTIE* 10 ANS

* Pour plus de précision sur les termes et applications de la garantie, veuillez consulter les conditions de garantie COMAP

FICHE TECHNIQUE



1. Marquage COMAP pour une meilleure traçabilité
2. Laiton de haute qualité : CW617N-DW

APPLICATIONS

Applications	Température d'utilisation	Pression d'utilisation
Eau sanitaire	+5°C à +70°C	Max. 6 bar
Eau de chauffage et eau glacée*	+5°C à +80°C	Max. 6 bar

* Il est possible d'utiliser jusqu'à 50% de glycol en complément de 50% d'eau. Pour toute autre application, merci de contacter Comap.

INSTALLATION

1 COUPER
Couper le tube avec un angle de 90° à l'aide d'un coupe-tube.
Insérer le tube dans la bague du raccord.

2 PRÉPARER
Élargir le tube au diamètre adéquat avec la pince à évaser COMAP.

3 ASSEMBLER
Insérer le raccord dans le tube, jusqu'à être en butée.

4 RACCORDER
Installer sur la pince à glissement les berceaux correspondant au diamètre du tube à raccorder. Faire glisser la bague jusqu'au raccord. Actionner la poignée de la pince pour faire avancer la crémaillère.

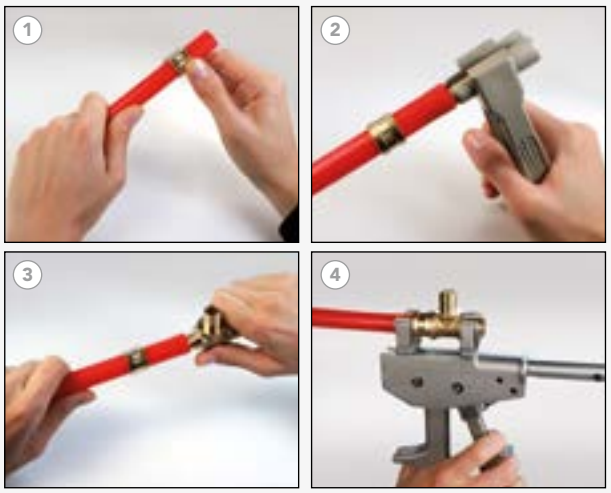

COMPATIBILITÉ DES TUBES

Les raccords à glissement sont utilisables avec les tubes PER COMAP (et ouvrent le droit à une garantie 10 ans) ainsi qu'avec les tubes PER certifiés NF respectant les dimensions suivantes :

Diamètre extérieur (mm)	12	16	20	25
Épaisseur (mm)	1,1	1,5	1,9	2,3
Diamètre intérieur (mm)	9,8	13	16,2	20,4

RACCORDS À GLISSEMENT POUR TUBES PER

COUDE 90° ÉGAL

PG7090



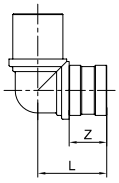

Dimensions	Code article	L	Z	Quantité
12x1,1	**4330**	27	15	10
16x1,5	**4331**	27,5	15	10
20x1,9	**4332**	27,5	15	10
25x2,3	**4333**	37	21	10

COUDE FEMELLE

PG7096G

A écrou tournant et joint plat (joint non fourni)



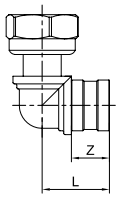

Dimensions	Code article	L	Z	Quantité
12x1,1 - 1/2''	**4293**	29	15	10
16x1,5 - 1/2''	**4294**	29	15	10
20x1,9 - 1/2''	**4295**	29	15	10
25x2,3 - 3/4''	**4363**	39	21	10

COUDE FEMELLE FIXE

PG7090G



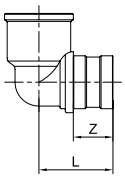

Dimensions	Code article	L	Z	Quantité
12x1,1 - 3/8''	**4334**	28	15	10
12x1,1 - 1/2''	**4335**	28	15	10
16x1,5 - 3/8''	**4336**	28	15	10
16x1,5 - 1/2''	**4337**	28	15	10
20x1,9 - 1/2''	**4338**	28	15	10

COUDE MÂLE

PG7092G



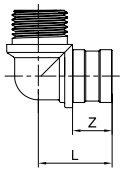

Dimensions	Code article	L	Z	Quantité
12x1,1 - 3/8''	**4340**	28	15	10
12x1,1 - 1/2''	**4341**	28	15	10
16x1,5 - 3/8''	**4364**	28	15	10
16x1,5 - 1/2''	**4342**	28	15	10
20x1,9 - 1/2''	**4343**	28	15	10

TÉ ÉGAL

PG7130



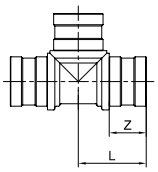

Dimensions	Code article	L	Z	Quantité
12x1,1	**4296**	55	15	10
16x1,5	**4297**	55	15	10
20x1,9	**4298**	55	15	10
25x2,3	**4299**	74	15	10

TÉ RÉDUIT

PG7130R



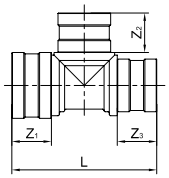

Dimensions (s1 - s2 - s3)	Code article	L	Z1	Z2	Z3	Qté
12x1,1 - 12x1,1 - 16x1,5	**4301**	55	15	15	15	10
12x1,1 - 16x1,5 - 16x1,5	**4302**	55	15	15	15	10
16x1,5 - 12x1,1 - 16x1,5	**4303**	55	15	15	15	10
16x1,5 - 20x1,9 - 16x1,5	**4305**	55	15	15	15	10
20x1,9 - 12x1,1 - 16x1,5	**4399**	55	15	15	15	10
20x1,9 - 12x1,1 - 20x1,9	**4307**	55	15	15	15	10
20x1,9 - 16x1,5 - 16x1,5	**4308**	55	15	15	15	10
20x1,9 - 16x1,5 - 20x1,9	**4309**	55	15	15	15	10
20x1,9 - 20x1,9 - 16x1,5	**4310**	55	15	15	15	10

RACCORDS À GLISSEMENT POUR TUBES PER

TÉ FEMELLE

PG7130G



Dimensions	Code article	Quantité
12x1,1 - 1/2''	**4349**	10
16x1,5 - 1/2''	**4350**	10
20x1,9 - 1/2''	**4351**	10

TÉ MÂLE

PG7132G



Dimensions	Code article	Quantité
12x1,1 - 1/2''	**4345**	10
16x1,5 - 1/2''	**4346**	10
20x1,9 - 1/2''	**4347**	10

RACCORD DROIT À SOUDER

PG7243CU



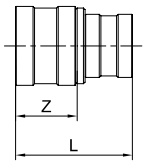

Dimensions	Code article	L	Z	Quantité
12x1,1 - 12	**4357**	28	15	10
12x1,1 - 14	**4358**	30	15	10
16x1,5 - 14	**4359**	30	15	10
16x1,5 - 16	**4360**	30	15	10
20x1,9 - 18	**4361**	32	15	10

MAMELON MÂLE À VISSER

PG7243G



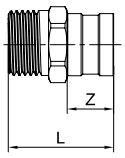

Dimensions	Code article	L	Z	Quantité
12x1,1 - 3/8''	**4269**	35	15	10
12x1,1 - 1/2''	**4270**	35	15	10
16x1,5 - 3/8''	**4271**	33	15	10
16x1,5 - 1/2''	**4272**	34	15	10
16x1,5 - 3/4''	**4273**	34	15	10
20x1,9 - 1/2''	**4274**	36	15	10
20x1,9 - 3/4''	**4275**	34	15	10
25x2,3 - 3/4''	**4277**	40	21	10
25x2,3 - 1''	**4278**	45	21	10

MANCHON ÉGAL

PG7270



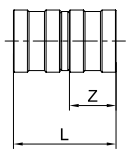

Dimensions	Code article	L	Z	Quantité
12x1,1	**4321**	33	15	10
16x1,5	**4322**	33	15	10
20x1,9	**4323**	33	15	10
25x2,3	**4324**	37	21	10

PRODUITS ASSOCIÉS

TUBES PER COMAP



Afin de compléter votre système à glissement, il est recommandé d'utiliser la gamme de tubes PER COMAP, fabriquée en France, du diamètre 12 à 25 mm, avec barrière anti-oxygène (BAO) qui permet d'assurer une pérennité maximale du réseau. Conformes à la norme EN ISO 15875, les tubes PER COMAP sont disponibles nus, gainés ou gainés et isolés.

RACCORDS À GLISSEMENT POUR TUBES PER

MANCHON RÉDUIT

PG7270R



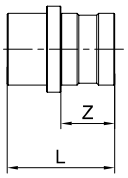

Dimensions	Code article	L	Z	Qté
16x1,5 - 12x1,1	**4325**	33	15	10
20x1,9 - 12x1,1	**4326**	33	15	10
20x1,9 - 16x1,5	**4327**	33	15	10

RACCORD FEMELLE FIXE

PG7270G



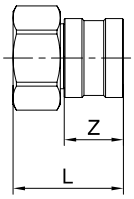

Dimensions	Code article	L	Z	Qté
12x1,1 - 3/8''	**4279**	27	15	10
12x1,1 - 1/2''	**4280**	30	15	10
16x1,5 - 3/8''	**4281**	27	15	10
16x1,5 - 1/2''	**4282**	30	15	10
20x1,9 - 1/2''	**4283**	30	15	10
20x1,9 - 3/4''	**4284**	28	15	10
25x2,3 - 3/4''	**4285**	34	21	10

RACCORD DROIT À ÉCROU TOURNANT EUROCÔNE

PG7359

A joint torique 3/4 Eurocône



Dimensions	Code article	Qté
16x1,5 - 3/4''E	**A511003001**	10
20x1,9 - 3/4''E	**A511004001**	10

RACCORD FEMELLE À ÉCROU TOURNANT ET JOINT PLAT

PG7359G

Joint non fourni



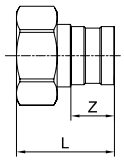

Dimensions	Code article	L	Z	Qté
12x1,1 - 3/8''	4260	28	15	10
12x1,1 - 1/2''	4261	30	15	10
16x1,5 - 3/8''	4262	28	15	10
16x1,5 - 1/2''	4263	30	15	10
16x1,5 - 3/4''	4264	9,5	15	10
20x1,9 - 1/2''	4265	30	15	10
20x1,9 - 3/4''	4266	29,5	15	10
25x2,3 - 3/4''	4267	35,5	21	10
25x2,3 - 1''	4268	39	21	10

APPLIQUE FEMELLE

PG7472G

Hauteur 38 mm



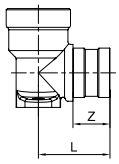

Dimensions	Code article	L	Z	Qté
12x1,1 - 1/2''	**4287**	29	15	10
16x1,5 - 1/2''	**4288**	29	15	10
20x1,9 - 1/2''	**4289**	29	15	10

APPLIQUE LONGUE FEMELLE

PG7472GL

Hauteur 48 mm



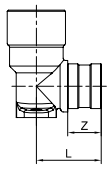

Dimensions	Code article	L	Z	Qté
12x1,1 - 1/2''	**4290**	29	15	10
16x1,5 - 1/2''	**4291**	29	15	10

PIÈCES DÉTACHÉES RACCORDS À GLISSEMENT POUR TUBES PER

BAGUE SEULE

PG7502



Dimensions	Code article	Qté
12x1,1	4353	10
16x1,5	4354	10
20x1,9	4355	10
25x2,3	4356	10

OUTILLAGE RACCORDS À GLISSEMENT POUR TUBES PER

PINCE À ÉVASER

PG832



Dimensions	Code article	Qté
12-16-20-25	4377	1

MALETTE PINCE DE MONTAGE

PG833

Pince + Inserts



Dimensions	Code article	Qté
12-16-20-25	4378	1

Raccords à compression pour tubes PER

Les raccords à compression pour tubes PER COMAP sont disponibles **du diamètre 12 à 25 mm**.

Ces raccords en laiton de haute qualité sont particulièrement rapides et faciles à mettre en œuvre. Leur montage et leur démontage sur tubes PER COMAP s'effectuent sans outil spécifique.



À COMPRESSION

APPLICATIONS

Les raccords à compression sont démontables et ne peuvent être encastrés. Leur utilisation est indiquée pour la rénovation comme pour les nouvelles installations.

Eau potable	Eau chaude sanitaire	Réseaux de chauffage	Systèmes radiants	Eau glacée	Chauffage solaire	Chauffage urbain	Vapeur d'eau	Eaux pluviales	Eau industrielle	Vide d'air	Air comprimé	Gaz	Carburant	GPL
✓	✓	✓	✓	✓	-	-	-	✓	-	-	-	-	-	-

✓ Applications compatibles avec les raccords - Applications incompatibles avec les raccords Pour toute autre application, n'hésitez pas à contacter COMAP.

BÉNÉFICES

PRATICITÉ : simples à installer, les raccords à compression ne nécessitent pas d'outil spécifique (clés plates seulement).

POLYVALENCE : cette gamme permet de réaliser toutes les configurations de réseaux, avec l'assurance de la qualité COMAP.

GARANTIE* 10 ANS

** Pour plus de précision sur les termes et applications de la garantie, veuillez consulter les conditions de garantie COMAP*

FICHE TECHNIQUE



1. Méplats pour tenir le corps avec une clé
2. Laiton CW617N-DW haute qualité

APPLICATIONS

Applications	Température d'utilisation	Pression d'utilisation
Eau sanitaire	+5°C à +70°C	Max. 6 bar
Eau de chauffage et eau glacée*	+5°C à +80°C	Max. 6 bar

* Il est possible d'utiliser jusqu'à 50% de glycol en complément de 50% d'eau. Pour toute autre application, merci de contacter Comap.

INSTALLATION

1 COUPER

Couper le tube à 90° en utilisant un coupe-tube.

2 ASSEMBLER

Glisser l'écrou, puis la bague sur le tube. Insérer la canule dans le tube jusqu'à l'épaulement pour assurer une étanchéité durable.

3 SERRER

Réaliser le serrage fermement sans vriller le tube.

Couple de serrage recommandé	20 Nm < Ø 14 mm 30 Nm entre Ø 14 mm et Ø 26 mm 40 Nm > Ø 26 mm

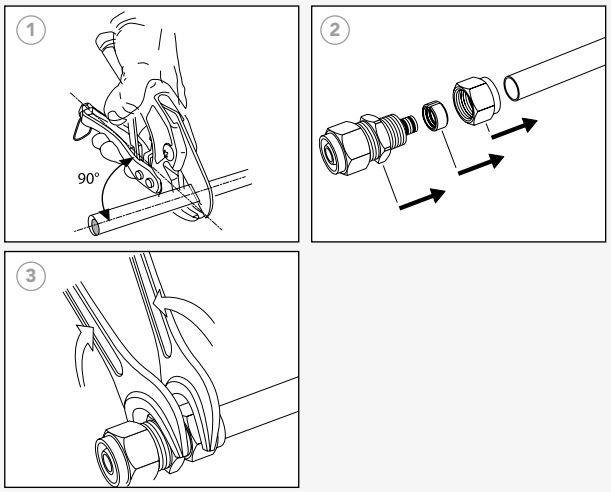

COMPATIBILITÉ DES TUBES

Les raccords à compression sont utilisables avec les tubes PER COMAP (et ouvrent le droit à une garantie 10 ans) ainsi qu'avec les tubes PER certifiés NF respectant les dimensions suivantes :

Diamètre extérieur (mm)	12	16	20	25
Épaisseur (mm)	1,1	1,5	1,9	2,3
Diamètre intérieur (mm)	9,8	13	16,2	20,4

RACCORDS À COMPRESSION TURBOPEX

MAMELON MÂLE

9400



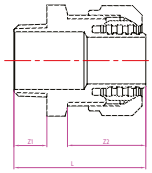

Dimensions	Code article	L	Z1	Z2	Qté
12x1,1 - 3/8''	**9400103**	35,5	10	19,5	10
12x1,1 - 1/2''	**9400104**	36,5	11	19,5	10
16x1,5 - 1/2''	**9400304**	38	11	21,5	10
20x1,9 - 3/4''	**9400506**	39,5	12	21,5	10
25x2,3 - 3/4''	**9400736**	48	12	29	10
25x2,3 - 1''	**9400738**	51	15	28,5	10

MAMELON FEMELLE FIXE

9402



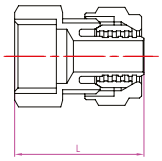

Dimensions	Code article	L	Qté
12x1,1 - 3/8''	**9402103**	31	10
12x1,1 - 1/2''	**9402104**	32,5	10
16x1,5 - 1/2''	**9402304**	34,5	10
20x1,9 - 1/2''	**9402504**	33	10
20x1,9 - 3/4''	**9402506**	35,5	10
25x2,3 - 3/4''	**9402736**	36	10

PRODUITS ASSOCIÉS

TUBES PER COMAP



Afin de compléter votre système à sertir, il est recommandé d'utiliser la gamme de tubes PER COMAP, fabriquée en France, du diamètre 12 à 25 mm, avec barrière antioxygène (BAO) qui permet d'assurer une pérennité maximale du réseau. Conformes à la norme EN ISO 15875, les tubes PER COMAP sont disponibles nus, gainés ou gainés et isolés.

ACCESSOIRES & OUTILLAGE PER

PINCE À ÉVASER

PG832
Pour raccord à glissement



Dimensions	Code article	Qté
12-16-20-25	4377	1

MALETTE PINCE DE MONTAGE

PG833
Pince + Inserts - Pour raccord à glissement



Dimensions	Code article	Qté
12-16-20-25	4378	1

DÉROULEUR TUBES PER OU MULTICOUCHE

9628
Pour tubes PER ou multicouche. Produit très stable et modulable



Dimensions	Code article	Qté (pcs)
Couronne maxi 800 ml	9628000	1

COUDE 90°

9503
Pour guider le tube. Coude de maintien à 90°. Pour les tubes multicouche et PER



Dimensions	Code article	Qté (pcs)
14-18	C250008001	20
20	C250007001	50
25-29	C250006001	50

CLOU ACIER 20 MM

9626C
Clou à béton en acier 20 mm



Dimensions	Code article	Qté (pcs)
20	9626220	100

ATTACHE DE SOL SIMPLE

9626G
Pour attacher les tubes et les gaines au sol



Dimensions	Code article	Qté (pcs)
20 simple	9626009	250
25 simple	9626011	250
25 double	9626061	250

TAMPONNOIR MANUEL

9626T
Pour clou à béton (9626C)
Hauteur 170 mm



Code article	Qté (pcs)
9626200	1


COMAP
MAX 26 mm
1"



Outillage multicouche et PER

COMAP propose tout l'outillage complémentaire à sa gamme de produits, pour une installation professionnelle de qualité.

Pinces à sertir	88
Inserts de sertissage	93
Chaînes et mâchoires	94
Outillages pour tubes	96
Accessoires pour tubes et raccords	99

Outils à sertir

COMAP propose une gamme complète d'outils à sertir conçus pour fiabiliser et simplifier le travail des professionnels.

Celle-ci se compose de deux sertisseuses hydrauliques permettant de sertir tous les types de matériaux de l'offre COMAP : multicouche et PER.

Pour les diamètres les plus courants, le système de mâchoire mère et d'inserts permet de passer d'un matériau à l'autre en ne changeant que les inserts. Au delà, le sertissage s'effectue à l'aide de mâchoires monoblocs ou de chaînes.



APPLICATIONS

Modèle	Capacités	Fonctionnement
ACO 103 BT	PER / Multicouche : 12 à 32 mm	Batterie 12V
ACO 203 BT	PER / Multicouche : 12 à 63 mm	Batterie 18V

BÉNÉFICES

ACO 103 BT : Puissance et legèreté : 1,9 tonne de poussée pour 1,7Kg seulement, rapide et pratique.

ACO 203 BT : Rapide et pratique : un sertissage est effectué en 7 secondes avec une capacité allant jusqu'à 63 mm pour le multicouche.

AVANTAGES

POLYVALENCE : une seule mâchoire mère pour sertir les diamètres les plus courants en multicouche, PER

CONFORT : une pince légère, compacte et facilement maniable grâce à sa poignée.

PRATICITÉ : sur certaine gamme, une fonction d'éclairage de la zone de sertissage est disponible, favorisant un travail en toute sécurité.

QUALITÉ : le « A » de COMAP certifie l'origine et la compatibilité de l'outil. Ce marquage est présent sur les raccords COMAP sertis à l'aide d'outils Novopress avec inserts.

** Pour plus de précision sur les termes et applications de la garantie, veuillez consulter les conditions de garantie COMAP*

FICHE TECHNIQUE



ACO 103BT



ACO 203BT

DONNÉES TECHNIQUES

	ACO 103BT	ACO 203BT
Puissance	240 W	450 W
Force nominale	19 kN	32 kN
Diamètres pour raccords sur tubes PER et multicouche	jusqu'à 32 mm	jusqu'à 75 mm
Course du piston	30 mm	40 mm
Poids	1,7 kg (avec batterie)	2,8 kg (avec batterie)
Longueur	320 mm	387 mm
Largeur	98 mm	75 mm
Hauteur	72 mm	111 mm
Batterie	12 V Li-Ion 2,0 Ah / 12 V Li-Ion 4,0 Ah	18 V Li-Ion 2,0 Ah / 18 V Li-Ion 5,0 Ah
Capacité de la batterie*	jusqu'à 120 / 240 cycles de sertissage	jusqu'à 100 / 260 cycles de sertissage
Durée de la charge	env. 30 min / env. 60 min	env. 30 min / env. 60 min
Température de service	-10°C à +50°C	-10°C à +50°C
Temps de cycle de sertissage	4,5 s	7 s

* Dépend du type de batterie (Ah)

FONCTION BLUETOOTH®

L'application NovoCheck permet le transfert de données avec la pince.

SERTISSAGE AVEC MÂCHOIRE MÈRE ET INSERTS (ACO 103BT / 203BT)

SERTISSAGE AVEC MÂCHOIRE MÈRE ET INSERTS
(profil d'inserts différent en fonction du matériau à sertir).

1. Fixer la mâchoire mère avec l'axe.
2. Mettre en place l'insert jusqu'à la butée de sécurité.
3. Mettre l'outil sous tension.
4. Effectuer un cycle de sertissage complet.

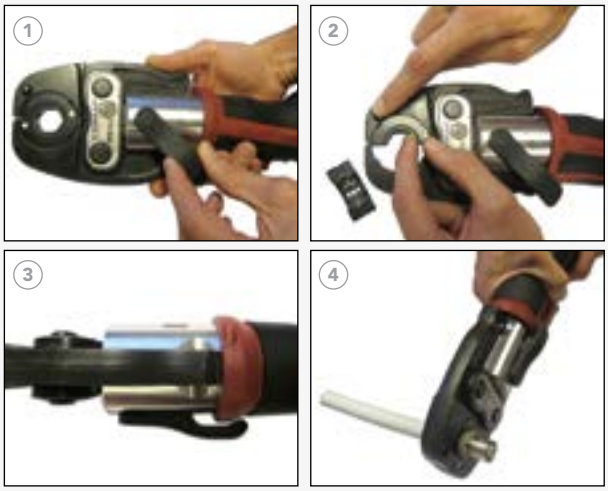

SERTISSAGE AVEC CHAÎNE ET ADAPTATEUR (ACO 203BT)

Sertissage avec collier et adaptateur

1. Fixer le collier autour du raccord.
2. Monter l'adaptateur sur le collier jusqu'à l'arrêt de sécurité.
3. Placer l'outil. Mettre l'outil sous tension.
4. Effectuer un cycle de sertissage complet.



PINCE À SERTIR ACO 103BT

KIT NOVOPRESS ACO 103BT

ACO103BT

ACO 103BT + chargeur + batterie (12 V - 2,0 Ah) + mâchoire mère + coffret



Code article	Qté (pcs)
4860680-12	1

BATTERIE 12V 2 AH POUR ACO 102 / ACO 103BT

7033

Jusqu'à 120 sertissages



Code article	Qté (pcs)
18366-50	1

COFFRET VIDE POUR ACO 102 / ACO 103BT

7031



Code article	Qté (pcs)
46968-50	1

CHARGEUR 12 V POUR ACO 102 / ACO 103BT

7034



Code article	Qté (pcs)
17662-50	1

MÂCHOIRE MÈRE ACO 102 / ACO 103BT

7022

Pour insert Novopress



Code article	Qté (pcs)
7022020	1

MÂCHOIRE MONOBLOC TH POUR ACO 103BT

PB1

Pour sertissage multicouche



Dimensions	Code article	Qté (pcs)
16	48058-50	1
20	48060-50	1
26	48062-50	1
32	47384-12	1

BATTERIE 12V 4,0 AH POUR ACO 102 / ACO 103BT

7032

Jusqu'à 240 sertissages



Code article	Qté (pcs)
18367-50	1

PINCE À SERTIR ACO 203BT

KIT NOVOPRESS ACO 203BT

ACO203BT

ACO 203BT + chargeur + batterie (18 V- 2,0Ah) + mâchoire mère + coffret



Code article	Qté (pcs)
4715680-12	1

BATTERIE 18 V POUR ACO 202, 203 ET 203XL

7230

Jusqu'à 100 sertissages (2,0 Ah) / Jusqu'à 260 sertissages (5,0 Ah)



Caractéristique	Code article	Qté (pcs)
18V - 2,0 Ah	18368-50	1
18V - 5,0 Ah	18100-50	1

COFFRET VIDE POUR ACO 203BT

7232



Code article	Qté (pcs)
J280001001	1

CHARGEUR 18V POUR ACO 202, 203 ET 203XL

7231



Code article	Qté (pcs)
J270001001	1

MÂCHOIRE MÈRE ACO 202, 203 ET 203BT

70221

Pour inserts Novopress



Code article	Qté (pcs)
7022000	1

MÂCHOIRE MONOBLOC TH POUR ACO 203BT

PB2



Dimensions	Code article	Qté (pcs)
16	48155-50	1
20	48157-50	1
26	48159-50	1
32	47385-12	1

ADAPTATEUR POUR CHAÎNES ACO 202, 203 ET 203BT

7039

Multicouche : Ø 40 - 50 - 63



Code article	Qté (pcs)
J240001001	1

ADAPTATEUR POUR ACO 202, 203 ET 203BT

7239XL

Multicouche Ø 75



Code article	Qté (pcs)
J240002001	1

INSERTS ET CHAÎNE DE SERTISSAGE NOVOPRESS

INSERTS TH NOVOPRESS

7023
Pour sertissage multicouche



Dimensions	Code article	Qté
16	7023016	1
20	7023020	1
26	7023026	1
32	7023032	1

INSERTS CO NOVOPRESS

7027
Pour sertissage PER



Dimensions	Code article	Qté
12	7027012	1
16	7027016	1
20	7027020	1
25	7027025	1

CHAÎNES NOVOPRESS PROFIL TH/U

7037
Pour sertissage multicouche



Dimensions	Code article	Qté
TH40	J232001001	1
TH50	J232002001	1
TH63	J232003001	1
U75	J232004001	1

BOITE AVEC INSERTS TH

7030S
Pour sertissage multicouche



Dimensions	Code article	Qté
16 - 20 - 26	7030031	1

BOÎTE VIDE POUR 7 INSERTS TH

7223
Pour sertissage multicouche



Code article	Qté
7023099	1

BOITE AVEC INSERTS CO

7030
Pour sertissage PER



Dimensions	Code article	Qté
16 - 20 - 25	7030041	1
12 - 16 - 20 - 25	7030040	1

BOÎTE VIDE POUR 4 INSERTS CO

7227
Pour sertissage PER



Code article	Qté
7027099	1

MÂCHOIRES REMS

MÂCHOIRES REMS AKKUPRESS PROFIL TH ET THL

7012
Pour sertissage multicouche



Dimensions	Code article	Qté
16	7012016N	1
20	7012020N	1
26	7012026N	1
32	7012032L	1
40	70120435	1
50	7012050	1
63	7012063	1

MÂCHOIRES REMS MINIPRESS PROFIL TH

7013



Dimensions	Code article	Qté
16	R578352	1
20	R578358	1
26	R578362	1
32	R578368	1
35	R578390	1

MÂCHOIRES ET INSERTS KLAUKE

MÂCHOIRES MINI KLAUKE PROFIL TH ET THL

7056
Pour sertissage multicouche



Dimensions	Code article	Qté
16	7056116	1
20	7056120	1
26	7056126	1
32	7056132	1

MÂCHOIRE MÈRE KLAUKE MAP1 ET MAP2

UWM32N
Pour inserts 7023M, 7023TH et 7023V



Code article	Quantité
UWM32N	1

INSERT TH

7023TH
Pour sertissage multicouche



Dimensions (mm)	Code article	Qté
16	WE16COM	1
20	WE20COM	1
26	WE26COM	1

OUTILLAGE POUR TUBES

OUTIL DE CALIBRAGE ET D'ÉBAVURAGE

112
Pour tube multicouche COMAP



Diamètre	Code article	Qté (pcs)
14	11214	1
16	11216	1
20	11220	1
26	11226	1
32	11232	1
40	11240	1
50	11250	1
63	11263	1

COFFRET VIDE POUR OUTIL DE CALIBRAGE

112B
Pour outils de calibrage 112 et poignée 112H



Code article	Qté (pcs)
112B	1

OUTIL DE CALIBRAGE TRIPLE

120
Pour tube multicouche



Dimensions	Code article	Qté (pcs)
16-20-26	S120162026	1

OUTIL DE CALIBRAGE XL

S130



Dimensions	Item code	Quantity (pcs)
40-50-63-75	S1304075	1

POIGNÉE AMOVIBLE

112H
Pour outils de calibrage 112



Code article	Qté (pcs)
112H	1

KIT OUTILS DE CALIBRAGE 16-20-26

112KIT
Pour tube multicouche COMAP
Contient Poignée 112H et outils de calibrage 16-20-26



Code article	Qté (pcs)
112KIT	1

BOUCHON POUR ESSAI PRESSION

113
Bouchon réutilisable pour tube multicouche COMAP
Idéal pour réaliser les essais en pression



Diamètre	Code article	Qté (pcs)
14x2	11314	1
16x2	11316	1
20x2	11320	1
26x3	11326	1

OUTILLAGE POUR TUBES

COUPE TUBE

V390
Pour tube multicouche COMAP
jusqu'au diamètre 26 mm



Désignation	Code article	Qté (pcs)
Coupe tube	V390000	1
Lame de rechange	V391000	1
Molette de rechange	V392000	1

V380
Pour tube multicouche COMAP
jusqu'au diamètre 75 mm



Description	Code article	Qté (pcs)
Coupe tube	V380000	1
Lame de rechange	V381000	1

COUPE-TUBE

RS32
Pour tubes multicouche



Dimensions	Code article	Qté
14-32	C270001001	1
14-63	C270002001	1

COUPE TUBE ÉLECTRIQUE REMS CENTO

R845
Pour tubes cuivre et multicouche. Jusqu'au diamètre 108 mm.



Code article	Qté
R845001	1

PINCE COUPE-TUBE

9508
Pour tubes PER et multicouche



Code article	Qté
9508080	1

PINCE COUPE-GAINE

9508G
Pour Ø 6 à 42
Coupe la gaine sans détériorer le tube



Dimensions	Code article	Qté
6-42	9508100	1

MOLETTE DE COUPE POUR COUPE-TUBE

R845B



Type de tube	Code article	Qté
Cuivre	R845050	1
Multicouche	R845051	1

SUPPORT ET SERVANTE

R845A





Article	Code article	Qté
Support	R849315	1
Servante	R120100	1

OUTILLAGE POUR TUBES

ARBALETE DE CINTRAGE

R153

Arbalète de cintrage multi-diamètres, en coffret
Graduations pour indiquer l'angle du cintrage
Compatible avec :
- tubes multicouche (14 à 26 mm),
- tubes cuivre recuit (14 à 22 mm)



Diamètre tube	Code article	Qté (pcs)
Ø 14-16-20-26	153026R	1

RESSORT DE CINTRAGE INTÉRIEUR

MB36

Ressort de cintrage intérieur pour tubes multicouche COMAP



Diamètre tube	Code article	Longueur du ressort mm	Qté (pcs)
14x2	MB3610	610	1
16x2	MB3620	610	1
16x2	MB3620L	1000	1
20x2	MB3640	610	1
26x3	MB3650	1000	1

RESSORT DE CINTRAGE EXTÉRIEUR

MB36E

Ressort de cintrage extérieur pour tubes multicouche COMAP



Diamètre tube	Code article	Longueur du ressort mm	Qté (pcs)
14x2	C210002001	500	1
16x2	C210003001	500	1
20x2	C210005001	500	1

RESSORT DE CINTRAGE

9875



Dimensions	Code article	Quantité
12x1,1	987512	1
16x1,5	987516	1
20x1,9	987520	1
25x2,3	987525	1

OUTIL DE CINTRAGE MANUEL

R154

Outil de cintrage pour tubes multicouche COMAP
Graduations pour indiquer l'angle du cintrage



Diamètre tube	Code article	Qté (pcs)
16x2	R154016	1
20x2	R154020	1

CINTREUSE HYDRAULIQUE

R590

Pour tubes multicouche (32 à 63 mm)
Fournie avec formes de cintrage (40, 50 et 63 mm)



Code article	Qté
R590022	1

ACCESSOIRES POUR CINTREUSE HYDRAU. R590

R590A





Article	Code article	Qté
Forme pour cintrage multicouche 32	R590061	1
Trépied	R590150	1

OUTILLAGE POUR TUBES

DÉROULEUR TUBES PER OU MULTICOUCHE

9628

Pour tubes PER ou multicouche. Produit très stable et modulable avec 4 bras réglables pour s'adapter à différentes couronnes



Dimensions	Code article	Qté (pcs)
Couronne maxi 800 ml	9628000	1

REDRESSEUR POUR TUBE MULTICOUCHE

9628X

Compatible avec le dérouleur 9628
Pour tubes de diamètre 14 à 26 mm



Dimensions	Code article	Qté (pcs)
14 à 26 mm	9628001	1

PINCE À ÉVASER POUR RACCORDS À GLISSEMENT

PG832



Dimensions	Code article	Qté
12-16-20-25	4377	1

MALETTE PINCE DE MONTAGE POUR RACCORDS À GLISSEMENT

PG833

Pince + Inserts



Dimensions	Code article	Qté
12-16-20-25	4378	1

ACCESSOIRES POUR TUBES & RACCORDS

COUDE 90°

9503
Pour guider le tube. Coude de maintien à 90°. Pour les tubes multicouche et PER



Dimensions	Code article	Qté (pcs)
14-18	C250008001	20
20	C250007001	50
25-29	C250006001	50

CLOU ACIER 20 MM

9626C
Clou à béton en acier 20 mm



Dimensions	Code article	Qté (pcs)
20	9626220	100

ATTACHE DE SOL SIMPLE

9626G
Pour attacher les tubes et les gaines au sol



Dimensions	Code article	Qté (pcs)
20 simple	9626009	250
25 simple	9626011	250
25 double	9626061	250

TAMPONNOIR MANUEL

9626T
Pour clou à béton (9626C) - Hauteur 170 mm



Code article	Qté (pcs)
9626200	1

COLLIER CLIPSABLE AUTOMATIQUE BLANC

9627
Recommandé avec les tubes multicouche COMAP
Solution rapide et esthétique



Dimensions	Code article	Qté (pcs)
14 à 16 mm	96271416	100
16 à 20 mm	96271620	100
24 à 28 mm	96272428	50

ÉCROU POUR COLLIER CLIPSABLE AUTOMATIQUE

9627X



Code article	Qté (pcs)
96270007	100

MOUSSE À EXPANSION

PU-FOAM
Mousse en polyuréthane à durcissement rapide.
COMPATIBLE avec les raccords Multiskin synthétiques



Désignation	Code article	Qté (pcs)
Aérosol 750 ml	GR6150501	1

BANDE ANTICORROSION

JITRA
Bandes de 0,1 m de largeur. Longueur : 10 m





Température d'utilisation	Code article	Qté
-30°C à +100°C	JITRAKOR	1
-30°C à +70°C	JITRA70	1





Système Cuivre

Le Matériau historique.

BÉNÉFICES

- Faible dilatation thermique
- Grande résistance à la corrosion

Technologie de raccordement	Avantages
Raccordement à compression	• Mise en œuvre sans flamme
Raccordement à souder / à visser	• Encastrable (si soudé)

Raccords à compression pour tubes cuivre 102

Raccords à souder et à visser pour tubes cuivre 110

Raccords à compression pour tubes cuivre

Les raccords à compression COMAP (Jevco) pour tubes en cuivre sont disponibles du **diamètre 10 à 54 mm.**

Ces raccords en laiton de haute qualité sont particulièrement rapides et faciles à mettre en œuvre. Leur montage et leur démontage s'effectuent sans outil spécifique.



À COMPRESSION

APPLICATIONS

Les raccords à compression sont démontables et ne peuvent être encastrés. Ils peuvent être utilisés pour la rénovation comme pour les nouvelles installations. Ils ne doivent être utilisés qu'avec les tubes en cuivre conformes à la norme EN 1057.

Eau potable	Eau chaude sanitaire	Réseaux de chauffage	Systèmes radiants	Eau glacée	Chauffage solaire	Chauffage urbain	Vapeur d'eau	Eaux pluviales	Eau industrielle	Vide d'air	Air comprimé sec	Air comprimé lubrifié	Gaz	Carburant	GPL
✓	✓	✓	-	✓	-	✓	✓	✓	✓	-	✓	✓	-	-	-

✓ Applications compatibles avec les raccords - Applications incompatibles avec les raccords Pour toute autre application, n'hésitez pas à contacter COMAP.

BÉNÉFICES

PERFORMANCE : cette gamme permet de réaliser toutes les configurations de réseaux, avec l'assurance du savoir-faire COMAP.

PRATICITÉ : simple à installer, les raccords à compression ne nécessitent pas d'outil spécifique (clés plates seulement).

QUALITÉ : le marquage « JEVCO » sur les raccords assure une traçabilité parfaite et garantie la qualité de fabrication.

GARANTIE* 10 ANS

** Pour plus de précision sur les termes et applications de la garantie, veuillez consulter les conditions de garantie COMAP*

FICHE TECHNIQUE

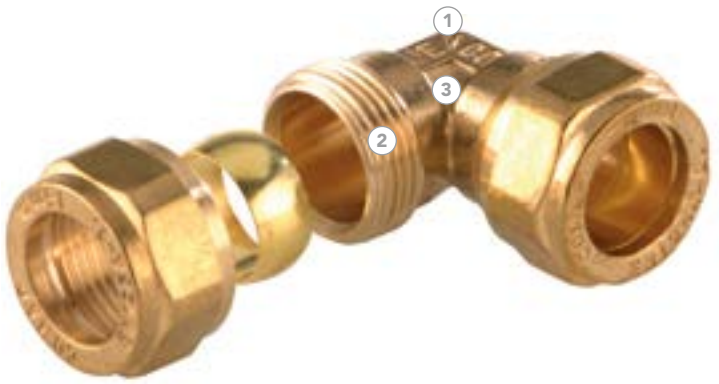

1. Le marquage "A" ou "JEVCO" COMAP : la garantie qualité
2. Laiton CW617N-DW de haute qualité
3. Méplats pour tenir le corps avec une clé

APPLICATIONS

Applications	Température d'utilisation	Pression d'utilisation
Eau glacée*	+5°C	Max. 10 bar
Eau de chauffage	+110°C	Max. 6 bar
Eau sanitaire	+5°C à +70°C	Max. 16 bar

* Il est possible d'utiliser jusqu'à 45 % de glycol en complément de 55 % d'eau.

INSTALLATION

1 COUPER

Coupez le tube à 90° en utilisant un coupe-tube.

3 ASSEMBLER

Glissez l'écrou, puis la bague sur le tube. Introduisez le tube jusqu'à l'épaulement pour assurer une étanchéité durable.

4 RACCORDER

Serrez fermement.

Couple de serrage recommandé	20 Nm < ½' 30 Nm entre ½' et ¾' 40 Nm > 1"

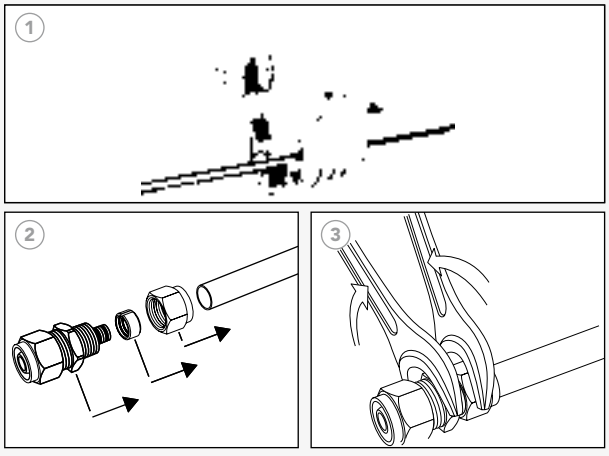

COMPATIBILITÉ DES TUBES

Le tableau ci-dessous donne les valeurs d'épaisseur minimum utilisables selon le diamètre nominal et l'état métallurgique du tube d'installation.

Taille du raccord (mm)	10	12	14	15	16	18	20	22	28
Recuit : R220	1	1	1	1	1	1	1	1	N/A
Demi dur : R250	1	1	1	1	1	1	1	1	1
Dur : R290	1	1	1	1	1	1	1	1	1

RACCORDS À COMPRESSION JEVCO POUR TUBES CUIVRE

RACCORD UNION MÂLE DROIT

J500



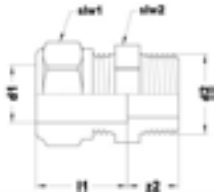

Dimensions	Code article	l1	z2	Qté
10-1/4''	8500022	13,5	9	10
10-3/8''	8500032	14	9,5	10
10-1/2''	8500042	16,8	9,5	10
12-3/8''	8500033	14	10	10
12-1/2''	8500043	16,5	10,5	10
14-3/8''	8500034	16,5	10	10
14-1/2''	8500044	18	10,5	10
14-3/4''	8500064	15,5	14,5	10
15-1/2''	8500045	18,5	10	10
15-3/4''	8500065	19,5	10,5	10
16-1/2''	8500046	18	10,5	10
16-3/4''	8500066	15,5	14,5	10
18-1/2''	8500047	19	10	10
18-3/4''	8500067	19,5	10,5	10
22-1/2''	8500049	18	10	10
22-3/4''	8500069	20	10	10
22-1''	8500089	19,3	12,5	10
28-3/4''	8500070	19	11,5	10
28-1''	8500090	21,5	13	10
35-1''1/4	8600111	24,2	14,3	1
54-2''	8600174	25,5	16	1

RACCORD UNION FEMELLE DROIT

J501



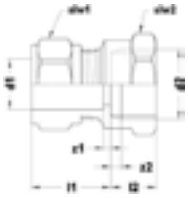

Dimensions	Code article	l1	l2	Qté
10-3/8''	8501032	14	9,5	10
10-1/2''	8501042	15,2	10,8	10
12-3/8''	8501033	14,5	10,5	10
12-1/2''	8501043	15,2	11,8	10
14-3/8''	8501034	14,5	12,5	10
14-1/2''	8501044	15,2	13,8	10
15-1/2''	8501045	15	14	10
15-3/4''	8501065	19,5	12,5	10
16-1/2''	8501046	15,2	13,8	10
16-3/4''	8501066	19,5	12,5	10
18-3/4''	8501067	15	14	10
18-1/2''	8501047	18,5	12,7	10
22-1/2''	8501049	18,5	12,5	10
22-3/4''	8501069	15,5	16	10
22-1''	8501089	21,5	12,5	10
28-1''	8501090	21,2	14,3	10

UNION DROIT

J503



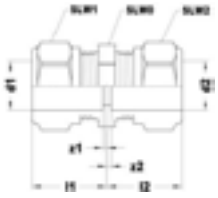

Dimensions	Code article	l1	l2	Qté
10	8503022	11;25	11,25	10
12	8503033	11,5	11,5	10
14	8503044	13,5	13,5	10
15	8503055	13,5	13,5	10
16	8503066	12	12	10
18	8503077	13,5	13,5	10
22	8503099	13,5	13,5	10
28	8503110	16,25	16,25	10

RACCORDS À COMPRESSION JEVCO POUR TUBES CUIVRE

UNION DROIT RÉDUIT

J503R



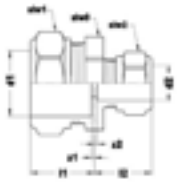

Dimensions	Code article	l1	l2	Qté
12-10	**8503032**	11,25	11,25	10
22-15	**8503095**	13,25	13,25	10
28-22	**8503109**	14,85	14,85	10

COUDE MÂLE À VISSER

J507



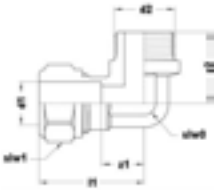

Dimensions	Code article	l1	slw0	z1	z2	Qté
10-1/2''	**8507042**	26,3	17	13,3	21,5	10
12-1/2''	**8507043**	26,3	17	11	21,5	10
14-1/2''	**8507044**	26,3	16	9	21,5	10
15-1/2''	**8507045**	26,3	16,8	14,3	21,5	10
16-1/2''	**8507046**	26	17	10	22,5	10
18-1/2''	**8507047**	29,5	18,5	17,5	24,5	10
18-3/4''	**8507067**	33	23,4	21,5	26	10
22-3/4''	**8507069**	33	23	21,5	26	10
28-1''	**8507090**	37,5	29,5	24,5	31	10

COUDE FEMELLE

J509



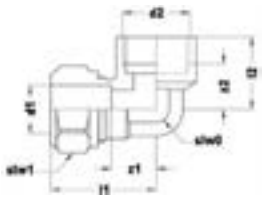

Dimensions	Code article	l1	l2	slw0	z1	z2	Qté
12-1/2''	**8509043**	22	22,5	16,5	11,5	7,3	10
14-1/2''	**8509044**	24	22,5	16,5	11,5	7,3	10
15-1/2''	**8509045**	24	22,5	16,5	11,5	8	10
16-1/2''	**8509046**	24	22,5	18	11,5	7,3	10
16-3/4''	**8509066**	27	27,5	18	14,5	10	10
18-1/2''	**8509047**	25	26	20,4	12,3	10,8	10
18-3/4''	**8509067**	26,3	29	24	13,6	11,5	10
22-1/2''	**8509049**	25	25,5	23,5	12,5	10,3	10
22-3/4''	**8509069**	26	29	24	13,5	11,5	10
28-1''	**8509090**	31	34,5	30,5	16,7	15	10

COUDE 90°

J512



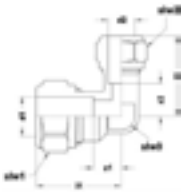

Dim.	Code article	l1	l2	z1	z2	Qté
10	**8512022**	18	18	8,5	8,5	10
12	**8512033**	18	18	9	9	10
14	**8512044**	21,5	21,5	7,5	7,5	10
15	**8512055**	21,5	21,5	9	9	10
16	**8512066**	22	22	8	8	10
18	**8512077**	23	23	10,3	10,3	10
22	**8512099**	26	26	10,5	10,5	10

COUDE RÉDUIT 90°

J512R



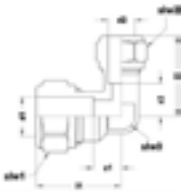

Dimensions	Code article	l1	l2	slw0	z1	z2	Qté
22-15	**8512095**	-	-	-	-	-	10
28-22	**8512109**	27	30	30	12,7	17,5	10

* NOTE

INSERTS POUR TUBES CUIVRE RECUITS



Lors de l'installation des raccords à compression JEVCO sur des tubes cuivre recuits, il est obligatoire d'utiliser l'insert de renforcement 9216.

RACCORDS À COMPRESSION JEVCO POUR TUBES CUIVRE

APPLIQUE FEMELLE

J510



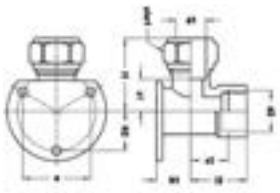

Dimensions	Code article	Quantité
12-1/2	8510043	10
14-1/2	8510044	10
15-1/2	8510045	10

ECROU

JCN



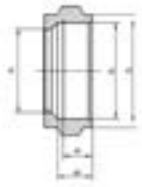

Dim.	Code article	d1	d2	z1	z2	z3	Qté
12	8599012	8	9	12	15,15	18,6	10
18	8599018	8	9,5	18	21,88	26,8	10
22	8599022	-	-	-	-	-	10

TÉ ÉGAL

J514



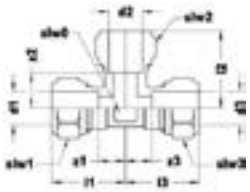

Dimensions	Code article	Quantité
10	8514010	10
12	8514012	10
14	8514014	10
15	8514015	10
16	8514016	10
18	8514018	10
22	8514022	10
28	8514028	10

BAGUE BICONIQUE EN LAITON

JCR



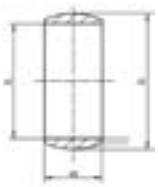

Dimensions	Code article	d1	z1	z2	Quantité
10	8599410	5,5	10	12,1	10
12	8599412	6	12	14,2	10
14	8599414	8	14	16,4	10
15	8599415	6,35	15	17,4	10
16	8599416	8	16	18,4	10
18	8599418	6,75	18	20,7	10
22	8599422	7,15	22	24,5	10
28	8599428	7,9	28	30,7	10

TÉ FEMELLE À VISSER

J518



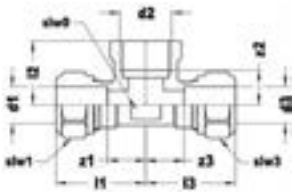

Dimensions	Code article	l1	l2	l3	slw0	z1	z3	Qté
15-1/2''-15	85180545	22,5	22	22,5	16	12	12	10
12-1/2''-12	85180343	24	22,5	24	17	9,5	9,5	10
14-1/2''-14	85180444	24	22,5	24	17,5	11,5	11,5	10
18-1/2''-18	85180747	25	26	25	21,5	10,5	10,5	10
22-1/2''-22	85180949	25	25,5	25	24	12,5	12,5	10
22-3/4''-22	85180969	26	29	26	24	13,5	13,5	10

DOUILLE DE RENFORT POUR TUBES CUIVRE RECUIT ET ACIER CALIBRÉ

9216

L'utilisation d'une douille de renfort est indispensable pour raccorder un tube cuivre recuit avec un raccord série 800



Dimensions	Code article	Tube	Quantité
8	9216008	8-10	50
10	9216010	10-12	50
12	9216012	12-14	50
14	9216014	14-16	50
16	9216016	16-18	50

RACCORDS À COMPRESSION POUR TUBES CUIVRE

RACCORD À COMPRESSION POUR ROBINET TARAUDÉ

834

Finition nickelée, bague monocône laiton (sauf diamètres 16 et 22 mm)
Filetage extérieur
Pour tubes cuivre, chromé et électrozingué



Dimensions	Code article	Quantité
12 - M3/8''	587123	10
12 - M1/2''	587124	10
14 - M1/2''	587144	2
15 - M1/2''	587154	10
16 - M1/2''	587164	2
18 - M3/4''	587186	10

RACCORD À COMPRESSION 3/4 EUROCONE POUR TUBE CUIVRE ET ACIER CALIBRÉ

835E

Finition nickelée, étanchéité EPDM avec bague laiton
Écrou 6 pans SW27
Filetage intérieur - 3/4 Eurocône
Pour tubes cuivre et acier calibré



Dimensions	Code article	Quantité
12-3/4''E	835912	2
14-3/4''E	835914	2
15-3/4''E	835915	2
16-3/4'' E	8359161	2
18-3/4'' E	835618	2

RACCORD À COMPRESSION

825

Finition laiton



Dimensions	Code article	Quantité
M22-15	825415	10

RACCORD MÉCANIQUE M22

835

Pour tubes cuivre ou acier calibré
Finition nickelée, bague monocône laiton (sauf diamètre 16 mm)
Filetage intérieur



Dimensions	Code article	Photo	Quantité
M22 - 12	835412-01	3	10
M22 - 14	835414	1	10
M22 - 15	835415	1	10
M22 - 16	835416	4	10
M22 - 18	835418	2	10

RACCORDS À COMPRESSION POUR TUBES CUIVRE

RACCORDS À COMPRESSION DESIGN SATINÉ POUR TUBES CUIVRES ET CHROMÉS

835ECDECOS

Raccord 3/4 Eurocône pour tubes cuivre et chromés
Finition satinée



Dimensions	Code article	Quantité
14-3/4''E	8351914	2
15-3/4''E	8351915	2
16-3/4''E	8351916	2

RACCORDS À COMPRESSION 3/4 EUROCÔNE POUR TUBE CUIVRE ET ACIER CALIBRÉ

835EC

Pour tube chromé
3/4'' Eurocône



Dimensions	Code article	Quantité
12-3/4''E	835912	2
14-3/4''E	835914	2
15-3/4''E	835915	2
16-3/4'' E	8359161	2

RACCORDS À COMPRESSION DESIGN CHROMÉ POUR TUBES CUIVRES ET CHROMÉS

835ECDECO

Raccord 3/4 Eurocône pour tubes cuivre et chromés
Finition chromée



Dimensions	Code article	Quantité
14-3/4''E	8350914	2
15-3/4''E	8350915	2
16-3/4''E	8350916	2

RACCORDS MÉCANIQUE À BAGUE SOUPLE SÉRIE E M22

835S

Finition nickelée, étanchéité EPDM avec bague plastique
Écrou 6 pans SW25
Filetage intérieur M22
Pour tubes cuivre (bague PTE)



Dimensions	Code article	Quantité
12-M22	835712	10
15-M22	835715	10

RACCORDS À COMPRESSION À BAGUE SOUPLE

836



Dimensions	Code article	Quantité
12-M22	836412	10
14-M22	836414	10
15-M22	836415	10

NOTES

Raccords à souder et à visser pour tubes cuivre

COMAP propose une gamme complète de raccords à souder et à visser pour tubes en cuivre permettant la réalisation d'installations complètes en sanitaire et chauffage :

- **Raccords en cuivre à souder de 6 à 54 mm.**
- **Raccords en laiton à souder et à visser de 10 à 64 mm.**
- **Raccords en laiton à visser.**
- **Raccords en bronze à souder de 12 à 22 mm.**





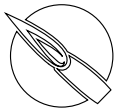

À SOUDER



À VISSER

APPLICATIONS

- Les raccords cuivre à souder sont couverts par l'ATG B524-2 et conviennent aux réalisation d'installations gaz.
- Les raccords peuvent être utilisés pour les installations d'eau potable, d'eau de chauffage et d'eau glacée. Ils ne doivent être utilisés qu'avec des tubes cuivre conformes à la norme EN1057.

Eau potable	Eau chaude sanitaire	Réseaux de chauffage	Systèmes radiants	Eau glacée	Chauffage solaire	Chauffage urbain	Vapeur d'eau	Eaux pluviales	Eau industrielle	Vide d'air	Air comprimé sec	Air comprimé lubrifié	Gaz	Carburant	GPL
✓	✓	✓	☐	✓	✓	✓	✓	✓	✓	☐	✓	✓	☐	☐	☐

✓ Applications compatibles avec les raccords - Applications incompatibles avec les raccords Pour toute autre application, n'hésitez pas à contacter COMAP.

☐ Applications compatibles uniquement avec la gamme Sudo à braser

BÉNÉFICES

POLYVALENCE : une large gamme de produits de qualité, compatible avec de nombreuses applications.

PERFORMANCE : la majorité de nos raccords laiton subit un traitement thermique afin d'offrir une robustesse à toute épreuve

GARANTIE* 10 ANS

** Pour plus de précision sur les termes et applications de la garantie, veuillez consulter les conditions de garantie COMAP*

CUIVRE À SOUDER



1. Cuivre européen de qualité
2. Logo SUDO : la garantie Comap
3. Indication du diamètre pour une meilleure identification

LAITON À SOUDER ET À VISSER



1. Traitement thermique pour une solidité maximale
2. Laiton de qualité CW617N-DW
3. Le marquage 'A' Comap : la garantie qualité
4. Indication du diamètre pour une meilleure indentification

APPLICATIONS

Température et pression maximale pour les raccords cuivre et fer/cuivre.

Cuivre					
Type de brasure	**Exemple de brasure et soudage**	Température (en °C)	Pression de service (en bar) pour Ø de tubes de :		
			6 à 34 mm	>34 à 54 mm	>54 à 108 mm
Brasure tendre	Étain/plomb	30	16	16	10
	(50/50% ou 40/60%)	65	10	10	6
	Ne pas utiliser pour une alimentation en eau potable	110	6	6	6
	Étain/argent (95/5%)	30	25	25	16
		65	25	16	16
	Étain/cuivre (97/3% max)	110	16	10	10
Brasure forte	Argent dépourvu de cadmium (55-40% Ag)	30	25	25	16
	Argent avec cadmium (30% ou 40% Ag)	65	25	16	16
	Cuivre/phosphore (94/6%)				
	Cuivre/phosphore avec 2% Ag (92/6/2%)	110	16	10	10

* Moins de 25 mg/m^3 d'huile. Pour toute autre application merci de contacter COMAP.

Application	Sudo laiton à souder / à visser	Bronze à souder
Eau glacée*	+5°C/10 bar	+5°C/10 bar
Eau de chauffage	+110°C/6 bar	+110°C/6 bar
Eau sanitaire	+95°C/16 bar	+95°C/16 bar

Les tubes cuivre doivent être conformes à la norme EN 1057.

* Il est possible d'utiliser jusqu'à 50% de glycol en complément de 50% d'eau.

INSTALLATION

Pour l'installation des raccords filetés, nous recommandons d'ajouter des joints plats. (L'utilisation de la filasse doit se faire avec précaution. Un excès de filasse dans le raccord risque de provoquer une rupture au serrage).

	Sudo laiton / bronze à visser
Couple de serrage recommandé	20 Nm < ½" 30 Nm entre ½" et ¾" 40 Nm > 1"

COMPATIBILITÉ DES TUBES

Le tableau ci-dessous donne les valeurs d'épaisseur minimum utilisables selon le diamètre nominal et l'état métallurgique du tube d'installation.

Taille du raccord (mm)	10	12	14	15	16	18	20	22	28	35	42	54
Recuit : R220	1	1	1	1	1	1	1	1	N/A	N/A	N/A	N/A
Demi dur : R250	1	1	1	1	1	1	1	1	1	N/A	N/A	N/A
Dur : R290	1	1	1	1	1	1	1	1	1	1	1	1,5

NOTES

RACCORDS À SOUDER SUDO

COURBE À 90° MÂLE-FEMELLE

1ACU / 5001A





Dimensions	Code article	L	L1	Z	Qté
10	**071010**	19,8	20,4	12	10
12	**071012**	23,5	23,5	14,9	10
14	**071014**	27	27	16,4	10
15	**071015**	28,7	29	18,1	25
16	**071016**	31	32	20,4	10
18	**071018**	34,4	35	21,8	10
22	**071022**	42	42	26,6	10
28	**071028**	52,2	52,2	33,8	10
32	**071032**	-	-	-	10
35	**071035**	53,5	55,5	30,5	10
40	**071040**	84,5	86,5	57,5	1
42	**071042**	77	79	50	1
54	**071054**	82	84,5	50	1

COUDE À 90° MÂLE-FEMELLE

92CU / 5092



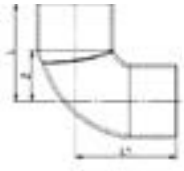

Dimensions	Code article	L	L1	Z	Qté
10	**092010**	16,5	20	9,3	10
12	**092012**	18,8	20,8	10,2	10
14	**092014**	21,5	22,5	10,9	10
15	**092015**	21,5	23	10,9	25
16	**092016**	23	24,5	12,4	10
18	**092018**	25	27	12,4	10
22	**092022**	30,5	33	15,1	10
28	**092028**	36	40	17,6	10
32	**092032**	45	47	24,6	10
35	**092035**	47,6	53,5	24,55	10
40	**092040**	54	66,5	39,5	1
42	**092042**	57,05	54	30	1
52	**092052**	58	58	35	1
54	**092054**	71	68	34	1

COURBE À 90° FEMELLE-FEMELLE

2ACU / 5002A



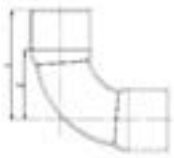

Dimensions	Code article	Z	Qté
10	**072010**	12	10
12	**072012**	14,9	10
14	**072014**	16,4	10
15	**072015**	18,2	25
16	**072016**	20,4	10
18	**072018**	21,8	10
22	**072022**	26,6	10
28	**072028**	33,8	10
32	**072032**	-	10
35	**072035**	30,5	10
36	**072036**	30,5	10
40	**072040**	57,5	1
42	**072042**	54	1
52	**072052**	66	1
54	**072054**	62	1

COUDE À 90° FEMELLE-FEMELLE

90CU / 5090



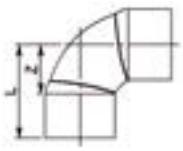

Dimensions	Code article	L	Z	Qté
8	**090008**	14,2	-	10
10	**090010**	16,5	-	10
12	**090012**	18,8	10,2	10
14	**090014**	21,5	10,9	10
15	**090015**	21,5	10,9	25
16	**090016**	23	12,4	10
18	**090018**	25	12,4	10
22	**090022**	34,5	15,1	10
28	**090028**	36	17,6	10
32	**090032**	44	23,6	10
35	**090035**	48,5	25,5	10
40	**090040**	56	39,5	1
42	**090042**	58	29	1
52	**090052**	66	35	1
54	**090054**	72	33	1

RACCORDS À SOUDER SUDO

COUDE À 45° MÂLE-FEMELLE

40CU / 5040





Dimensions	Code article	L	Z	L1	Qté
10	080010	13,6	5,8	15,6	10
12	080012	15	6,4	15	10
14	080014	17	6,4	17	10
15	080015	18	7,4	18	25
16	080016	19	8,4	19	10
18	080018	20,5	7,9	20,5	10
22	080022	25	9,6	25	10
28	080028	31	12,6	31	10
32	080032	-	-	-	10
35	080035	35,5	12,5	37	10
40	080040	49,4	22,4	51,4	1
42	080042	43	46	15	1
52	080052	51	20	51	1
54	080054	51	62	29	1

COUDE À 45° FEMELLE-FEMELLE

41CU / 5041





Dimensions	Code article	L	Z	Qté
10	081010	13,6	4	10
12	081012	15	6,4	10
14	081014	17	6,4	10
15	081015	18	7,4	25
16	081016	19	8,4	10
18	081018	20,5	7,9	10
22	081022	25	9,6	10
28	081028	31	12,6	10
32	081032	-	-	10
35	081035	35,5	12,5	10
42	081042	43	16	1
52	081052	53,5	21,5	1
54	081054	51	22	1

COURBE DOUBLE FEMELLE-FEMELLE

60CU / 5060





Dimensions	Code article	L	Z	a	b	Qté
16	083016	-	24,4	48	43	10

TÉ ÉGAL FEMELLE

130CU / 5130



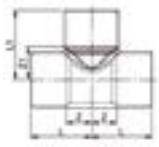

Dimensions	Code article	L	Z	L1	Z1	Qté
8	130008	12	5	12	5	10
10	130010	14	6	14	6	10
12	130012	16	7,4	15,75	7,15	10
14	130014	18,5	7,9	19,5	8,9	10
15	130015	19	8,4	19	8,4	25
16	130016	20,25	9,65	20,5	9,9	10
18	130018	23	10,4	23,5	10,9	10
22	130022	26,5	11,1	29,5	14,1	10
28	130028	33,5	15,1	34	15,6	10
32	130032	40,5	20,1	40,5	20,1	10
35	130035	43	21	43	21	10
40	130040	49	22	49	22	1
42	130042	51	24	51	24	1
52	130052	64	32	64	32	1
54	130054	62	30	62	30	1

RACCORDS À SOUDER SUDO

RÉDUCTION MÂLE-FEMELLE

243CU / 5243





Dimensions (M-F)	Code article	L	Z	Qté
12-10	**242130**	18,5	10,7	10
14-10	**242150**	22,5	14,7	10
14-12	**242152**	21	12,4	10
15-12	**242162**	22,1	13,5	25
15-14	**242164**	25	14,4	10
16-10	**242170**	21	13,2	10
16-12	**242172**	21	12,4	10
16-14	**242174**	23,5	12,9	10
16-15	**242175**	25	14,4	25
18-12	**242192**	25,1	16,5	10
18-14	**242194**	25,5	14,9	10
18-15	**242195**	27,7	17,1	25
18-16	**242196**	25,5	14,9	10
22-12	**242232**	28,5	19,9	10
22-14	**242234**	29	18,4	10
22-15	**242235**	33,1	22,5	25
22-16	**242236**	29,5	18,9	10
22-18	**242238**	33,1	20,5	10
28-14	**242294**	6	25,4	10
28-15	**242295**	37,1	26,55	25
28-16	**242296**	34	23,4	10
28-18	**242298**	37,1	24,5	10
28-22	**242302**	40,1	24,7	10
32-22	**242342**	51	25,1	10
32-28	**242348**	46,1	23,1	10
35-22	**242372**	51	30,7	10
35-28	**242378**	51	32,4	10
35-32	**2423781**	60	36	1
40-28	**242428**	68	42	1
40-36	**242434**	60,5	45,1	1
42-22	**242442**	58	35	1
42-32	**242452**	60,5	43	1
42-35	**242455**	58	43	1
54-28	**242568**	69	53	1
54-35	**242575**	70,5	49	1
54-42	**242582**	70,5	52	1

TÉ RÉDUIT FEMELLE-FEMELLE

130CUR / 5130R



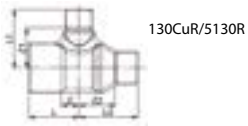

Dimensions	Code article	L	L1	L2	Z	Z1	Z2	Qté
12-10-12	**131223**	16	19	16	7,4	11,2	7,4	10
14-12-12	**131433**	17,75	18	20	7,15	9,4	11,4	10
14-12-14	**131434**	17,75	18	17,75	7,15	9,4	7,15	10
14-16-14	**131464**	18,5	20,5	18,5	7,9	-85,5	7,9	10
14-18-14	**131474**	27,5	23,5	27,5	16,9	10,9	16,9	10
15-12-15	**131535**	18,75	18	22,5	8,15	9,4	8,15	25
15-18-15	**131575**	27,5	23,5	32	16,9	14,1	16,9	25
16-12-16	**131636**	18,5	19,5	22	7,9	8,9	7,9	10
16-14-14	**131644**	19,5	19,5	19,5	8,9	8,9	11,9	10
16-14-16	**131646**	19,5	19,5	23	8,9	9,9	14,4	10
16-16-14	**131664**	20,25	20,5	27,5	9,65	10,9	16,9	10
18-12-18	**131837**	20,75	19,5	22	8,15	10,9	11,9	10
18-14-14	**131844**	21,75	19,5	21,75	9,15	8,9	7,9	10
18-14-16	**131846**	21,75	19,5	20,5	9,15	8,9	15,4	10
18-14-18	**131847**	20,5	19,5	24	7,9	8,9	13,9	10
18-15-15	**131855**	20,5	21	20,5	7,9	10,4	7,9	25
18-15-18	**131857**	20,5	21	23,5	7,9	10,4	12,9	25
18-16-16	**131866**	22,5	21	22,5	9,9	10,4	9,9	10
18-16-18	**131867**	22,5	21	26	9,9	10,4	17,4	10
18-18-14	**131874**	22,5	23,5	27,5	9,9	10,9	16,9	10
18-18-15	**131875**	22,5	23,5	27,5	9,9	10,9	16,9	25
18-22-18	**131897**	32	29,5	38,5	19,4	14,1	25,9	10
22-12-22	**132239**	23,75	27,5	28	8,35	18,9	17,4	10
22-14-18	**132247**	23,75	26	23,75	8,35	15,4	8,35	10
22-14-22	**132249**	23,75	26	28,5	8,35	15,4	17,9	10
22-15-15	**132255**	23,75	26	29	8,35	15,4	16,4	25
22-15-18	**132257**	23,75	26	23,75	8,35	15,4	8,35	25
22-15-22	**132259**	23,75	26	28	8,35	15,4	17,4	25
22-16-22	**132269**	23,75	26	23,75	8,35	15,4	18,9	10
22-18-18	**132277**	25,25	26	30,5	9,85	13,4	21,9	10
22-18-22	**132279**	25,25	26	25,25	9,85	13,4	20,9	10
22-22-15	**132295**	26,25	29,5	32	10,85	14,1	21,4	25
22-22-18	**132297**	26,25	29,5	32,5	10,85	14,1	19,9	10
22-28-22	**132299**	39	34	39	23,6	15,6	23,6	10
22-28-15	**132300**	40,5	34	42,25	25,1	15,6	31,65	25
28-14-28	**132850**	27,5	26,25	27,5	9,1	15,65	9,1	10
28-15-28	**132860**	27,5	26,25	27,5	9,1	15,65	9,1	25
28-16-28	**132870**	27,5	26,25	27,5	9,1	15,65	24,9	10
28-18-28	**132880**	31,5	35	31,5	13,1	22,4	24,9	10
28-22-22	**132899**	-	-	-	-	-	-	10
28-22-28	**132900**	-	-	-	-	-	-	10

RACCORDS À SOUDER SUDO

Dimensions	Code article	L	L1	L2	Z	Z1	Z2	Qté
28-28-18	**132907**	-	-	-	-	-	-	10
28-28-22	**132909**	33,5	34	39	15,1	15,6	30,35	10
32-22-32	**133292**	40,5	40,5	40,5	20,1	25,1	20,1	10
32-28-32	**133302**	40,5	40,5	40,5	20,1	22,1	27,6	10
35-18-28	**133580**	40	46	46	17	33,4	17	10
35-18-35	**133581**	40	46	40	17	33,4	32,85	10
35-22-35	**133601**	40	45	40	17	29,6	17	10
35-28-35	**133615**	40	38	40	17	19,6	17	10
42-28-42	**134313**	43,5	43,5	43,5	16,5	31,1	16,5	1
54-42-54	**135545**	58,5	58	58,5	26,5	31	26,5	1

RÉDUCTION FEMELLE-FEMELLE

240CU / 5240





24

Dimensions	Code article	L	Z	Qté
12-10	**240130**	21	3	10
14-10	**240150**	23,5	3,5	10
14-12	**240152**	23,5	4,3	10
15-12	**240162**	23,1	3,9	25
15-14	**240164**	26	4,8	10
16-10	**240170**	25,5	7,1	10
16-12	**240172**	24	4,8	10
16-14	**240174**	26,5	5,3	10
16-15	**240175**	26	4,8	25
18-12	**240192**	27	5,8	10
18-14	**240194**	27	3,8	10
18-15	**240195**	27,7	4,5	25
18-16	**240196**	29,5	6,3	10
22-12	**240232**	36	12	10
22-14	**240234**	31	5	10
22-15	**240235**	33,1	7,1	25
22-16	**240236**	31,5	5,5	10
22-18	**240238**	33	5	10
28-14	**240294**	37	8	10
28-15	**240295**	44	15	25
28-16	**240296**	36	7	10
28-18	**240298**	38,1	7,1	10
28-22	**240302**	41	7,2	10
32-22	**240342**	41,5	5,7	10
32-28	**240348**	46,5	7,7	10
35-18	**240368**	53	14	10
35-22	**240372**	48	9,6	10
35-28	**240378**	-	-	10
40-28	**240428**	59	13,6	1
40-32	**240432**	61	16,6	1
42-28	**240448**	62	14	1
42-32	**240452**	61	13,6	1
42-35	**240455**	60	7	1
52-32	**240552**	69	17	1
52-40	**240557**	71	13	1
52-42	**240558**	70	11	1

RACCORDS À SOUDER SUDO

MANCHON FEMELLE-FEMELLE

270CU / 5270





Dimensions	Code article	L	Z	Qté
8	**270008**	15	1	10
10	**270010**	16,4	0,8	10
12	**270012**	18	0,8	10
14	**270014**	22	0,8	10
15	**270015**	22	0,8	25
16	**270016**	22	0,8	10
18	**270018**	26	0,8	10
22	**270022**	31,5	0,7	10
28	**270028**	39	2,2	10
32	**270032**	44	3,2	10
35	**270035**	48	2	10
40	**270040**	55,5	1,5	1
42	**270042**	56	2	1
52	**270052**	66,5	2,5	1
54	**270054**	65	2	1

BOUCHON FEMELLE

300CU-C / 5301C





Dimensions	Code article	L	Qté
10	**301010**	10	10
12	**301012**	10,5	10
14	**301014**	12,5	10
15	**301015**	14	25
16	**301016**	14	10
18	**301018**	15	10
22	**301022**	18,5	10
28	**301028**	22,5	10
32	**301032**	25	1
35	**301035**	27	10
40	**301040**	30	1
42	**301042**	30	1
54	**301054**	35,5	1

CLARINETTE MÂLE-FEMELLE

86CU / 5086



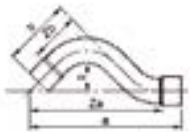

Dimensions	Code article	a	b	c	Za	Zb	Qté
14	**086014**	93	40	20	82,4	29,4	10
15	**086015**	93	40	20	82,4	29,4	10
16	**086016**	97,5	41	20	86,9	30,4	10
18	**086018**	102,5	45	20	89,9	32,4	10
22	**086022**	117,5	50	20	102,1	34,6	10

CHAPEAU DE GENDARME FEMELLE-FEMELLE

85CU / 5085



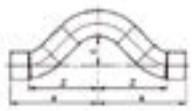

Dimensions	Code article	Z	a	c	Qté
14	**085014**	46,4	57	20	10
15	**085015**	46,4	57	20	10
16	**085016**	49,4	60	20	10
18	**085018**	50,9	63,5	20	10
22	**085022**	58,1	73,5	20	10

RACCORDS À SOUDER SUDO

MANCHON D'ÉVACUATION À JOINT TORIQUE MALE-FEMELLE

2243JT



Dimensions	Code article	Qté
32	224432JT	1
40	224440JT	1

MANCHON D'ÉVACUATION À JOINT TORIQUE FEMELLE-FEMELLE

2170JT



Dimensions	Code article	Quantité
32	217132JT	1
40	217140JT	1

MANCHON D'ÉVACUATION FEMELLE-FEMELLE

2270V



Dimensions	Code article	Quantité
40	217040	1

RACCORDS LAITON À SOUDER ET À VISSER SUDO

MAMELON FEMELLE À SOUDER, MÂLE À VISSER

L243GCU

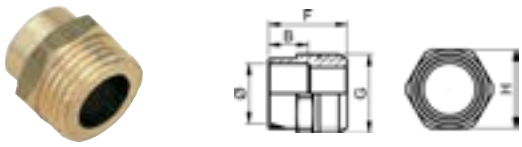

Dimensions	Code article	B	F	H	Qté
10-1/4''	E112031001	8	16	13	10
10-3/8''	E112033001	8	17,5	17	10
10-1/2''	E112035001	8	19	21	10
12-1/4''	E112032001	9	17	15	10
12-3/8''	E111004001	9	18,5	17	10
12-1/2''	E112036001	9	19,5	21	10
12-3/4''	E112040001	9	22,5	26	10
14-3/8''	E111005001	11	19,5	17	10
14-1/2''	E111009001	11	19,5	21	10
14-3/4''	E112041001	11	22,5	26	10
15-1/2''	E112037001	11	19,5	21	10
16-3/8''	E112034001	11	21	19	10
16-1/2''	E111011001	11	21	21	10
16-3/4''	E111016001	11	24	26	10
18-1/2''	E112038001	13	23	21	10
18-3/4''	E112042001	13	25	26	10
20-3/4''	E112043001	15	26,5	26	10
22-1/2''	E112039001	15	27	26	10
22-3/4''	E111019001	15	27	26	10
22-1''	E111021001	15	28	33	5
28-3/4''	E112044001	18	30,5	32	10
28-1''	E111022001	18	31,5	33	5
28-1''1/4	E112046001	18	34	42	5
32-1''	E112045001	23	37	36	5
32-1''1/4	E112047001	23	37	42	5
32-1''1/2	E112052001	23	38	48	1
35-1''1/4	E112048001	23	39	42	5
36-1''1/4	E112049001	23	39	42	5
40-1''1/2	E112053001	27	41	48	1
42-1''1/2	E112054001	27	43	48	1
52-2''	E112056001	32	51	60	1
54-2''	E112057001	32	51	60	1
63-2''	E112058001	32	52	68	1
63-2''1/2	E112060001	-	-	-	1
64-2''	E112059001	32	52	76	1
64-2''1/2	E112061001	-	-	-	1

MAMELON FEMELLE À SOUDER-FEMELLE À VISSER

L270GCU

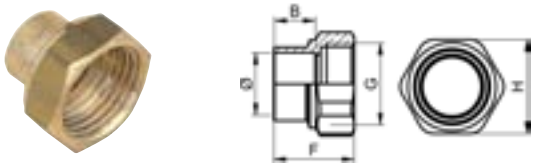

Dimensions	Code article	B	F	H	Qté
10-1/4''	**E112064001**	7,8	15,5	16	10
10-3/8''	**E112066001**	7,8	16,5	19	10
12-3/8''	**E112067001**	8,6	17,5	19	10
12-1/2''	**E112070001**	8,6	18,5	24	10
14-3/8''	**E112068001**	10,6	19,5	19	10
14-1/2''	**E111049001**	10,6	20,5	24	10
14-3/4''	**E112074001**	10,6	21,5	30	10
15-1/2''	**E112071001**	10,6	20,5	24	10
15-3/4''	**E112075001**	10,6	21,5	30	10
16-1/2''	**E111051001**	10,6	20,5	24	10
16-3/4''	**E112076001**	10,6	21,5	30	10
18-1/2''	**E112072001**	12,6	22,5	24	10
18-3/4''	**E112077001**	12,6	23,5	30	10
22-1/2''	**E112073001**	15,4	25,5	26	10
22-3/4''	**E112079001**	15,4	26	30	10
22-1''	**E112081001**	15,4	28,2	38	5
28-3/4''	**E112080001**	18,4	29,5	32	10
28-1''	**E112082001**	18,4	31	3	5
28-1''1/4	**E112084001**	18,4	33	45	5
32-1''	**E112083001**	23	35,5	38	5
32-1''1/4	**E112085001**	23	37,5	45	5
35-1''1/4	**E112086001**	23	37,5	45	5
40-1''1/2	**E112088001**	27	42,5	52	1
42-1''1/2	**E112089001**	27	42,5	52	1
54-2''	**E112091001**	32	48,5	64	1

RACCORDS LAITON À SOUDER ET À VISSER SUDO

BOUCHON FEMELLE

300CU



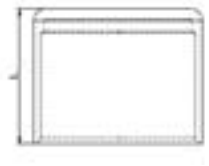

Dimensions	Code article	Qté
10	E112092001	10
14	E112094001	10
16	E112095001	10
22	E112097001	10
28	E112098001	5
32	E112099001	5
35	E112100001	5
40	E112101001	5
42	E112102001	5
54	E112103001	1

UNION DROIT FEMELLE À SOUDER - FEMELLE À SOUDER

340CU

A joint sphéro-conique



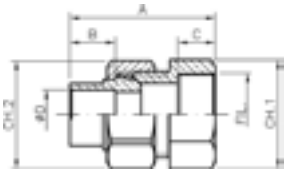

Dimensions	Code article	Qté
12	E112105001	10
22	E112109001	10
28	E112110001	10

UNION DROIT FEMELLE À SOUDER - FEMELLE À VISSER

L340GCU

A joint sphéro-conique



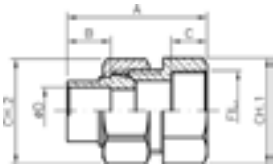

Dimensions	Code article	Qté
10-3/8''	E112112001	10
12-3/8''	E112113001	10
12-1/2''	E112115001	10
14-3/8''	E112114001	10
14-1/2''	E112116001	10
14-3/4''	E112119001	10
16-1/2''	E112117001	10
16-3/4''	E112120001	10
18-1/2''	E112118001	10
18-3/4''	E112121001	10
22-3/4''	E111102001	10
22-1''	E111104001	5
28-3/4''	E112122001	10
28-1''	E111105001	5
28-1''1/4	E112124001	5
32-1''	E112123001	5
32-1''1/4	E112125001	5
32-1''1/2	E112128001	1
35-1''1/4	E112126001	5
36-1''1/4	E112127001	5
40-1''1/2	E112129001	10
42-1''1/2	E112130001	1
52-2''	E112131001	1
54-2''	E112132001	1

RACCORDS LAITON À SOUDER ET À VISSER SUDO

UNION DROIT FEMELLE À SOUDER - MÂLE À VISSER

L341GCU
A joint sphéro-conique



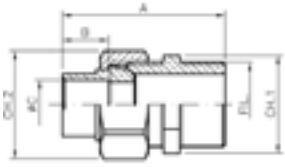

Dimensions	Code article	Qté
10-1/4''	E112133001	10
10-3/8''	E112134001	10
12-3/8''	E112135001	10
12-1/2''	E112137001	10
14-3/8''	E112136001	10
14-1/2''	E111121001	10
14-3/4''	E112140001	10
15-1/2''	E112138001	10
16-1/2''	E111123001	10
16-3/4''	E112141001	10
18-1/2''	E112139001	10
18-3/4''	E112142001	10
20-3/4''	E112143001	10
22-3/4''	E111129001	10
22-1''	E111131001	5
28-1''	E111132001	5
28-1''1/4	E111134001	5
28-1''1/2	E112149001	1
32-1''	E112145001	5
32-1''1/4	E111135001	5
32-1''1/4	E112150001	1
35-1''1/4	E112146001	5
36-1''1/4	E112147001	5
40-1''1/2	E112151001	1
42-1''1/4	E112148001	5
42-1''1/2	E112152001	1
52-2''	E112153001	1
54-2''	E112154001	1
63-2''	E112155001	1
63-2''1/2	E112157001	1
64-2''	E112156001	1

RACCORD 2 PIÈCES FEMELLE À JOINT PLAT, ÉCROU PRISONNIER

C2AGCU
Écrou en laiton



Dimensions	Code article	Qté
10-3/8''	E111204001	25
12-3/8''	E111205001	25
12-1/2''	E111207001	25
14-3/8''	E111206001	25
14-1/2''	E111208001	25
14-3/4''	E111212001	25
15-1/2''	E111209001	25
16-1/2''	E111210001	25
16-3/4''	E111213001	25
18-1/2''	E111211001	25
18-3/4''	E111214001	25
22-3/4''	E111215001	25
22-1''	E111216001	10
28-1''	E111217001	10

RACCORD 2 PIÈCES DROIT FEMELLE-FEMELLE À JOINT PLAT, DOUILLE CUIVRE-ÉCROU

C359GLCU
Écrou en laiton



Dimensions	Code article	Qté
10-3/8''	E112174001	25
12-3/8''	E112175001	25
12-1/2''	E112178001	25
14-3/8''	E112176001	25
14-1/2''	E131007001	25
14-3/4''	E112182001	25
15-1/2''	E112179001	10
16-1/2''	E112180001	25
16-3/4''	E131011001	25
18-1/2''	E112181001	25
18-3/4''	E131012001	25
22-3/4''	E131013001	25
22-1''	E112184001	10
28-3/4''	E112183001	25
28-1''	E112185001	10
28-1''1/4	E112186001	10
32-1''1/4	E112187001	10
40-1''1/2	E112189001	10
42-1''1/2	E112188001	10

RACCORDS LAITON À SOUDER ET À VISSER SUDO

RACCORD 2 PIÈCES FEMELLE-FEMELLE À JOINT PLAT, DOUILLE LAITON DÉCOLLETÉE

L359GCU



Dimensions	Code article	Qté
10-1/2''	E112160001	10
12-3/8''	E112159001	10
12-1/2''	E112161001	10
12-3/4''	E112164001	10
14-1/2''	E112162001	10
14-3/4''	E112165001	10
15-1/2''	E112163001	25
16-3/4''	E112166001	10
18-3/4''	E112167001	10
18-1''	E112169001	5
20-3/4''	E112168001	10
22-1''	E112170001	5
28-1''1/4	E112171001	5
32-1''1/4	E112172001	5

COUDE 90° FEMELLE À SOUDER-MÂLE À VISSER

L92GCU



Dimensions	Code article	Qté
12-3/8''	1372	10
12-1/2''	1374	10
14-3/8''	1373	10
14-1/2''	E112030001	10
16-1/2''	1377	10
16-3/4''	1379	10
18-1/2''	1378	10
18-3/4''	1380	10
22-3/4''	1382	10

COUDE 90° FEMELLE À SOUDER-FEMELLE À VISSER

L90GCU



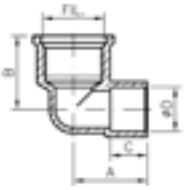

Dimensions	Code article	A	B	C	Qté
12-3/8''	1386	20	20	10	10
12-1/2''	1388	21,5	22	10	10
14-3/8''	1387	21,5	20,5	11	10
14-1/2''	E112005001	22,5	23	11	10
16-1/2''	E112006001	24	24	13	10
16-3/4''	1393	27,5	27,5	13	10
18-1/2''	1392	25	25	14	10
18-3/4''	1394	28,5	28,5	14	10
22-3/4''	1396	30,5	30,5	17	10

COUDE 90° LONG FEMELLE À SOUDER-FEMELLE À VISSER

L90GLCU



Dimensions	Code article	Qté
14-1/2''	10820	10
16-1/2''	10821	10

COUDE 90° FEMELLE À SOUDER-FEMELLE À VISSER

L90GRCU

Rayon long



Dimensions	Code article	Qté
12-3/8''	10809	10
12-1/2''	E111218001	10
14-3/8''	10810	10
14-1/2''	10812	10
16-1/2''	10814	10
18-1/2''	10815	10

RACCORDS LAITON À SOUDER ET À VISSER SUDO

COUDE FEMELLE-MÂLE

L92GLCU





Dimensions	Code article	A	B	C	Qté
12-3/8''	**10832**	18	50	10	10
14-3/8''	**10833**	20	50	11	10
14-1/2''	**10835**	21	53	11	10

COUDE UNION FEMELLE À VISSER-FEMELLE

L96GCU



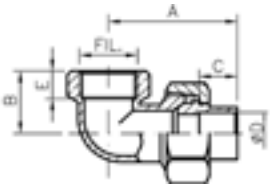

Dimensions	Code article	A	B	C	E	Qté
16-1/2''	**1447**	44	23	13	11	10
22-3/4''	**1452**	52	25,3	17,5	10,5	10
28-1''	**1454**	67,3	41	23,7	12	5

COUDE UNION POUR CHAUFFAGE MÂLE À VISSER-FEMELLE

L98GCU



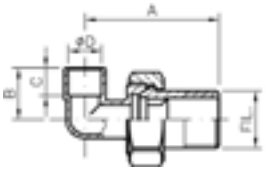

Dimensions	Code article	A	B	C	Qté
12-3/8''	**1415**	48	20	10	10
14-1/2''	**1418**	51	20,5	11	10
16-3/4''	**1422**	55	24	13	10

TÉ FEMELLE

L130GCU



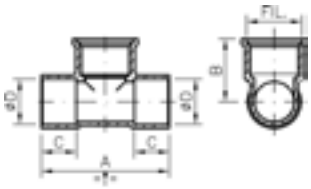

Dimensions	Code article	A	B	C	Qté
12-1/2''	**1495**	43	22	10	10
14-1/2''	**1496**	45	23	11	10
16-1/2''	**1498**	49	24	13	10
18-1/2''	**1499**	51	25	14	10
22-1/2''	**1500**	53	29,5	17	10
22-3/4''	**1501**	59	30,5	17	10

RACCORDS LAITON À SOUDER ET À VISSER SUDO

COUDE 90° FEMELLE À VISSER, BRUT

8090



Dimensions	Code article	A	B	ØC	Qté
1/4''	**1624**	19	19	9	10
3/8''	**1625**	20	11	14	10
1/2''	**E212004001**	22	11	18	10
3/4''	**E212005001**	27	13,5	23	10
1''	**E212006001**	35	15,5	30	5
1''1/4	**1629**	45	20	36	5
1''1/2	**1630**	48	21,5	40	5
2''	**1631**	58	23,5	51	1

COUDE 90° MÂLE À VISSER- FEMELLE À VISSER, BRUT

8092



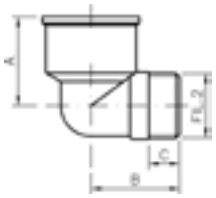

Dimensions	Code article	A	B	C	E	Qté
1/8''	**316**	-	-	-	-	10
1/4''	**1632**	19	21	9	8,5	10
3/8''	**1633**	23	9,85	9,85	13	10
1/2''	**E212020001**	26,5	27	12,5	15	10
3/4''	**E212021001**	30,5	29	12,4	17	10
1''	**E212022001**	36	35,5	13,5	19	10
1''1/4	**1637**	45	45	18	20	5
1''1/2	**1638**	48	27	20	21,5	5
2''	**317**	58	58	22	23,5	1

COUDE 90° FEMELLE À VISSER

8090N

Finition Nickel



Dimensions	Code article	A	B	ØC	Qté
1/2''	**3980**	22	11	18	10

COUDE 90° RÉDUIT MÂLE-FEMELLE BRUT

8092R



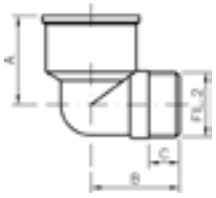

Dimensions	Code article	A	b	C	Qté
1/2''-3/4''	**1639**	28,5	28,5	10	10

COUDE 90° MÂLE À VISSER, BRUT

8091



Dimensions	Code article	A	b	Qté
3/8''	**1616**	20	7	10
1/2''	**1617**	22	7,5	10
3/4''	**E212012001**	26	9	10
1''	**1619**	32	10	10
1''1/4	**1620**	45	18	5
1''1/2	**1621**	48	20	5

COUDE 90° MÂLE-FEMELLE NICKELÉ

8092C



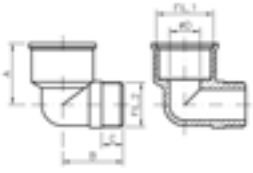

Dimensions	Code article	A	B	C	Qté
3/8''	**3988**	23	9,85	9,85	10
1/2''	**3989**	26,5	27	12,5	10

RACCORDS LAITON À SOUDER ET À VISSER SUDO

COUDE 90°

8012



Dimensions	Code article	Qté
1/2''	3810	10
3/4''	3811	10

TÉ FEMELLE À VISSER BRUT

8130





Dimensions	Code article	A	B	C	Qté
1/4''	1606	-	-	-	10
3/8''	1607	40	20	11	10
1/2''	E212033001	44	22	11	10
3/4''	E212034001	54	27	13,5	10
1''	E212035001	70	35	15,5	5
1''1/4	1611	90	45	20	5
1''1/2	1612	96	48	21,5	5
2''	1613	114	57	23,5	1

TÉ ÉGAL FEMELLE NICKELÉ

8130C





Dimensions	Code article	A	B	C	Qté
3/4''	3963	54	27	13,5	10

TÉ MÂLE À VISSER BRUT

8131



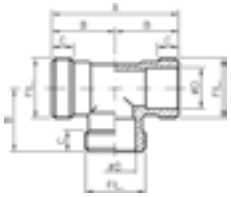

Dimensions	Code article	A	B	C	Qté
3/8''	1598	40	20	7	10
1/2''	E212040001	44	22	7,5	10
3/4''	1600	52	26	9	10
1''	1601	64	32	10	5

RACCORD UNION MÂLE-MÂLE SPHÉRO-CONIQUE BRUT

8093



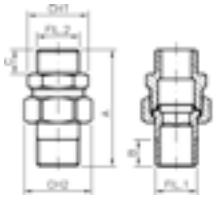

Dimensions	Code article	A	B	C	Qté
1/4''	3900	51	10,1	8,5	10
3/8''	1457	58	13,5	12	10
1/2''	1458	60	12	13	10
1''	1460	79	15	16	5

RACCORD UNION MÂLE-FEMELLE SPHÉRO-CONIQUE BRUT

8094



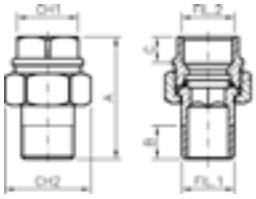

Dimensions	Code article	A	B	C	Qté
3/8''	1461	43	10,1	7	10
1/2''	1462	48	13,2	11	10
3/4''	1463	51	12	11	10
1''	1464	59	14	12	5
1''1/4	3048	70	15	19	5
1''1/2	3049	-	-	-	5
2''	3050	-	-	-	1

RACCORDS LAITON À SOUDER ET À VISSER SUDO

RACCORD UNION MÂLE-FEMELLE SPHÉRO-CONIQUE NICKELÉ

8094C



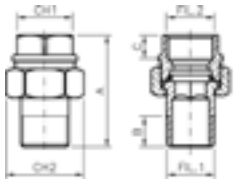

Dimensions (M-F)	Code article	A	B	C	Qté
3/4''	**3942**	51	12	11	10
1''	**3943**	59	14	12	5

COUDE UNION 90° MÂLE-FEMELLE SPHÉRO-CONIQUE BRUT

8095



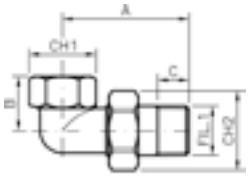

Dimensions	Code article	A	B	C	Qté
1/2''	**1466**	54	23	13,2	10
3/4''	**1467**	59	25	12	10
1''	**1468**	70	35	14	5

RÉDUCTION MÂLE-FEMELLE BRUT

8199

Avec butée



Dimensions (M-F)	Code article	Qté
3/8''-1/4''	**722**	10
1/2''-3/8''	**724**	10
3/4''-1/2''	**727**	10
1''-3/4	**731**	10

RÉDUCTION MÂLE-FEMELLE , CHROMÉE

8199C

Avec butée



Dimensions (M-F)	Code article	Qté
1/2''-3/8''	**741**	10
3/4''-1/2''	**744**	10

RÉDUCTION FEMELLE-FEMELLE, BRUT

8240



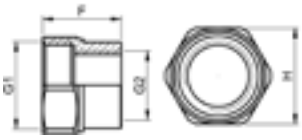

Dimensions	Code article	F	H	Qté
1/2''-1/4''	**E122003001**	17,3	24	10
1/2''-3/8''	**E122004001**	17,3	24	10
3/4''-3/8''	**E122005001**	20,5	29	10
3/4''-1/2''	**E122006001**	20,8	29	10
1''-1/2''	**E122007001**	23	36	5
1''-3/4''	**E122008001**	24	36	5
1''1/4-3/4''	**673**	26	44	5
1''1/4-1''	**674**	29	45	5
1''1/2-1''1/4	**675**	32	52	5
2''-1''1/2	**3084**	35	64	1

RÉDUCTION FEMELLE-FEMELLE, CHROMÉE

8240C



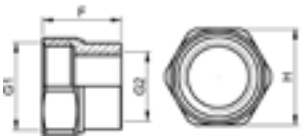

Dimensions	Code article	Qté
1/2''-3/8''	**E123022001**	10
3/4''-1/2''	**E123023001**	10

RACCORDS LAITON À SOUDER ET À VISSER SUDO

RÉDUCTION MÂLE-FEMELLE, BRUT

8241
Sans butée





Dimensions (M-F)	Code article	F	H	Qté
3/8''-1/8''	755	11,5	17	10
3/8''-1/4''	756	11,5	17	10
1/4''-1/8''	754	10	15	10
1/2''-1/8''	757	13	21	10
1/2''-3/8''	E122010001	13	21	10
1/2''-1/4''	E122009001	13	21	10
3/4''-3/8''	E122011001	15,5	26	10
3/4''-1/2''	E122012001	17,5	26	10
1''-3/8''	763	17,5		10
1''-3/4''	E122014001	17,5	33	10
1''-1/2''	E122013001	17,5	33	10
1''1/4-1/2''	766	20	33	5
1''1/4-3/4''	767	20	42	5
1''1/4-1''	768	20	42	5
1''1/2-3/4''	771	21	42	5
1''1/2-1''1/4	773	21	48	5
1''1/2-1''	772	21	48	5
2''-1''1/4	778	23	48	1
2''-1''1/2	779	23	60	1
2''1/2-2''	3080	32	60	1
2''-1''	777	23	80	1

RÉDUCTION MÂLE-FEMELLE, CHROMÉE

8241C
Sans butée





Dimensions (M-F)	Code article	Qté
1/2''-3/8'	E123025001	10

RÉDUCTION MÂLE-FEMELLE, BRUT

8243
Avec butée





Dimensions (M-F)	Code article	F	H	Qté
3/8''-1/4''	E122015001	14	17	10
3/4''-3/8''	553	17	26	10
3/4''-1/2''	E211058001	17,5	26	10
1/4''-1/8''	546	12	13	10
1/2''-1/4''	E122016001	15	21	10
1/2''-3/8''	E122017001	15,5	21	10
1''-1/2''	E122018001	20	33	10
1''-3/4''	E211061001	20	33	10
1''1/4-1''	570	24	42	5
1''1/2-1''	298	26	48	5
1''1/4-3/4''	569	24	42	5
1''1/2-3/4''	571	26	48	5
1''1/2-1''1/4	572	26	48	5
2''-1''1/4	573	28	60	1
2''-1''1/2	574	28	60	1

RÉDUCTION MÂLE-FEMELLE, CHROMÉE

8243C
Avec butée





Dimensions (M-F)	Code article	Qté
3/4''-1/2''	E123018001	10

RACCORDS LAITON À SOUDER ET À VISSER SUDO

RÉDUCTION MÂLE-MÂLE, BRUT

8245



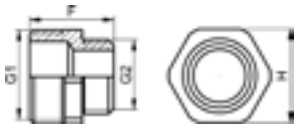

Dimensions (M-F)	Code article	F	H	Qté
3/8''-1/4''	376	18	17	10
3/4''-3/8''	385	23	26	10
3/4''-1/2''	E211087001	24	26	10
1/4''-1/8''	374	17	3	10
1/2''-1/4''	378	20	21	10
1/2''-3/8''	E211084001	21	21	10
5/8''-1/2''	E122019001	23,5	23	10
1''-1/12''	394	26	33	10
1''-3/4''	E211089001	27	33	10
1''1/4-1''	E211091001	32	42	5
1''1/4-3/4''	398	29,5	42	5
1''1/2-1''	402	34	48	5
1''1/2-1''1/4	403	36	48	5
2''-1''1/4	405	39	60	1
2''-1''1/2	406	39	60	1

RÉDUCTION MÂLE-MÂLE, CHROMÉE

8245C



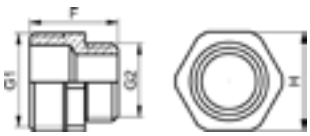

Dimensions	Code article	F	H	Qté
3/4''-1/2''	E123012001	24	26	10

MAMELON ÉGAL MÂLE-FEMELLE BRUT

8246

Avec butée





Dimensions	Code article	Qté
1/8''	448	10
1/4''	E122020001	10
3/8''	E122021001	10
1/2''	E211074001	10
3/4''	E211075001	10
1''	E122022001	5
1''1/4	459	5
1''1/2	460	5
2''	461	1

MAMELON ÉGAL MÂLE-FEMELLE CHROMÉE

8246C

Avec butée





Dimensions	Code article	Qté
3/8''	E123013001	10
1/2''	E123014001	10
3/4''	E123015001	10

MAMELON ÉGAL LONG MÂLE-FEMELLE BRUT

8246L

Avec butée. Longueur filetée 40 mm



Dimensions	Code article	Qté
1/2''	E122056001	10
3/4''	E122057001	10

RACCORDS LAITON À SOUDER ET À VISSER SUDO

RÉDUCTION FEMELLE-MÂLE, BRUT

8246R





Dimensions (F-M)	Code article	F	H	Qté
1/4''-1/8''	E122058001	17,7	15	10
3/8''-1/8''	E122059001	17	19	10
1/2''-1/8''	E122060001	18,5	24	10
3/8''-1/4''	E122061001	20	19	10
1/2''-1/4''	E122062001	18,5	24	10
3/4''-1/4''	E122063001	22,5	29	10
1/2''-3/8''	E211105001	19,5	24	10
3/4''-3/8''	E122064001	21	29	10
5/8''-1/2''	E122065001	22	25	10
3/4''-1/2''	E211108001	21,5	29	10
1''-3/4''	E211111001	24,5	36	10
1''1/4-3/4''	505	27	44	5
1''1/2-1''1/4	511	33	52	5
2''-1''1/4	512	34	65	10
1''-1/2''	E122066001	24	36	10
1''1/4-1/2''	499	26	44	10
2''-1''1/2'	513	35	64	1
1''1/4-1''	E211113001	28	45	5
1''1/2-1''	509	31	52	5
2''-1''	510	31	65	5
2''1/2-2''	624	-	-	1

RÉDUCTION FEMELLE-MÂLE, CHROMÉE

8246RC





Dimensions (F-M)	Code article	Qté
1/2''-3/8''	E123016001	10
3/4''-1/2''	E123017001	10

MANCHON FEMELLE SANS BUTÉE, BRUT

8270





Dimensions	Code article	F	H	Qté
1/4''	E122024001	16	16	10
3/8''	E122025001	15	21	10
1/2''	E122026001	17	25	10
3/4''	E122027001	19	30	10
1''	E122028001	27	38	5
1''1/4	621	31	45	5
1''1/2	622	33	54	5

MANCHON FEMELLE SANS BUTÉE, CHROMÉ

8270C





Dimensions	Code article	Qté
1/2"	E123020001	10
3/4"	E123021001	10

MANCHON FEMELLE AVEC BUTÉE, BRUT

8271





Dimensions	Code article	F	H	Qté
1/4''	E122029001	17	16	10
3/8''	E122030001	17	21	10
1/2''	E211131001	19	24	10
3/4''	E122031001	21,5	30	10
1''	E122032001	25	38	5
1''1/4	649	31	45	5
1''1/2	650	33	54	5
2	651	36	64	1

RACCORDS LAITON À SOUDER ET À VISSER SUDO

MAMELON MÂLE, BRUT

8280



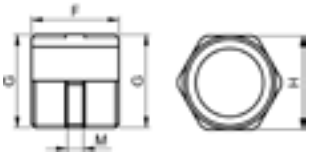

Dimensions	Code article	H	F	M	Qté
1/8''	333	11	17	3	10
1/4''	334	13	17	3	10
3/8''	E211139001	17	19,5	3,5	10
1/2''	E211140001	21	22	4	10
3/4''	E211141001	26	24,5	4,5	10
1''	E211142001	33	29	5	5
1''1/4	E211143001	42	34	6	5
1''1/2	E211144001	50	36	6	5
2''	349	60	38	6	1
2''1/2	351	-	-	-	1

MAMELON MÂLE, CHROMÉ

8280C



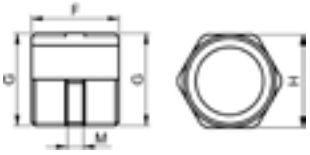

Dimensions	Code article	L	Qté
3/8''	E123007001	17	10
1/2''	E123008001	21	10
3/4''	E123009001	26	10

MAMELON MÂLE-MÂLE LONG, BRUT

8280L



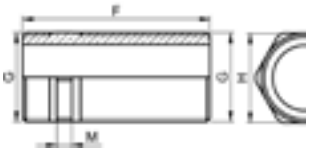

Dimensions	Code article	H	F	G	M	Qté
1/2''	E122034001	21	53	G 1/2	4	10
3/4''	E122035001	26	55	G 3/4	5	10

MAMELON CONIQUE MÂLE, BRUT

8281



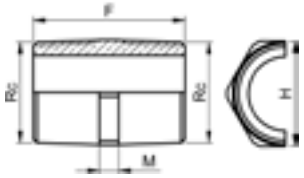

Dimensions	Code article	F	H	M	R - Conique	Qté
3/8''	E122037001	29	17	5	Rc 3/8	10
1/2''	295	35	23	5	Rc 1/2	10
3/4''	296	39	27	5	Rc 3/4	10

BOUCHON MÂLE, BRUT

8292



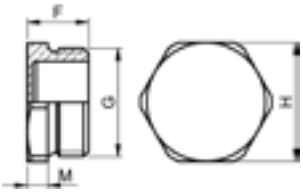

Dimensions	Code article	F	H	M	Qté
1/8'''	E122038001	8	13	2,5	10
3/8''	E122040001	11	19	3	10
5/8''	E122041001	15	26	4,5	10
3/4''	E211160001	15	29	5	10
1/4''	E122039001	8	15	2,5	10
1/2''	E211158001	13,5	23	4,5	10
1''	E122042001	18	36	6	5
1''1/4	E122043001	20	44	7	5
1''1/2	E122044001	23	52	8	5

RACCORDS LAITON À SOUDER ET À VISSER SUDO

BOUCHON FEMELLE, BRUT

8300





Dimensions	Code article	F	H	Qté
1/8''	E122046001	8	12	10
1/4''	E122047001	8	15	10
3/8''	E211167001	9,5	19	10
1/2''	E211168001	10,5	24	10
5/8''	E122048001	12	25	10
3/4''	E211170001	11,5	29	10
1''	E122049001	13	36	5
1''1/4	E122050001	15	44	5
1''1/2	E122051001	16	52	5
2''	E122052001	17,5	65	1

BOUCHON FEMELLE, CHROMÉ

8300C





Dimensions	Code article	Qté
1/2''	E123027001	10
3/4''	E123028001	10

RACCORD DROIT À ÉCROUS TOURNANT ÉGAUX FEMELLE

8342



Dimensions	Code article	Qté
3/8''	**637**	10
1/2''	**638**	10
3/4''	**639**	10
1''	**256**	5

RACCORD DROIT RÉDUIT À ÉCROUS TOURNANT FEMELLE

8342R



Dimensions	Code article	Qté
3/8''-1/2''	**2571**	10
1/2''-3/4''	**692**	10

RACCORD COMPTEUR 2 PIÈCES SANS MÉPLAT

8359

Livré avec joint plat



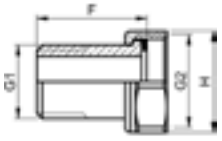

Dimensions (M-F)	Code article	L	H	Qté
3/8''-1/2''	1060	14,5	24	10
1/2''-3/4''	1061	15	29	10
3/4''-1''	1062	18,5	36	5
1''-1''1/4	1063	21	45	5
1''1/4-1''1/2	1064	23	52	5
1''1/2-2''	1065	26	64	1

RACCORD COMPTEUR 2 PIÈCES AVEC MÉPLAT, SANS TROU DE PLOMBAGE

8359C

Livré avec joint plat



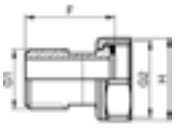

Dimensions (M-F)	Code article	F	H	2 Plats	Qté
3/8''-1/2''	**1930**	29,5	24	15	10
1/2''-1/2''	**1080**	32,5	24	6 pans 10 intérieurs	10
1/2''-3/4''	**1931**	31,5	29	18	10
3/4''-3/4''	**1081**	38,5	32	6 pans 13 intérieurs	10
3/4''-1''	**1932**	37,5	36	23	10
1''-1''	**1082**	42,5	38	30	10
1''1/4-1''1/2	**1934**	46,5	52	39	5
1''1/2-2''	**1935**	53,5	64	44	1
1''-1''1/4	**1933**	41,5	45	30	5
2''-2''1/4	**3417**	-	-	-	1
2''-2''1/2	**1937**	-	-	-	1

RACCORDS LAITON À SOUDER ET À VISSER SUDO

RACCORD COMPTEUR 2 PIÈCES AVEC MÉPLAT, 1 TROU DE PLOMBAGE

8359CTP

Livré avec joint plat



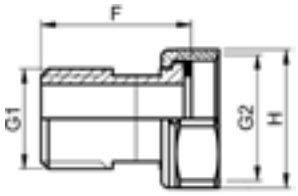

Dimensions (M-F)	Code article	F	H	2 Plats	Qté
1/2''-1/2''	**1083**	32,5	24	6 pans 10 intérieurs	10
1/2''-3/4''	**1940**	31,5	29	18	10
3/4''-3/4''	**1084**	38,5	32	6 pans 10 intérieurs	10
3/4''-1''	**1941**	37,5	36	23	5
1''-1''	**1088**	42,5	38	44	1
1''-1''1/2	**1087**	41,5	45	39	5
1''1/2-2''	**1086**	46,5	52	30	5
2''-2''1/2	**1090**	-	-	-	1

ECROU 6 PANS À COLLET BATTU, BRUT

8374G



Dimensions	Code article	Qté
8-3/8''	**E122067001**	10
10-3/8''	**E122068001**	10
12-3/8''	**E122069001**	10
12-3/4''	**E122073001**	10
12-1/2''	**E122071001**	10
14-1/2''	**E211189001**	10
14-3/4''	**E122074001**	10
16-1/2''	**E122072001**	10
16-3/4''	**E122075001**	10
18-3/4''	**E122076001**	10
22-3/4''	**E122081001**	10
22-1''	**E122078001**	10
32-1''1/4	**E122080001**	5
28-1''1/4	**E122079001**	5

ECROU 6 PANS À COLLET BATTU, CHROMÉ

8374GC



Dimensions	Code article	Qté
10-3/8''	**E123001001**	10
12-3/8''	**E123002001**	10
12-1/2''	**E123004001**	10
14-1/2''	**E123005001**	10
16-3/4''	**E123006001**	10

TUBE FILETÉ, BRUT

8439



Dimensions	Code article	Qté
50mm-3/8''	**2204**	10
50mm-1/2''	**2171**	10
50mm-3/4''	**2205**	10
100mm-3/8''	**2173**	10
100mm-1/2''	**2174**	10
100mm-3/4''	**2175**	10
100mm-1''	**2176**	10
100mm-1''1/2	**2178**	5
1m-3/8''	**2165**	1
1m-1/2''	**2166**	1
1m-3/4''	**2167**	1
1m-1''	**2168**	1

RACCORDS LAITON À SOUDER ET À VISSER SUDO

ALLONGE ÉVIDÉE BROCHÉE, BRUT

8446EB



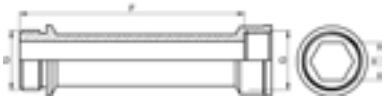

Dimensions	Code article	H	Qté
3/8''-25	**1969**	H10	2
3/8''-50	**1972**	H10	10
1/2''-25	**1979**	H13	2
1/2''-50	**1982**	H13	10
1/2''-75	**1985**	H13	2
1/2''-100	**1987**	H13	2
3/4''-25	**1989**	H17	2
3/4''-75	**1995**	-	2

ALLONGE ÉVIDÉE BROCHÉE CHROMÉE

8446EBC



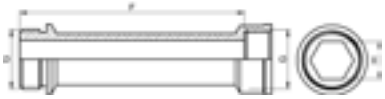

Dimensions	Code article	Qté
50-3/4''	**2052**	2
25-1/2''	**2039**	2

ALLONGE LISSE-TARAUDAGE COURT LAITON BRUT

8446LC





Dimensions	Code article	F	H	Qté
25-1/2''	**2065**	**25**	H13	2
50-1/2''	**2066**	**50**	H13	10
100-1/2''	**2068**	**100**	H13	2
25-3/4''	**2069**	**25**	H17	2
50-3/4''	**2070**	**50**	H17	2
75-3/4''	**2071**	**75**	H17	2

ALLONGE LISSE-TARAUDAGE COURT LAITON POLI/CHROMÉ

8446LCC





Dimensions	Code article	H	F	Qté
25-1/2''	**2089**	H13	25	2
50-1/2''	**2090**	H17	25	2
25-3/4''	**2093**	H13	50	2
50-3/4''	**2094**	H17	50	2

ALLONGE LISSE-TARAUDAGE COURT LAITON POLI

8446LCP





Dimensions	Code article	Qté
25-1/2''	**2077**	2
50-1/2''	**2078**	2

ALLONGE LISSE - TARAUDAGE LONG LAITON BRUT

8446LLB



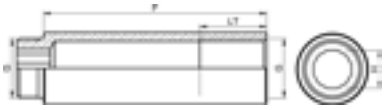

Dimensions	Code article	F	H	LT	Qté
25-1/2''	**10266**	25	12p12	15	2
50-1/2''	**10269**	50	12p12	30	10
75-1/2''	**10272**	75	12p12	30	2
100-1/2''	**10263**	100	12p12	30	2
25-3/4''	**10278**	25	12p17	15	2
50-3/4''	**10281**	50	12p17	30	2
75-3/4''	**10284**	75	12p17	30	2
100-3/4''	**10275**	100	12p17	30	2

RACCORDS LAITON À SOUDER ET À VISSER SUDO

ALLONGE LISSE-TARAUDAGE LONG LAITON POLI/CHROMÉ

8446LLBC



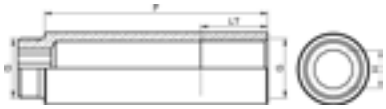

Dimensions	Code article	F	H	LT	Qté
25-1/2''	**10267**	25	12p12	15	2
50-1/2''	**10270**	50	12p12	30	2
25-3/4''	**10279**	25	12p17	15	2
50-3/4''	**10282**	50	12p17	30	2

ALLONGE LISSE - TARAUDAGE LONG LAITON POLI

8446LLBP



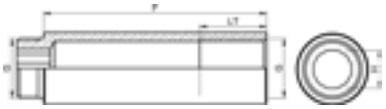

Dimensions	Code article	F	H	LT	Qté
25-1/2''	**10268**	25	12p12	15	2
50-1/2''	**10271**	50	12p12	30	2
25-3/4''	**10280**	25	12p17	15	2
50-3/4''	**10283**	50	12p17	30	2

CONTRE ÉCROU 6 PANS SIMPLE

8360



Dimensions	Code article	Qté
1/4''	**2147**	10
3/8''	**2149**	10
1/2''	**E122053001**	10
3/4''	**E122054001**	10
1''	**2153**	10

CONTRE-ÉCROU 6 PANS À PLATEAU LAITON

8360L



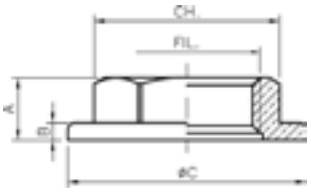

Dimensions	Code article	A	B	C	CH	Qté
3/8''	**2157**	8,5	2,5	30,5	20	10
1/2''	**2158**	9	2,5	34,5	24	10
3/4''	**2159**	9,5	3	44,5	32	10
1''	**2160**	10	3	48	38	10
1''1/4	**2161**	-	-	-		5
1''1/2	**2162**	-	-	-		5

CONTRE ÉCROU 6 PANS À PLATEAU PLASTIQUE

8360P



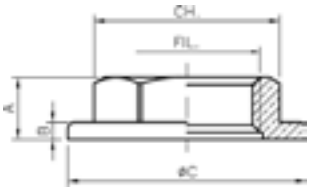

Dimensions	Code article	Qté
1/2''	**2932**	10

RACCORDS BRONZE À SOUDER SUDO

APPLIQUE BRONZE FIXATION PAR 3 VIS

B471GCU / 4471G



Dimensions	Code article	Qté
12-1/2''	**471124-01**	10
14-1/2''	**471144-01**	10
15-1/2''	**471154-01**	25
16-1/2''	**471164-01**	10
18-1/2''	**471184-01**	10
22-1/2''	**471224-01**	10
22-3/4''	**471226-01**	10

APPLIQUE BRONZE FIXATION PAR 2 VIS

B472GCU / 4472G



Dimensions	Code article	Qté
12-1/2''	**472124-01**	10
14-1/2''	**472144-01**	10
15-1/2''	**472154-01**	25
16-1/2''	**472164-01**	10
18-1/2''	**472184-01**	10
18-3/4''	**472186-01**	10
22-3/4''	**472226-01**	10

ACCESSOIRES SUDO

JOINT FIBRE POUR RACCORD

8361



Dimensions	Code article	Qté
3/8''-15-10-1,5	304	10
1/2''-18-10-1,5	305	10
1/2''-18-14-1,5	3116	10
5/8''-20,5-14-1,5	3117	10
3/4''-24-14-1,5	306	10
3/4''-24-18-1,5	3118	10
7/8''26-21-1,5	3119	10
1''-30-24-1,5	3120	10
2''-55-42-1,5	3121	10

JOINT FIBRE POUR TÊTES ET PURGES DE ROBINET

8362



Dimensions	Code article	Qté
3/8''	3112	10
3/4''	3114	10
1/4''	3111	10
1/2''	3113	10
1''	3115	10

BRASURE TENDRE ÉTAIN ARGENT

8520A

Étain 96,5 %- Argent 3,5 %



Dimensions	Code article	Qté
20/10	032020	12

8520AB

Étain 94 %- Argent 6 %

Dimensions	Code article	Qté
20/10	398521	12

BRASURE FORTE L500 20/10

8520C

La brasure forte 8520C est conforme à l'ATG B 524-3
Il est indispensable d'utiliser le flux CARBOFLUX 8530
Longueur = 500 mm - Boîte de 25 baguettes



Dimensions	Code article	Qté
20/10 (2 mm)	D500001001	1 boîte

BRASURE TENDRE ÉTAIN CUIVRE

8520CU

Étain 97 %- Cuivre 3 %



Dimensions	Code article	Qté
20/10 (2 mm)	032100	12

BRASURE TENDRE ÉTAIN PLOMB

8520PB

Étain 50 % - Plomb 50 %



Dimensions	Code article	Qté
20/10 (2 mm)	398520	12

ACCESSOIRES SUDO

LAINE D'ACIER

8533
12 pieces



Code article	Qté
398533	10

PÂTE DÉCAPANTE

8534
Pot de 200g



Code article	Qté
398538	5

NOTES





Collecteurs et boîtiers de raccordement

Les collecteurs permettent une alimentation en parallèle de tous les points de puisage, ce qui entraîne un auto-équilibrage de l'installation en eau froide et en eau chaude.

Les boîtiers de raccordement, pour sanitaire et chauffage, maintiennent la gaine et assurent le raccordement du tube. Ils permettent un accès facile au tube et au raccord, sans dégradation du mur.

Collecteurs 142

Boîtiers de raccordement 152

Collecteurs

Les collecteurs COMAP permettent d'alimenter en parallèle chaque point de puisage par son propre circuit, assurant ainsi un auto-équilibrage de l'installation.

Certains collecteurs sont équipés de robinets poussoirs intégrés permettant de fermer un circuit en cas d'intervention sur celui-ci.

Les collecteurs COMAP sont modulaires et peuvent ainsi être connectés entre eux afin d'obtenir le nombre exact de sorties souhaitées.

Au-delà de 6 sorties, l'utilisation de collecteurs 1" ou plus est conseillée pour minimiser les pertes de charge.



APPLICATIONS

Type de collecteur	Articles	Température maximale	Pression maximale
Matricés et en barre	9532 & 9800	110°C	16 bar
Matricés à robinetterie	9533	95°C	10 bar

BÉNÉFICES

PERFORMANCE : collecteurs à large diamètre de passage qui limitent les pertes de charge. Une gamme très large pour répondre à chaque besoin.

PRATICITÉ : collecteurs 9533 à robinetterie poussoir afin d'ouvrir ou de fermer simplement et rapidement des sorties.

POLYVALENCE : avec 2, 3 ou 4 sorties, les collecteurs COMAP offrent une grande modularité et peuvent être assemblés.

** Pour plus de précision sur les termes et applications de la garantie, veuillez consulter les conditions de garantie COMAP*

FICHE TECHNIQUE



Collecteur profilé 9800

1. Collecteur produit à partir d'une barre profilée en laiton
2. Entrée (filetage intérieur 3/4 - 1″- 1″ 1/4)
3. Sorties entraxe de 50 mm (filetage intérieur 1/2)
4. Trou de purge (filetage intérieur 3/8) uniquement sur les 9800A



Collecteur matricé 9532

1. Collecteur produit à partir de laiton matricé à chaud
2. Entrée (filetage intérieur extérieur 3/4 - 1″)
3. Sorties entraxe de 35 mm (filetage extérieur M22 ou ½)



Collecteur avec poussoir 9533

1. Collecteur produit à partir de laiton matricé à chaud
2. Entrée (filetage intérieur/extérieur 3/4)
3. Sorties entraxe de 35 mm (filetage extérieur M22 ou ½). Chaque sortie peut-être fermée grâce aux robinets poussoirs
4. Autocollants d'identification afin de différencier les circuits

DÉBIT

Filetage intérieur	Collecteurs profilés	Collecteurs matricés
3/4″	Max. 1600 l/hr	Max. 1350 l/hr
1″	Max. 2200 l/hr	Max. 1900 l/hr
1″1/4	Max. 3600 l/hr	-

CONNEXION



9532 | 9533 | 9532A | avec JOINT PLAT | 9533A

M22 | M22 | 1/2″



Cuivre	PER	Multicouche	MultiSkin et PER
825 835 835 S	825 P 835 P P7359G1	829 839 7359GOW	7359GW P7359G PG7359G Pexy SP4359GV

INSTALLATION

Veiller à installer les collecteurs à l'intérieur du bâtiment, dans un endroit accessible et dégagé (cave, placard, sous-évier), protégé du gel et des interventions malveillantes.

COLLECTEURS - APPLICATIONS SANITAIRES & CHAUFFAGE

COLLECTEUR À ROBINETTERIE POUSSOIR INTÉGRÉE

9533
Entraxe 35 mm - sorties mâles M22



Entrée	Sortie	Code article	Nombre de sorties	Qté
3/4''	M22	9533222	2	1
3/4''	M22	9533223	3	1
3/4''	M22	9533224	4	1

9533A
Entraxe 35 mm - Sorties mâle 1/2" joint plat

Entrée	Sortie	Code article	Nombre de sorties	Qté
3/4''	1/2''	9533322	2	1
3/4''	1/2''	9533323	3	1
3/4''	1/2''	9533324	4	1

COLLECTEUR MATRICÉ

9532
Entraxe 35 mm - sorties mâles M22



Entrée	Sortie	Code article	Nombre de sorties	Qté
3/4''	M22	9532222	2	1
3/4''	M22	9532223	3	1
3/4''	M22	9532224	4	1
1''	M22	9532422	2	1
1''	M22	9532423	3	1
1''	M22	9532424	4	1

9532A
Entraxe 35 mm - Sorties mâles 1/2'' joint plat



Entrée	Sortie	Code article	Nombre de sorties	Qté
3/4''	1/2''	9532142	2	1
3/4''	1/2''	9532143	3	1
3/4''	1/2''	9532144	4	1
1''	1/2''	9532342	2	1
1''	1/2''	9532343	3	1
1''	1/2''	9532344	4	1

COLLECTEUR BARREAU

9800
Entraxe 50 mm - Sorties femelles 1/2''



Entrée	Sortie	Code article	Nombre de sorties	Qté
3/4''	1/2''	9800202	2	1
3/4''	1/2''	9800203	3	1
3/4''	1/2''	9800204	4	1
3/4''	1/2''	9800205	5	1
3/4''	1/2''	9800206	6	1
3/4''	1/2''	9800207	7	1
3/4''	1/2''	9800208	8	1
3/4''	1/2''	9800209	9	1
3/4''	1/2''	9800210	10	1
1''	1/2''	9800302	2	1
1''	1/2''	9800303	3	1
1''	1/2''	9800304	4	1
1''	1/2''	9800305	5	1
1''	1/2''	9800306	6	1
1''	1/2''	9800307	7	1
1''	1/2''	9800308	8	1
1''	1/2''	9800309	9	1
1''	1/2''	9800310	10	1
1''	1/2''	9800311	11	1
1''	1/2''	9800312	12	1
1''1/4	1/2''	9800402	2	1
1''1/4	1/2''	9800403	3	1
1''1/4	1/2''	9800404	4	1
1''1/4	1/2''	9800405	5	1
1''1/4	1/2''	9800406	6	1
1''1/4	1/2''	9800407	7	1
1''1/4	1/2''	9800408	8	1
1''1/4	1/2''	9800409	9	1

9800A
Entraxe 50 mm - Sorties femelles 1/2'', trou de purge 3/8''



Entrée	Sortie	Code article	Nombre de sorties	Qté
1''	1/2''	9800252	2	1
1''	1/2''	9800253	3	1
1''	1/2''	9800254	4	1
1''	1/2''	9800255	5	1
1''	1/2''	9800256	6	1
1''	1/2''	9800257	7	1
1''	1/2''	9800258	8	1
1''	1/2''	9800259	9	1
1''	1/2''	9800260	10	1

ACCESSOIRES COLLECTEURS

BOUCHON FEMELLE SÉRIE "E"

9825
Avec joint plat pour sorties collecteur 9532



Dimensions	Code article	Qté
M22	982522	10
3/4''	982526	10

ADAPTATEUR MÂLE-MÂLE SÉRIE "E"

9810
Pour collecteur 9800



Dimensions	Code article	Qté
1/2'' - M22	981042	10
1/2'' - 3/4''	981046	10
3/4'' - M22	981062	10
3/4'' - 3/4''	981066	10

ADAPTATEUR MÂLE-MÂLE SÉRIE "E", NICKELÉ

9810N
Filetage extérieur cylindrique 1/2"
Raccord nickelé pour collecteur 9800



Dimensions	Code article	Qté
1/2'' - M22	981022	10

ADAPTATEUR MÂLE-MÂLE À JOINT TORIQUE

9810JT



Dimensions	Code article	Qté
1/2'' - M22	9810621	10
1/2'' - 3/4	1C2070201	10
1'' - 3/4	1C2070301	10

ADAPTATEUR À JOINT TORIQUE SÉRIE 3/4" EUROCONE

9810JTEUR



Dimensions	Code article	Qté
1/2''-3/4''E	98105461	10
3/4''-3/4''E	98105661	10

ADAPTATEUR FEMELLE-MÂLE SÉRIE "E"

9811



Dimensions (F-M)	Code article	Qté
3/8'' - M22	981132	10
1/2'' - M22	981142	10
1/2'' - 3/4''	981146	10
3/4'' - M22	981162	10
3/4'' - 3/4''	981166	10

MANCHON DROIT SÉRIE "E"

9815



Dimensions	Code article	Qté
M22 - M22	981522	10
3/4'' - 3/4''	981526	10

ACCESSOIRES COLLECTEURS

MANCHON DROIT SÉRIE "E" NICKELÉ

9815N



Dimensions	Code article	Qté
M22-M22	981523	10

ADAPTATEUR MÂLE-MÂLE NICKELÉ

9812N

Filetage extérieur conique 1/2"
Raccord nickelé pour collecteur 9800



Dimensions	Code article	Qté
M22x1/2''	027632	10

ADAPTATEUR D'INTERFACE NICKELÉ

9814N



Dimensions	Code article	Qté
M22 x 1/2''	VBG93A00	10

BOUCHON MÂLE POUR COLLECTEUR 9800

9821



Dimensions	Code article	Qté
3/8''	982103	10
1/2''	982104	10
3/4''	982106	10
1''	982108	10
1''1/4	982110	2

RACCORD TÉ

9438



Dimensions	Code article	Qté
M22-1/2''-M22	9438004	1
M22-3/4''-M22	9438006	150

ARMOIRE EN APPLIQUE

9861

Armoire métallique pour collecteurs
Se positionne sur le collecteur après installation



Dimensions L x H x P	Code article	Circuits	Qté
500 x 600 x 167	98610206	2 à 6	1
750 x 600 x 167	98610711	7 à 11	1

ARMOIRE

9681

Armoire en plastique pour collecteur
Se positionne avant l'installation du collecteur



Dimensions cm (LxHxP)	Code article	Qté
400x240x90	9681400	1
500x240x90	9681500	1
600x240x90	9681600	1

RACCORD JONCTION COLLECTEUR 9800

9829



Dimensions	Code article	Qté
3/4''	982906	10
1''	982908	10

ACCESSOIRES COLLECTEURS

RÉDUCTION FEMELLE-MÂLE À JOINT PLAT

9822
Pour collecteur 9800



Dimensions	Code article	Qté
M3/4'' - F1/2''	982264	10
M1'' - F1/2''	982284	10
M1'' - F3/4''	982286	10

ROBINET À BOISSEAU SPHÉRIQUE À ÉCROU PRISONNIER

6437



Dimensions F - M	Code article	Qté
1/2'' - 1/2''	643704	10
M22 - M22	643722	10

FIXATION MURALE PRISONNIER

9832
Pour collecteurs laiton 9532, 9533 et 9800
Constitué de
- 1 équerre de fixation
- 1 plaquette de montage
- 2 attaches pour collecteur 9532 et 9533
- 2 attaches pour collecteur 9800
- 4 bandes isolantes autocollantes
- 1 jeu de vis



Entraxe (mm)	Code article	Quantité
208,5	983200	2

PURGEUR AUTOMATIQUE

3081
Avec clapet anti-retour - finition laiton



Dimensions	Code article	Qté
3/8''	308103	10
1/2''	308104	10

BOUCHON DE TERMINAISON FEMELLE AVEC JOINT

9761



Dimensions	Code article	Qté
3/4''	9761006	10
1''	9761008	10

POT DE TERMINAISON MÂLE

9827



Dimensions	Code article	Qté
F3/8'' - M3/4''	982706	10
F3/8'' - M1''	982708	10
F3/8'' - M1''1/4	982730	1

POT DE TERMINAISON FEMELLE

9828



Dimensions	Code article	Qté
F3/8'' - F3/4'' - F3/8''	982806	10
F3/8'' - F1'' - F3/8''	982808	10

ACCESSOIRES COLLECTEURS

ROBINET DE VIDANGE À BOUCHON

121



Dimensions	Code article	Qté
F1/2'' - M1/2''	121004	1

ROBINET DE VIDANGE À BOUCHON ET RACCORD CANNELÉ

122



Dimensions	Code article	Qté
M 1/2''	122004	1

KIT TERMINAISON DE COLLECTEUR CHAUFFAGE MÂLE

9827K

Inclus les articles 9827, 3081, 122



Dimensions	Code article	Qté
M3/4''	982756	10
M1''	982758	1

KIT TERMINAISON DE COLLECTEUR CHAUFFAGE FEMELLE

9828K

Inclus les articles 9828, 3081, 122



Dimensions	Code article	Qté
F3/4''	982856	10
F1''	982858	10

RACCORDS POUR TUBES MULTICOUCHE

RACCORD MÉCANIQUE M22, 3/4" OU 1"

829



Dimensions	Code article	Qté
M22-14x2	**829514**	2
M22-16x2	**829516**	2
3/4''-16x2	**829716**	2
3/4''-20x2	**829719**	2

RACCORD MÉCANIQUE SÉRIE "E" M22

839

Finition nickelée
Pour tubes multicouche



Dimensions	Code article	Qté
M22 - 14x2	**839514**	2
M22 - 16x2	**839516**	2
M22 - 20x2	**839420**	2

RACCORD MÉCANIQUE

J829

Pour adapter tube multicouche sur raccord à compression pour tubes cuivre
Finition laiton



Dimensions	Code article	Qté
15 - 16x2	**VPDBWA60**	2

RACCORD MÉCANIQUE

J839

Pour adapter tube multicouche sur raccord à compression pour tubes cuivre
Finition nickelée



Dimensions	Code article	Qté
15 - 16x2	**VPDBWA73**	2

CANULE D'INTERFACE

J829(C)

Pour adapter tube multicouche sur raccord à compression pour tubes cuivre
Finition laiton



Dimensions	Code article	Qté
14x2 - 15	**829142**	2
20x2 - 22	**829202**	2

RACCORD POUR TUBES MULTICOUCHE OU PER

RACCORD MÉCANIQUE 3/4 EUROCÔNE

835PE
Finition nickelée
Écrou 6 pans SW27
Bague plastique
Pour tubes PER ou multicouche



Dimensions	Code article	Tube	Qté
3/4''E - 12x1,1	835720	PER	2
3/4''E - 16x1,5	A731001001	PER	2
3/4''E - 16x2	A731002001	Multicouche	2
3/4''E - 20x2	835892	Multicouche	2
3/4''E - 14x2	A731004001	Multicouche	2
3/4''E - 20x 2 ou 20x1,9	A731003001	Multicouche / PER	2

RACCORDS POUR TUBES PER

RACCORD MÉCANIQUE 3/4''

835P-3/4
Filetage intérieur nickelé
Pour tube PER



Dimensions	Code article	Qté
3/4''-16x1,5	835561	2
3/4''-20x1,9	835601	2

RACCORD MÉCANIQUE 3/4"

825P-3/4
Finition laiton
Pour tubes PER



Dimensions	Code article	Qté
3/4" - 16 x 1,5	825561	2

RACCORD MÉCANIQUE M22

835P
Finition nickelée
Pour tubes PER



Dimensions	Code article	Qté
M22-12x1,1	835221	2
M22-16x1,5	835261	2

RACCORD MÉCANIQUE M22

825P
Finition laiton
Pour tubes PER



Dimensions	Code article	Qté
M22 - 12 x 1,1	825221	2
M22 - 16 x 1,5	825261	2

RACCORD POUR TUBES PB

RACCORD MÉCANIQUE M22

835PB

Pour tube PB - Ecrou nickelé.



Dimensions	Code article	Qté
M22-14x2	835916	2
M22-16x2	835931	2

RACCORDS POUR TUBES MÉTALLIQUES

RACCORD À COMPRESSION

825



Dimensions	Code article	Qté
M22-15	825415	10

RACCORD MÉCANIQUE M22

835

Pour tubes cuivre ou acier calibré
Finition nickelée, bague monocône laiton (sauf diamètre 16 mm)
Filetage intérieur



Dimensions	Code article	Photo	Qté
M22 - 10	835410	1	10
M22 - 12	835412-01	3	10
M22 - 14	835414	1	10
M22 - 15	835415	1	10
M22 - 16	835416	4	10
M22 - 18	835418	2	10

DOUILLE DE RENFORT POUR TUBES CUIVRE RECUIT ET ACIER CALIBRÉ

9216

L'utilisation d'une douille de renfort est indispensable pour raccorder un tube cuivre recuit avec un raccord série 800



Dimensions	Code article	Tube	Qté
8	9216008	8-10	50
10	9216010	10-12	50
12	9216012	12-14	50
14	9216014	14-16	50
16	9216016	16-18	50

Boîtiers de raccordement

Les boîtiers de raccordement COMAP maintiennent la gaine et assurent la liaison entre les tubes et les accessoires propre aux applications de chauffage et sanitaire.

Ils autorisent en outre un accès facile au tube et au raccord sans dégradation du mur.

Fabriqués en matériau de synthèse, ils sont insensibles à la corrosion.



BÉNÉFICES

PERFORMANCE : un rainurage tous les 3,5 mm permet le réglage en profondeur de la sortie.

PRATICITÉ : les boîtiers sont compatibles avec les épaisseurs standards des cloisons sèches.

POLYVALENCE : les boîtiers sont compatibles avec de nombreuses technologies de raccordement COMAP.

** Pour plus de précision sur les termes et applications de la garantie, veuillez consulter les conditions de garantie COMAP*

INFORMATIONS TECHNIQUES

Boîtier chauffage	Modèle 9847	Modèle 9841
Hauteur	40 mm	40 mm
Largeur	35 mm	35 mm
Longueur	102 mm	102 mm
Sortie	½ filetage intérieur	M22 avec raccord 15 mm
Entrée	M22 filetage extérieur	M22 filetage extérieur
Boîtier sanitaire	**Modèle 9840**	**Modèle 9846**
Hauteur	40 mm	40 mm
Largeur	35 mm	95 mm
Longueur	102 mm	126 mm
Sortie	-	35 mm
Sortie	½ filetage intérieur	½ filetage intérieur
Entrée	M22 filetage extérieur	2 x ¾E filetage extérieur (standard)

RACCORDEMENT

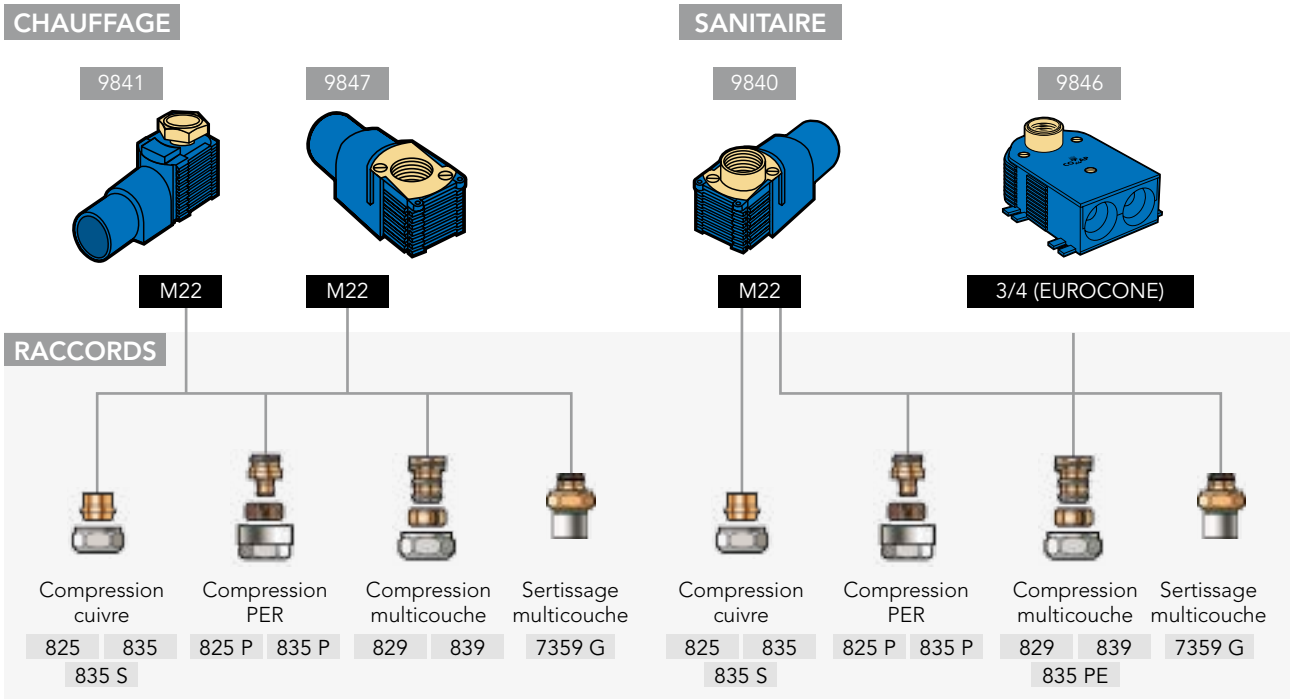

INFORMATIONS TECHNIQUES



Les boîtiers disposent de sorties universelles 1/2" femelle.

Un rainurage au pas 35 mm, autorise le réglage en profondeur des boîtiers sur 8 ou 9 positions afin de s'adapter au revêtement mural définitif. La profondeur d'encastrement est de 40 mm, compatible avec les épaisseurs standards des cloisons sèches.

Par ailleurs, le boîtier double peut être monté directement sur le mur grâce à ses 4 trous de fixation intégrés.

Pour garantir d'éventuelles interventions futures, il faut monter les boîtiers en laissant les raccords mécaniques accessibles en évitant d'encastrer la pièce de laiton dans le mur (plafonnage ou carrelage) et en la recouvrant d'une rosace de finition.

BOÎTIERS DE RACCORDEMENT - APPLICATIONS SANITAIRES

BOÎTIER SIMPLE

9840
A encastrer, avec capot de réservation 9853 série E



Dimensions (entrée - sortie)	Code article	Qté
M22 - F1/2''	984010	1

BOÎTIER SIMPLE

9840A
Avec raccord à sertir intégré pour PER 12 et 16



Dimensions (entrée - sortie)	Code article	Qté
PER 12x1,1 - F1/2''	9840124	1
PER 16x1,5 - F1/2''	9840164	1

BOÎTIER SIMPLE

9840B
Pour entrée 1/2" joint plat



Dimensions (entrée - sortie)	Code article	Qté
M1/2'' - F1/2''	984030	1

BOÎTIER SIMPLE

9840
Avec raccord à sertir pour multicouche 20



Dimensions (entrée - sortie)	Code article	Qté
20x2 - F1/2''	984041	1

KIT MURAL SANITAIRE

9840K
Kit complet pour mitigeur et mélangeur (simple)
Entraxe 150 mm



Dimensions (entrée - sortie)	Code article	Qté
M22 - F1/2''	984020	10

PLAQUE SUPPORT SÉCABLE

9505
Pour deux 9840, 9840A ou 9840B
Entraxe 150 mm



Code article	Qté
950500	10

BOÎTIER DOUBLE DÉRIVATION À ENCASTRER

9846
Deux entrées 3/4''Eurocône - une sortie 1/2''



Dimensions (entrée - sortie)	Code article	Qté
M3/4E - F1/2	984610	10

PLAQUE SUPPORT SÉCABLE

9510
Pour deux 9846
Entraxe 150mm



Code article	Qté
951000	10

BOÎTIERS DE CLOISON OU DE SOL - CHAUFFAGE

BOÎTIER SIMPLE À ENCASTRER

9841

Inclus raccord pour tube 15 mm, avec capot de réservation



Dimensions (entrée - sortie)	Code article	Qté
M22-15	984110	10

BOÎTIER SIMPLE COURT

9847

A encastrer, avec capot de réservation 9853 série E



Dimensions (entrée - sortie)	Code article	Qté
M22 - F1/2	984710	10

PLAQUE SUPPORT POUR 2 BOÎTIERS 9841 OU 9847

9504

Entraxe 35-50



Code article	Qté
950400	10

GRANDE ROSACE SIMPLE

9854

Pour modèles 9848 et 9841



Dimensions	Code article	Qté
61 mm - H = 15 mm	985400	10
50 mm - H = 16 mm	985405	10

ALLONGE, DIAM. 15MM

9848

Livré avec un raccord 835 (M22 - 15 mm)
Pour boîtier 9847
Tube en cuivre chromé



Dimensions	Code article	Qté
15mm x M1/2 - L80mm	984800	2
15mm x M1/2 - L200mm	984801	2

ROSACE DOUBLE

9855

Ajustable du diamètre 10 au 18mm



Dimensions (longueur - largeur)	Code article	Entraxe (mm)	Qté
110 mm - 70 mm	985500	35 mm	1

SORTIE DE CHAPE COUDÉE DOUBLE

9540



Code article	Qté
031107	10

MANCHETTE DE PROTECTION

9840C



Code article	Qté
9840015	10

RACCORDS POUR TUBES MULTICOUCHE

RACCORD MÉCANIQUE M22, 3/4" OU 1"

829



Dimensions	Code article	Qté
M22-14x2	829514	2
M22-16x2	829516	2
3/4''-16x2	829716	2
3/4''-20x2	829719	2

RACCORD MÉCANIQUE SÉRIE "E" M22

839

Finition nickelée
Pour tubes multicouche



Dimensions	Code article	Qté
M22 - 14x2	839514	2
M22 - 16x2	839516	2
M22 - 20x2	839420	2

RACCORD POUR TUBES MULTICOUCHE OU PER

RACCORD MÉCANIQUE 3/4 EUROCÔNE

835PE

Finition nickelée
Écrou 6 pans SW27
Bague plastique
Pour tubes PER ou multicouche



Dimensions	Code article	Tube	Qté
3/4''E - 12x1,1	835720	PER	2
3/4''E - 16x1,5	A731001001	PER	2
3/4''E - 16x2	A731002001	Multicouche	2
3/4''E - 14x2	A731004001	Multicouche	2
3/4''E - 20x 2 ou 20x1,9	A731003001	Multicouche / PER	2

RACCORDS POUR TUBES PER

RACCORD MÉCANIQUE 3/4''

835P-3/4
Pour tube PER
Filetage intérieur nickelé



Dimensions	Code article	Qté
3/4''-16x1,5	**835561**	2
3/4''-20x1,9	**835601**	2

RACCORD MÉCANIQUE M22

835P
Finition nickelée
Pour tubes PER



Dimensions	Code article	Qté
M22-12x1,1	**835221**	2
M22-16x1,5	**835261**	2

RACCORD MÉCANIQUE M22

825P
Finition laiton
Pour tubes PER



Dimensions	Code article	Qté
M22 - 12 x 1,1	**825221**	2
M22 - 16 x 1,5	**825261**	2

RACCORD MÉCANIQUE 3/4"

825P-3/4
Finition laiton
Pour tubes PER



Dimensions	Code article	Qté
3/4" - 16 x 1,5	**825561**	2

RACCORD POUR TUBES PB

RACCORD MÉCANIQUE M22

835PB

Pour tube PB - Ecrou nickelé.



Dimensions	Code article	Qté
M22-14x2	**835916**	2
M22-16x2	**835931**	2

RACCORDS POUR TUBES MÉTALLIQUES

RACCORD À COMPRESSION

825



Dimensions	Code article	Qté
M22-15	**825415**	10

RACCORD MÉCANIQUE M22

835

Pour tubes cuivre ou acier calibré
Finition nickelée, bague monocône laiton (sauf diamètre 16 mm)
Filetage intérieur



Dimensions	Code article	Photo	Qté
M22 - 10	**835410**	1	10
M22 - 12	**835412-01**	3	10
M22 - 14	**835414**	1	10
M22 - 15	**835415**	1	10
M22 - 16	**835416**	4	10
M22 - 18	**835418**	2	10

DOUILLE DE RENFORT POUR TUBES CUIVRE RECUIT ET ACIER CALIBRÉ

9216

L'utilisation d'une douille de renfort est indispensable pour raccorder un tube cuivre recuit avec un raccord série 800



Dimensions	Code article	Tube	Qté
8	**9216008**	8-10	50
10	**9216010**	10-12	50
12	**9216012**	12-14	50
14	**9216014**	14-16	50
16	**9216016**	16-18	50

NOTES

SOLUTIONS DE CONTRÔLE ET DE RÉGULATION

Imposée par les normes et recherchée par tous les consommateurs, l'efficacité énergétique est plus que jamais une nécessité.
Avec ses gammes d'interfaces, d'équilibrage et de pilotage des émetteurs, COMAP est le seul à proposer toutes les solutions pour un contrôle précis et adapté.





Modules thermiques d'appartement	163
Équilibrage	173
Chauffage et régulation	217
Plancher chauffant	307
Équipements sanitaires et de bâtiment	349

Modules thermiques d'appartement

La solution individualisée des chaufferies collectives. Les MTA permettent à la fois d'assurer le chauffage et la production d'eau chaude sanitaire.

BÉNÉFICES

- Rapidité d'installation
- Gain de place
- Économies d'énergie

Module thermique d'appartement

La solution individualisée des chaufferies collectives. Les modules thermiques d'appartement permettent à la fois d'assurer le chauffage et la production d'eau chaude sanitaire dans un logement à partir d'un seul et unique réseau d'eau chaude primaire circulant dans le bâtiment. Leur fonctionnement est comparable à celui d'une chaudière murale, mais sans brûleur.



AIDE AU CHOIX

Le choix de l'échangeur (35 kW ; 46 kW) dépend du besoin de :

- Température primaire
- Température ECS
- Débit ECS.

	12 L / mn	17 L / mn
Basis 500	35 kW	-
Standard 500	35 kW	-
Basis 600	35 kW	46 kW
Basis 600+	35 kW	-

RT 2012

5% à 20% d'économies sur le CEP*

- Les modules thermiques d'appartement COMAP s'inscrivent directement dans le cadre de la RT 2012.
- Ils génèrent ainsi une réelle économie dès leur installation.
- Pas de stockage d'ECS nécessaire.
- Aucune déperdition de chaleur.
- Possibilité d'intégrer des compteurs pour l'individualisation des coûts.
- Les modules thermiques d'appartement COMAP sont valorisés dans les moteurs de calcul via le **titre V** MTA.

GARANTIE** 2 ANS

** Etude comparative chauffage et ECS en résidentiel collectif CARDONEL Ingénierie - Version du 14 janvier 2015*

*** Pour plus de précision sur les termes et applications de la garantie, veuillez consulter les conditions de garantie COMAP*

FICHE TECHNIQUE

PRINCIPES DE FONCTIONNEMENT

Les modules thermiques d'appartement COMAP réalisent la distribution individualisée du chauffage, la production décentralisée de l'ECS ainsi que les comptages de calories et de volume. La température du logement est régulée grâce à un thermostat d'ambiance. Les modules thermiques d'appartement COMAP permettent une production d'ECS micro-accumulée dans le logement. L'échangeur à plaques haute efficacité fournit un confort ECS 3* selon l'EN 13203. La priorité ECS est assurée par un régulateur de débit proportionnel commandé lors du soutirage d'eau chaude.

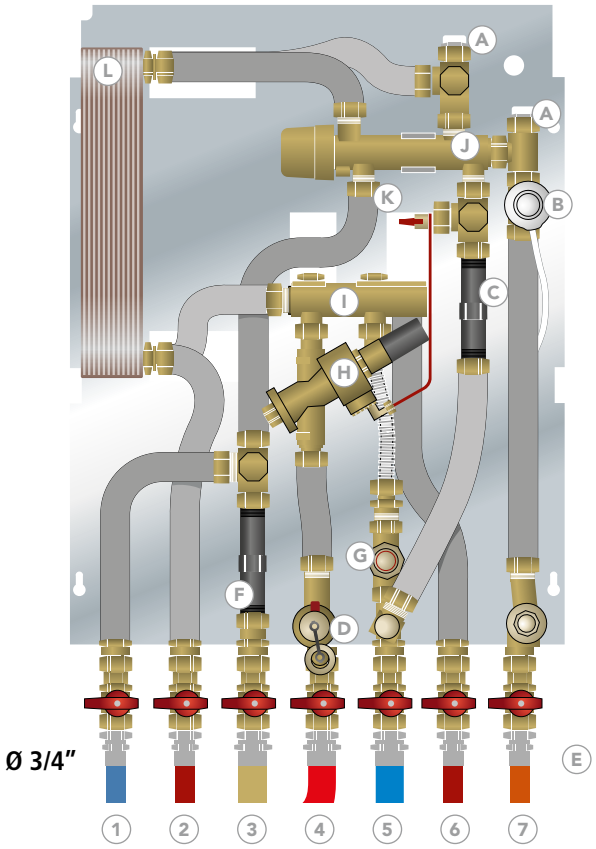

A. Purgeurs manuels
B. Vanne deux voies motorisable
C. Manchette pour compteur d'énergie, 110 mm
D. Désembouteur avec robinet de vidange
E. Vannes à billes
F. Manchette laiton pour compteur d'eau, 110 mm
G. Bypass thermostatique, 45°-65°C
H. Vanne d'équilibrage à pression différentielle
I. Collecteur de départ avec purgeur et emplacement pour sonde du compteur d'énergie
J. PM-Regler, vanne de priorité sanitaire
K. Entrée eau froide
L. Échangeur à plaques

1. Sortie eau froide
2. Sortie ECS
3. Arrivée eau de ville
4. Arrivée primaire
5. Retour primaire
6. Départ radiateur
7. Retour radiateur

INSTALLATION : MATÉRIEL INDISPENSABLE

1. Capacité minimum du ballon tampon :
- < 20 logts = 500 L
- 20 à 50 logts = 750 L
- > 50 Logts = 1000 L

2. Circulateur à débit variable et pression constante

Régulation recommandée :
- Gundfos Magna3 : courbe constante
- Salmson/Wilo Stratos : ΔP-V

3. Pot à boue avec barreau magnétique
- En dérivation limitera les pertes de charge et captera la majeur partie des particules ferriques

4. Pot d'induction d'additifs
- L'induction de produit type X100 permettra la stabilisation temporaire de l'eau du réseau fermé

5. Adoucisseur
- Le traitement par adoucisseur de l'eau de remplissage du réseau permettra d'allonger la durée de stabilité de l'eau

6. Diamètre nominal minimum du réseau primaire :
- < 20 logts = DN40
- 20 à 50 logts = DN50
- > 50 Logts = DN65

7. Alimentation des modules :
- DN 20 ou 25 selon débit nécessaire
- Isolé
- Module au plus près des colonnes

8. Alimentation EF des modules :
- Régulateur de pression d'eau froide afin d'équilibrer le réseau EF et le réseau EC pour la création ECS

9. By-pass thermostatique :
- Maintient de colonnes en température en saison estivale
- Confort optimal
- Peut-être installé directement dansle module si celui-ci se trouve à plus de 3 m de la colonne primaire

10. Vanne à pression différentielle (compris dans nos modules) :
- Permet l'équilibrage automatique du réseau en fonction des demandes individuelles
- Indispensable dans chaque module si plus de 4 logements

MODULE THERMIQUE D'APPARTEMENT STANDARD 500

1



2

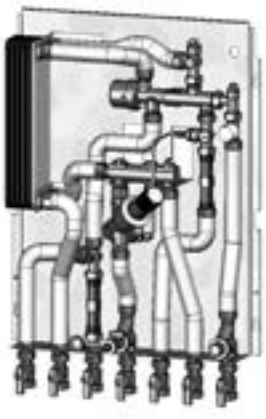

STATION COMPLÈTE STANDARD 500 - STATION PRÉMONTÉE

Confort ECS 3* selon 13203
500 x 800 x 210 mm (L x H x P) comprenant :

- Echangeur à plaques.
- **Régulateur de débit proportionnel avec priorité sanitaire, système anticalcaire**
- Vanne de zone réglable, sur le circuit de chauffage
- Purgeur du côté chauffage
- Manchette de passage pour compteurs de chaleur et d'eau froide
- Limiteur de débit fixe pour l'eau chaude 12 l/min
- Filtre à tamis avec fonction de vidange
- Tubes ondulés en acier inoxydable flexibles et pré-isolées
- Départ d'eau froide pour l'appartement
- Vannes à bille 7 x DN 20 droites (vanne à bille du circuit d'alimentation peut être équipée d'une sonde de compteur de calories)
- **Robinets à boisseau sphérique pour eau sanitaire testés DVGW**
- Entièrement testé en usine
- Puissance de chauffage 10 kW (20 K).

Modèle		Puissance d'échangeur (40 K)	l/min	Code article
Sans by-pass thermostatique	2	35 kW	12	**11203.1**
Avec by-pass thermostatique réglable 45-65°C	1	35 kW	12	**11204.1**

STATION COMPLÈTE STANDARD 500 - STATION AVEC RAIL DE MONTAGE SÉPARÉ

Pour faciliter l'installation, le rail est commandable et livré séparément

Modèle	Puissance d'échangeur (40 K)	l/min	Code article
Avec by-pass thermostatique réglable 45-65°C (sans rail de montage)	35 kW	12	**11204.8**
Rail de montage 500 Vannes à bille*	-	-	**10203.160**

** Les bouchons en plastique servent uniquement à fixer le robinet à boisseau sphérique*

MODULE THERMIQUE D'APPARTEMENT BASIS 500



SYSTÈMES MODULAIRE BASIS 500

Module BASIS 500 pour équipement individuel sur mesure

500 x 800 x 210 mm (L x H x P) comprenant :
Echangeur thermique à plaques avec plaques en acier inoxydable, régulateur proportionnel de débit avec priorité ECS, revêtement anticalcaire et certificat DVGW, soupape de réglage pour l'eau de chauffage (logement)/vanne de zone, dégazage du côté chauffage, pièce ajustée pour compteur de chaleur, limiteur de débit pour ECS 12 l/min, conduites flexibles en acier inoxydables pré-isolées, module testé en usine.
Puissance de chauffage 10 kW (20 K)

Puissance d'échangeur (40 K)	l/min	Code article
35 kW	12	**11401**

Le système de base peut être complété par les composants suivants. Ceux-ci sont assemblés en usine et livrés sous forme de système complet*.

Composants :		Code article
2 filtres à impuretés avec système de vidange	1	**M 1**
Raccordement eau froide	2	**M 2**
By-pass thermostatique réglable 45-65 °C	3	**M 4**
Régulateur de pression différentielle	4	**M 5**
Protection anti-brûlure	5 6	**M 6**
Régulateur de débit thermostatique	7	**M 10**
Limiteur de la température de retour 45-65 °C	7	**M 11**

*Sous réserve de disponibilité des stocks



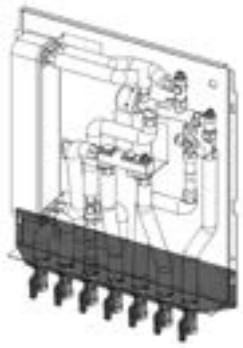

ACCESSOIRES DE MONTAGE POUR SYSTÈMES BASIS 500 À APPLIQUE ET À ENCASTRER

Modèle	Code article
Rail de montage Basis 500 vanne à bille (Vanne à bille du CA peut être équipée d'une sonde de compteur de calories) *Remarque : les bouchons en plastique servent uniquement à fixer le robinet à boisseau sphérique*	10203.160

POSSIBILITÉS DE COMBINAISONS

- Combinaison possible
- Combinaison impossible

		Filtre à impuretés avec système de vidange	Raccord pour l'eau froide	By-pass thermostatique	Régulateur de pression différentielle	Sécurité anti-brûlure	Régulateur de débit thermostatique	Limiteur de température de retour
		M1	M2	M4	M5	M6	M10	M11
Filtre à impuretés avec système de vidange	M1		•	•	•	•	•	•
Raccord pour l'eau froide	M2			•	•	•	-	•
By-pass thermostatique	M4				•	•	•	•
Régulateur de pression différentielle	M5					•	•	•
Sécurité anti-brûlure	M6						•	•
Régulateur de débit thermostatique	M10							•
Limiteur de température de retour	M11							

MODULE THERMIQUE D'APPARTEMENT BASIS 600

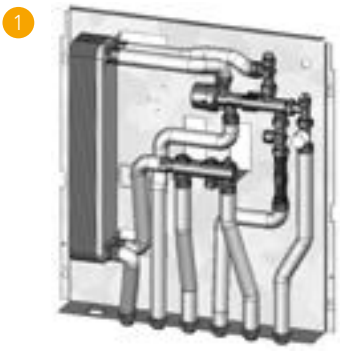

SYSTÈME MODULAIRE BASIS 600

Module BASIS 600 pour équipement individuel sur mesure

600 x 800 x 210 mm (L x H x P) comprenant :
Echangeur à plaques en acier inoxydable, régulateur proportionnel de débit avec priorité ECS, revêtement anticalcaire et certification DVGW, vanne de zone pour le réglage de l'eau de chauffage (logement)/vanne de zone, dégazage du côté chauffage, manchette pour compteur de chaleur, limiteur de débit pour ECS
12 l/min, tuyauteries en acier inoxydable ondulées pré-isolées, module testé en usine. Puissance chauffage 10 kW (20 K).

Puissance d'échangeur (40 K)		l/min	Code article
35 kW	1	12	11301
46 kW		17	11303

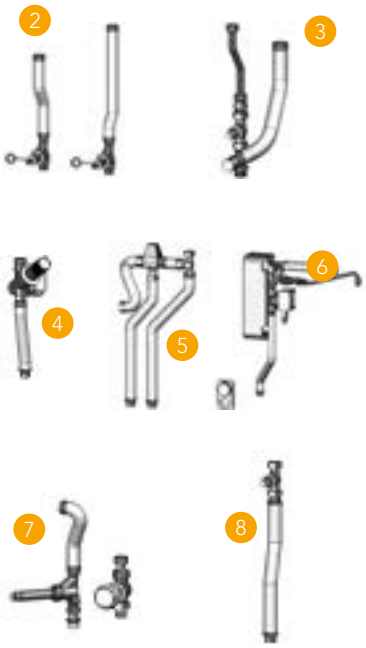

Le système de base peut être complété par les composants suivants. Ceux-ci sont assemblés en usine et livrés sous forme de système complet.

Eléments complémentaires		Code article
2 filtres à impuretés avec système de vidange	2	M 1
Raccord d'eau froide		M 2
By-pass thermostatique réglable 45 - 65 °	3	M 4
Régulateur de pression différentielle	4	M 5
Protection anti-brûlures	5	M 6
Boucle sanitaire avec horloge de programmation	6	M 8
Régulateur de débit thermostatique	7	M 10
Limiteur de température de retour 45 - 65 °C	8	M 11

*Sous réserve de disponibilité des stocks

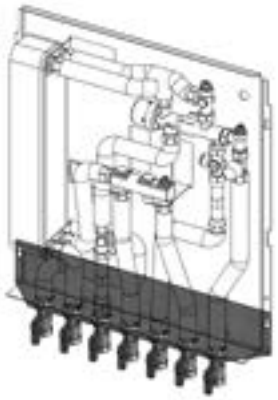

ACCESSOIRES DE MONTAGE BASIS 600 POUR LE MONTAGE APPARENT ET ENCASTRÉ (AVEC VANNES À BILLE)

Modèle	Code article
Rail de montage droit Basis 600 (la vanne d'arrivée primaire peut être équipée d'une sonde de compteur de calories) **Robinets à boisseau sphérique pour eau sanitaire testés DVGW** Remarque : Les bouchons en plastique servent uniquement à fixer le robinet à boisseau sphérique	10203.158

MODULE THERMIQUE D'APPARTEMENT BASIS 600

POSSIBILITÉS DE COMBINAISONS

• Combinaison possible
- Combinaison impossible

		Filtre à impuretés avec système de vidange	Raccord pour l'eau froide	By-pass thermostatique	Régulateur de pression différentielle	Sécurité anti-brûlure	Boucle d'eau sanitaire	Régulateur de débit thermostatique	Limiteur de température de retour	Collecteur de circuit de chauffage
		M1	M2	M4	M5	M6	M8	M10	M11	
Filtre à impuretés avec système de vidange	M1		•	•	•	•	•	•	•	•
Raccord pour l'eau froide	M2			•	•	•	•	-	•	•
By-pass thermostatique	M4				•	•	-	•	•	•
Régulateur de pression différentielle	M5					•	•	•	•	•
Sécurité anti-brûlure	M6						•	•	•	•
Boucle d'eau sanitaire	M8							•	•	•
Régulateur de débit thermostatique*	M10								•	•
Limiteur de température de retour	M11									•
Collecteur de circuit de chauffage										

*seulement avec échangeur de chaleur 35 kW



ACCESSOIRES MTA

By-pass thermostatique avec purgeur automatique (réglable entre 45 et 65 °C)

Modèle	Code article
Raccord 1/2" FF Bouchon terminal supérieur du tube, avec purgeur automatique.	10522.2
Raccord 1/2" FF Bouchon terminal inférieur du tube, avec possibilité de vidange.	10523.2

REVÊTEMENTS & ACCESSOIRES MTA



ARMOIRES APPARENTES MÉTALLIQUES RAL 9016

Désignation	Compatible	Dimensions L/H/P (mm)	Code article
Armoire apparente	MTA 500	500/800/210	**11200.1**
Armoire apparente	MTA 600	600/800/210	**11100.1**



ARMOIRES APPARENTES POUR RELEVÉ RADIO, RAL 9016

Désignation	Compatible	Dimensions L/H/P (mm)	Code article
Armoire apparente	MTA 500	500/800/210	11200.1K
Armoire apparente	MTA 600	600/800/210	11100.1K



CADRE DE RÉVISION AVEC PORTE, RAL 9016

Désignation	Compatible	Dimensions L/H/P (mm)	Code article
Cadre de révision avec porte	MTA	500/800	**10203.317**
Cadre de révision avec porte	MTA	600/800	**10203.309**
Cadre de révision avec porte	MTA	600/1150	**10203.312**

CADRE DE RÉVISION AVEC PORTE EN PLASTIQUE POUR RELEVÉ RADIO, RAL 9016

Désignation	Compatible	Dimensions L/H/P (mm)	Code article
Cadre de révision avec porte	MTA	500/800	**10203.317K**
Cadre de révision avec porte	MTA	600/800	**10203.309K**
Cadre de révision avec porte	MTA	600/1150	**10203.311K**



THERMOSTAT D'AMBIANCE

Modèle	Code article
Thermostat d'ambiance électronique 230 V programmable	**C411014001**



SERVOMOTEUR POUR RÉGULATION

Modèle	Code article
Servomoteur électronique 230 V , tout ou rien, normalement fermé	**C430014001**

NOTES


TYPE
DN
DES. FLOW
SETTING
ACT. FLOW
HEAD LOSS
SETTING
NAME
DATE



Équilibrage

Équilibrer les circuits de chauffage ou de refroidissement est une nécessité pour assurer une distribution uniforme et régulée de l'énergie dans les réseaux.
La gamme Équilibrage, constituée de vannes manuelles, vannes automatiques, à débit ou pression constante, permet d'effectuer ces réglages de manière précise, simple et rapide.

BÉNÉFICES

- Large gamme de produits
- Hautes performances

Vannes d'équilibrage	174
Solutions pour ventilo-convecteur	208
Chauffage individuel centralisé	210

Vannes d'équilibrage

COMAP propose une gamme complète de vannes statiques et dynamiques pour l'équilibrage des circuits de chauffage et de refroidissement. Faciles à régler, elles garantissent un contrôle optimal tout en générant des économies d'énergie.



APPLICATIONS

- **Vanne de régulation et d'équilibrage automatique indépendante de la pression (PICV)** : elle délivre le débit nécessaire dans les unités terminales, indépendamment des variations de pression dans le réseau.

- **Vanne de régulation de la pression différentielle (DPCV)** : associée à une vanne partenaire, elle rend indépendante la zone contrôlée des variations de pression. Les excès de pression différentielle, à l'origine des déséquilibres hydrauliques, sont ainsi évités.

- **Vanne d'équilibrage statique à orifice variable (VODRV) :** ce type de vanne constitue le moyen le plus économique de compenser les déséquilibres dus à la géométrie du circuit.

- **Vanne d'équilibrage manuel à orifice fixe (FODRV) :** le tube de venturi intégré offre la plus haute précision de mesure et une facilité de réglage sur site.

GARANTIE* 2 ANS

** Pour plus de précisions sur les termes et applications de la garantie, veuillez consulter les conditions de garantie COMAP*

BÉNÉFICES ET CARACTÉRISTIQUES

Modèle	Description	Caractéristiques et avantages	Plage de dimensions
Relax	Robinet d'arrêt à boisseau sphérique	• Arrêt de circulation du fluide par ¼ de tour • Compact	DN15 à DN50
Initus	Robinet d'arrêt à boisseau sphérique pré-réglable	• Arrêt de circulation du fluide par ¼ de tour • Compact • Dispositif de purge	DN15 à DN32
750 / 751	Vanne d'équilibrage statique à orifice variable (VODRV)	• Lecture dans les 2 sens de l'affichage • Mémoire de réglage • Compatibilité sanitaire ACS	DN10 à DN50
Vertex	Vanne d'équilibrage statique à orifice variable (VODRV)	• 2 en 1 : vanne d'équilibrage et robinet d'isolement par boisseau sphérique • Pas de sens de pose : fonctionnement indépendant du sens du fluide. • Maintenance simplifiée : arrêt de circulation du fluide par poignée 1/4 de tour et sans modification du réglage • Précision de réglage : 99 positions de réglages et mesure du débit précise (tolérance ±5%). • Polyvalent : pour applications chauffage, refroidissement et bouclage sanitaire (ACS).	DN10 à DN50
750B / 751B	Vanne d'équilibrage statique à orifice variable (VODRV)	• Design robuste et précis	DN65 à DN300
Fluctus	Vanne d'équilibrage statique à orifice fixe (FODRV)	• 2 en 1 : vanne d'équilibrage et robinet d'isolement par boisseau sphérique • Pas de sens de pose : fonctionnement indépendant du sens du fluide. • Maintenance simplifiée : arrêt de circulation du fluide par poignée 1/4 de tour et sans modification du réglage. • La plus haute précision de mesure : une tolérance de mesure du débit de seulement ±3%. • Rapidité de mise en service : lecture en continu du débit selon la valeur unique Kvm quelque-soit le réglage. • Gain de place : aucune longueur droite de stabilisation de débit nécessaire en amont ou en aval de la vanne. • Polyvalent : pour applications chauffage, refroidissement et bouclage sanitaire (ACS).	DN15 à DN 300
Passim	Vanne de régulation de la pression différentielle (DPCV)	• Maintenance simplifiée : arrêt de circulation du fluide sans modification des réglages de vannes. • Gain de place : construction compacte associant régulation de pression différentielle, fonction d'arrêt et de vidange. • Réglage simple et précis : réglage par clé allen.	DN15 à DN80
Vivax	Vanne de régulation et d'équilibrage automatique indépendante de la pression (PICV)	• Rapidité de mise en service : lecture en continu du débit selon la valeur unique Kvm quelque-soit le réglage. • Gain de place : aucune longueur droite de stabilisation de débit nécessaire en amont ou en aval de la vanne.	DN15 à DN250

FLUCTUS

NexusValve

VANNE D'EQUILIBRAGE STATIQUE A ORIFICE FIXE



DESCRIPTION

Les vannes d'équilibrage statique à orifice fixe NexusValve Fluctus sont utilisées dans des installations de chauffage et de refroidissement hydraulique pour garantir une distribution uniforme du débit dans les différentes zones, branches, colonnes montantes et unités terminales. Les applications caractéristiques sont les installations de chauffage central et de chauffage urbain ou les installations de refroidissement ainsi que les systèmes d'échangeurs de chaleur.

La vanne NexusValve Fluctus est une vanne compacte, qui regroupe en une seule unité la mesure du débit et des fonctions de réglage et d'arrêt. La gamme de produits se compose de vannes de tailles DN 15 à 50 en laiton résistant à la dégalvanisation (DZR) jusqu'aux tailles DN 65 à 300 en acier et en fonte. La vanne NexusValve Fluctus dispose d'un tube de Venturi intégré pour des mesures précises. Cette construction contribue sur la vanne NexusValve Fluctus à une précision de mesure constante pour des tolérances dans une plage de ±3 %. La vanne NexusValve Fluctus est ainsi plus précise que les vannes d'équilibrage à orifice de mesure variable.

En raison de la précision élevée et de la faible perte de pression, la vanne NexusValve Fluctus est plus efficiente et offre une consommation d'énergie plus faible dans des installations de chauffage et de refroidissement équilibrées.

AVANTAGES

Vannes DN 15-300 :

- Large gamme de produits dans les tailles DN 15 à 300
- Précision de mesure constante dans une plage de ± 3 %
- Contrôle du débit moins sensible aux résidus dans l'installation
- Une valeur Kvm constante indiquée sur la vanne
- Mesure et réglage simultanées

Vannes DN 15-50 :

- Pré-réglage rapide et simple à l'aide d'une clé à six pans creux
- Échelle de réglage précise et facile à lire
- Pas de modification de réglage nécessaire après un arrêt et une réouverture
- Arrêt facile du débit par rotation d'un quart de tour de la poignée de la vanne
- Détection aisée de la position ouverte ou arrêtée
- Pas de conduites rectilignes nécessaires pour l'installation
- Montage direct sur les coudes, les manchons de réduction et les tuyaux flexibles
- Installation possible dans n'importe quelle position souhaitée
- Isolation pré-fabriquée facile et rapide à poser
- Isolation possible avant la mise en service

APPLICATIONS

Eau potable	Eau chaude sanitaire	Réseaux de chauffage	Systèmes radiants	Eau glacée	Chauffage solaire	Vapeur d'eau	Eaux pluviales	Eau industrielle
✓	✓	✓	✓	✓	-	-	-	-

✓ Applications compatibles - Applications incompatibles Pour toute autre application, n'hésitez pas à contacter COMAP.

DESCRIPTION

Le pré-réglage des vannes NexusValve Fluctus DN 15-50 s'effectue en réglant l'aiguille de réglage qui fonctionne indépendamment de la fonction d'arrêt. Le réglage des vannes est ainsi maintenu lorsque la vanne est fermée puis ré-ouverte. La pression différentielle est mesurée pour contrôler le débit au niveau du tube Fluctus intégré avec une valeur Kvm constante. La valeur Kvm de la vanne NexusValve Fluctus doit être entrée pendant la mise en service de l'installation une fois seulement dans le débitmètre.

Le système de mesure de la vanne d'équilibrage statique Fluctus est donc différent d'un système de vanne d'équilibrage à orifice de mesure variable pour lequel il est nécessaire de modifier la valeur Kv dans le mesureur à chaque modifications du réglage de la vanne. La vanne d'équilibrage Fluctus permet ainsi d'optimiser votre temps de mise en service lors de la prestation d'équilibrage.

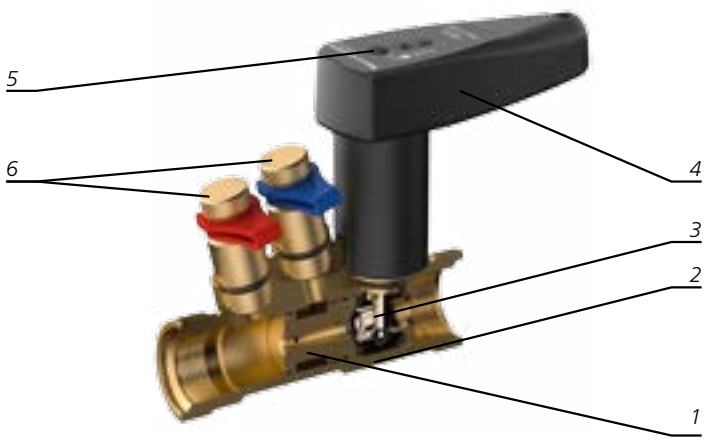

1 - Tube de Venturi
2 - Bille pour l'arrêt
3 - Aiguille de réglage
4 - Poignée d'arrêt
5 - Actionnement de l'aiguille de réglage
6 - Points de mesure pour le raccordement du débimètre

Pour le pré-réglage des vannes NexusValve Fluctus DN 65-600, la vanne papillon est placée dans la position requise. La vanne papillon est raccordée à un tube de Venturi. Comme pour les vannes NexusValve Fluctus DN 15-50, la pression différentielle est mesurée sur le tube de Venturi, où la valeur Kvm est constante et n'est pas influencée par les modifications de réglage

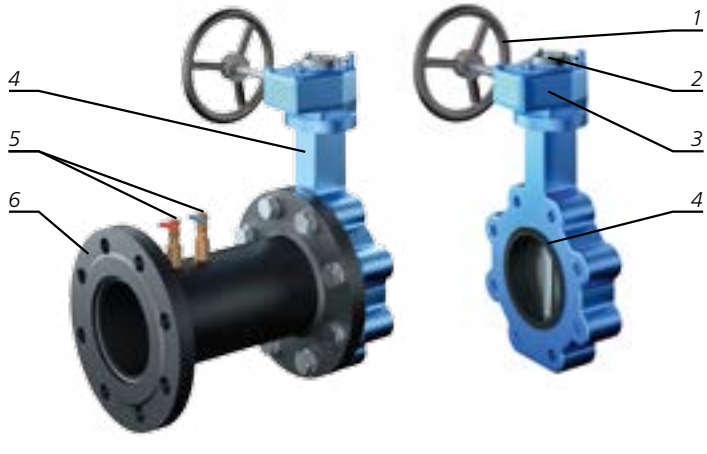

1 - Volant de réglage
2 - Échelle de réglage avec arrêt de sauvegarde
3 - Mécanisme d'actionnement
4 - Vanne papillon
5 - Point de mesure
6 - Tube de Venturi

La vanne papillon dispose d'un mécanisme d'actionnement avec arrêt de sauvegarde. Lorsque le réglage requis de la vanne est atteint, l'arrêt de sauvegarde est bloqué et le réglage est fixé. La vanne NexusValve Fluctus est équipée en option d'un robinet de vidange. Ce robinet de vidange peut à tout moment pivoter à 360°. Cela s'avère très pratique particulièrement pour la maintenance de l'installation. Le robinet de vidange peut être utilisé pour raccorder un tube capillaire de la vanne de régulation de la pression différentielle NexusValve Passim. Une telle combinaison de vannes garantit une pression différentielle constante et la limitation du débit maximal dans la zone régulée de l'installation.



NexusValve Fluctus avec robinet de vidange.

VUE D'ENSEMBLE DU PRODUIT

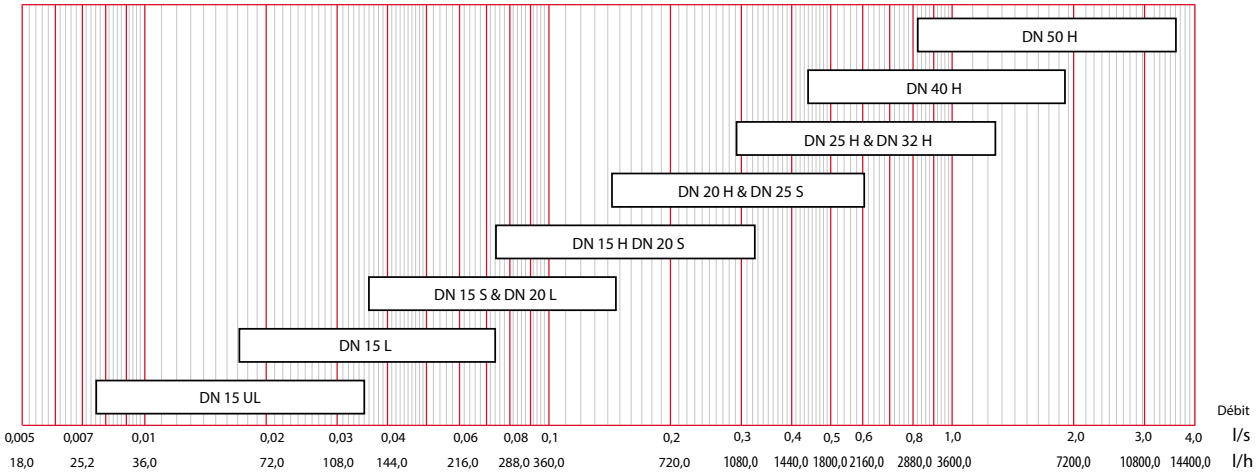

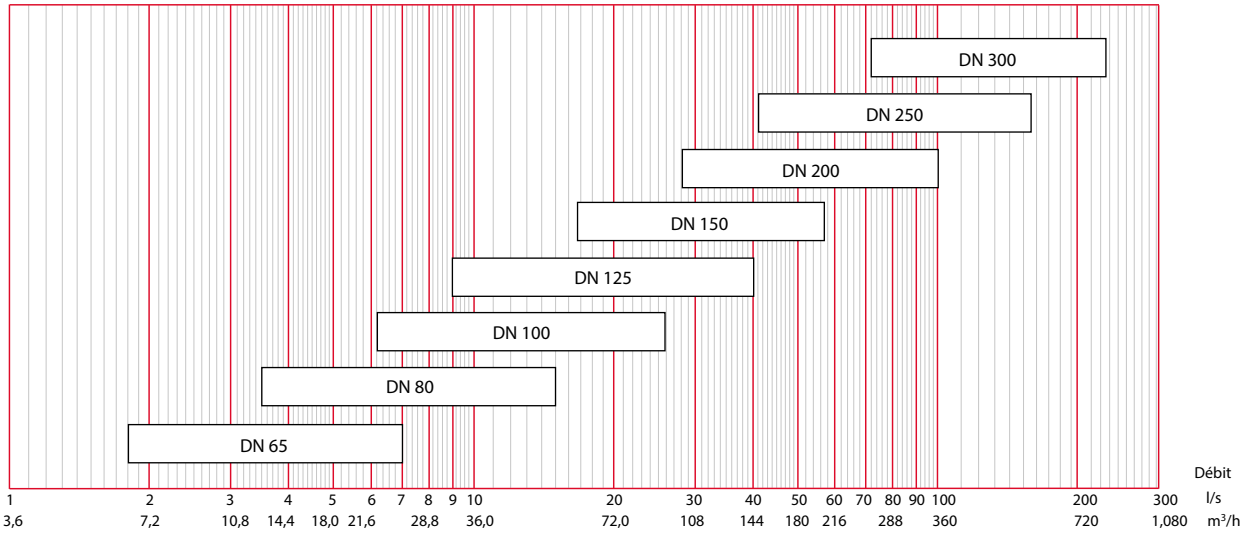

DIMENSIONS & SPÉCIFICATIONS

NEXUS VALVEFLUCTUS DN 15-50 FILETAGE FEMELLE/FEMELLE

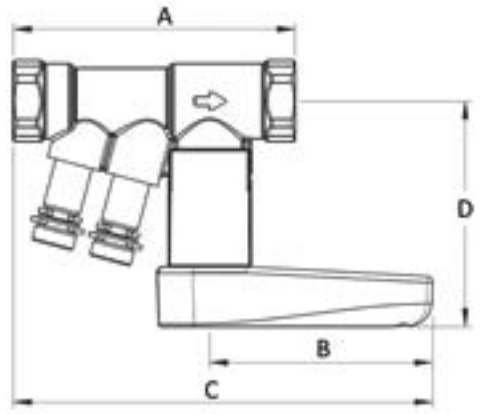

Température max.	120 °C (135 °C avec points de mesure haute température)
Température min.	-20°C
Pression maximale	25 bars
Marquage sur la vanne	(poignée) DN, version de débit, Kvm (mesure Kv) (corps de vanne) DN, PN, sens du débit
Raccord	Filetage femelle ISO 7/1 parallèle
Corps de vanne	Laiton DR CW602N
Bille et aiguille	Laiton DR CW602N (chromé)
Poignée de vanne	Polyamide (PA 6.6 30 % GF)
Joints	Joints toriques en EPDM Joints PTFE Joint point de test EPDM

DN	A (mm)	B (mm)	C (mm)	D (mm)
15U	94	75	140	76
15L	94	75	140	76
15S	94	75	140	76
15H	94	75	140	76
20L	100	75	144	79
20S	100	75	144	79
20H	100	75	144	79
25S	112	75	150	83
25H	112	75	150	83
32H	130	122	208	109
40H	140	122	213	113
50H	156	122	221	120

AVEC ROBINET DE VIDANGE - DN 15-50 FILETAGE FEMELLE/FEMELLE

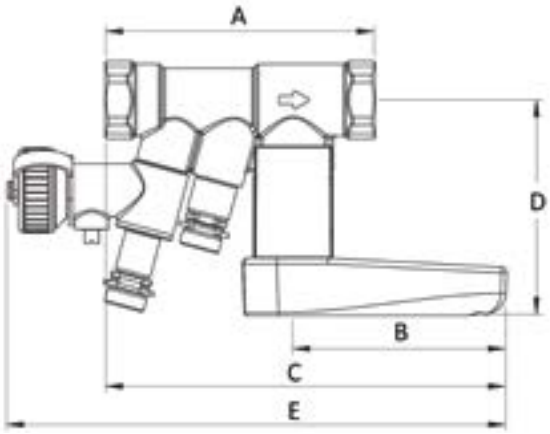

Température max.	120 °C
Température min.	-20°C
Pression maximale	25 bars
Marquage sur la vanne	(poignée) DN, version de débit, Kvm (mesure Kv) (corps de vanne) DN, PN, sens du débit
Raccord	Filetage femelle ISO 7/1 parallèle
Corps de vanne	Laiton DZR CW602N
Bille et aiguille	Laiton DZR CW602N (chromé)
Poignée de vanne	Polyamide (PA 6.6 30 % GF)
Joints	Joints toriques en EPDM Joints PTFE Joint point de test EPDM

DN	A (mm)	B (mm)	C (mm)	D (mm)	E (mm)
15U	94	75	140	76	174
15L	94	75	140	76	174
15S	94	75	140	76	174
15H	94	75	140	76	174
20L	100	75	144	79	174
20S	100	75	144	79	174
20H	100	75	144	79	174
25S	112	75	150	83	175
25H	112	75	150	83	175
32H	130	122	208	109	228
40H	140	122	213	113	234
50H	156	122	221	120	238

NEXUSVALVE FLUCTUS DN 65-300 BRIDE/BRIDE

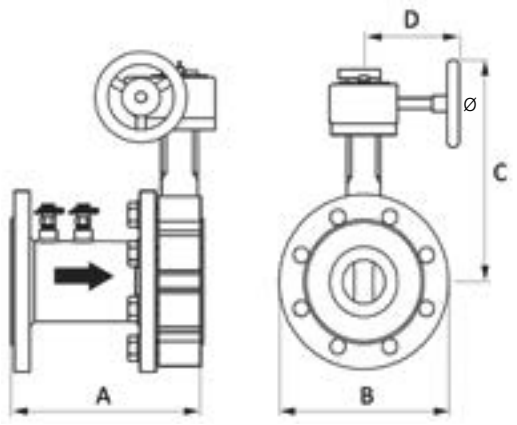

Température max.	120 °C
Température min.	-20°C
Pression maximale	16 bars
Marquage sur la vanne	(tube de Venturi) DN, température maximale, sens du débit, (mécanisme manuel papillon) type de vanne, DN, Kvm
Raccord	Bride : EN 1092-1 PN16
Tuyau de vanne	Acier au carbone
Corps de vanne papillon	Fonte avec œillets filetés (ASTM A126 KL. B)
Rondelle	Acier inox (ASTM A351)
Arbre	Acier inox (ASTM A351)
Points de mesure	Laiton DR CW602N
Joints	EPDM et NBR

DN	A (mm)	B (mm)	C (mm)	D (mm)	Ø (mm)
65	185	185	270	165	140
80	250	200	275	165	140
100	325	220	310	165	140
125	340	250	320	165	140
150	355	285	320	165	140
200	380	340	390	165	200
250	410	405	485	230	300
300	465	460	530	230	300

VERTEX

NexusValve

VANNE D'ÉQUILIBRAGE STATIQUE À ORIFICE VARIABLE



DESCRIPTION

NexusValve Vertex est une vanne statique d'équilibrage à orifice variable pour l'équilibrage de systèmes de chauffage et de refroidissement hydrauliques. L'équilibrage garantit la distribution nécessaire du débit d'eau dans les différents colonnes montantes et consommateurs. Les applications caractéristiques sont les installations centrales de chauffage ou de refroidissement dans des maisons et des immeubles de plusieurs étages. NexusValve Vertex est disponible dans les tailles allant de DN 10 à DN 50 et est fabriquée en laiton résistant à la dégalvanisation (DZR). Pour les tailles de vanne DN 65 à 300, nous recommandons les vannes NexusValve Fluctus. NexusValve Vertex est disponible en option avec une vanne de vidange. Outre la vidange de l'installation, la vanne de vidange peut aussi être utilisée en association avec la vanne de régulation de la pression différentielle PASSIM.

AVANTAGES

- Offre de produit de DN 10 à DN 50 pour systèmes de chauffage et de refroidissement
- Une seule unité regroupe les fonctions de mesure, de pré-réglage et d'isolement
- Exécution compacte destinée à des installations à encombrement réduit
- Possibilité d'installer la vanne indépendamment du sens du débit
- Pré-réglage rapide et simple à l'aide d'une clé à six pans creux
- Échelle de réglage précise et facile à lire
- Arrêt du débit aisé à l'aide du robinet à boisseau sphérique
- Pas de modification de réglage nécessaire après un arrêt et une réouverture
- Vanne de vidange pouvant pivoter à 360° pour faciliter les travaux de maintenance
- Parfaite comme vanne partenaire pour les vannes de régulation de la pression différentielle NexusValve Passim

APPLICATIONS

Eau potable	Eau chaude sanitaire	Réseaux de chauffage	Systèmes radiants	Eau glacée	Chauffage solaire	Vapeur d'eau	Eaux pluviales	Eau industrielle
✓	✓	✓	✓	✓	-	-	-	-

✓ Applications compatibles - Applications incompatibles Pour toute autre application, n'hésitez pas à contacter COMAP.

DESCRIPTION

NexusValve Vertex associe mesure du débit, pré-réglage et fonction d'isolement, le tout en une seule unité. La tige de réglage dans le robinet à boisseau sphérique intégré est réglée indépendamment de la fonction d'arrêt du robinet à boisseau sphérique. Le débit du système peut donc être coupé et réouvert sans modifier le réglage de la vanne. Pour fermer le système, il suffit de tourner simplement la poignée de 90°. La position de la poignée indique clairement si la vanne est ouverte ou fermée. La forme compacte et le débit bidirectionnel garantissent l'installation simple et flexible de NexusValve Vertex dans n'importe quel système. NexusValve Vertex est disponible en option avec une vanne de vidange. Cette vanne de vidange peut pivoter à 360° pour faciliter les travaux de maintenance.



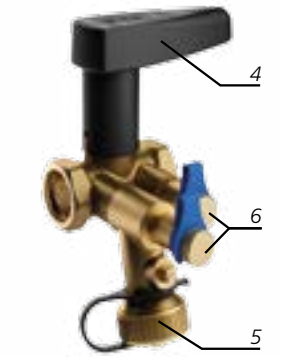

1 - Clé à six pans creux pour le pré-réglage
2 - Tige de réglage
3 - Robinet à boisseau sphérique pour l'arrêt
4 - Poignée d'arrêt
5 - Vanne de vidange en option
6 - Points de mesure

MESURE & RÉGLAGE

La vanne NexusValve Vertex dispose de points de mesure pour la mesure de la pression différentielle. Suivant le pré-réglage de la vanne NexusValve Vertex, le débit peut être vérifié à l'aide de n'importe quel débitmètre standard. Le réglage s'effectue aisément à l'aide d'une clé à six pans creux, qui place la tige de réglage située dans la vanne dans la position souhaitée. L'échelle placée en haut sur la poignée de la vanne indique la valeur exacte de réglage, laquelle reste bien lisible même à distance.

VUE D'ENSEMBLE DU PRODUIT

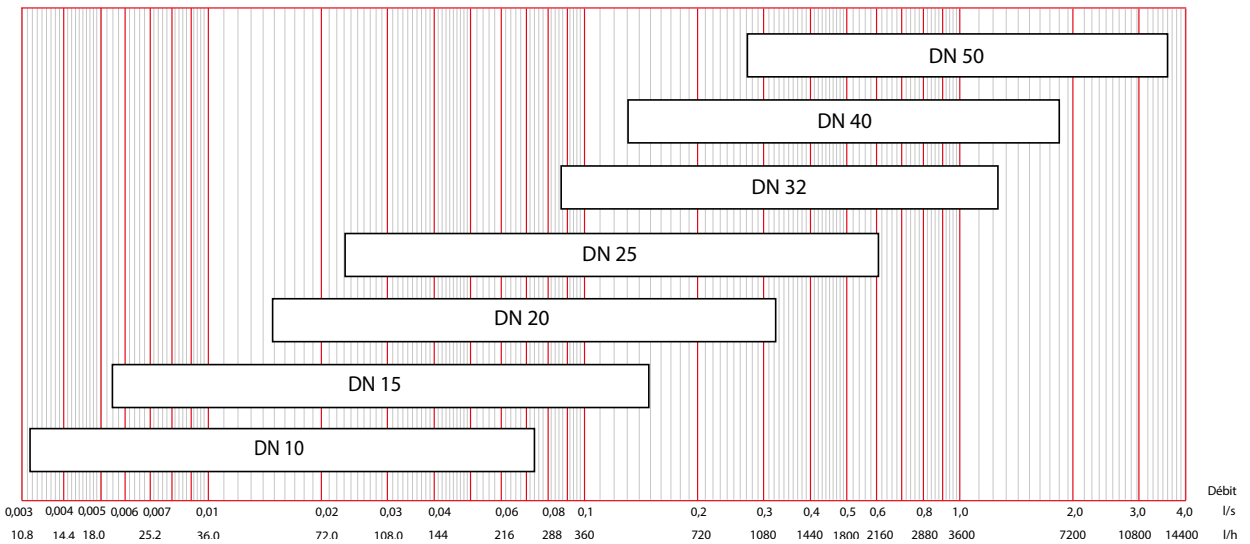

DIMENSIONS & SPÉCIFICATIONS

NEXUSVALVE VERTEX DN 10-50 FILETAGE FEMELLE/FEMELLE

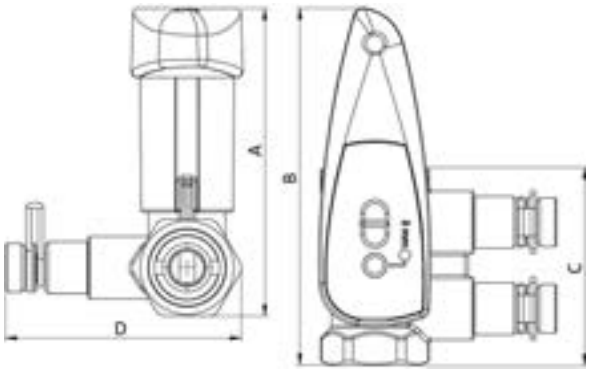

Température max.	120 °C
Température min.	-20°C
Pression max.	25 bars
Marquage sur la vanne	(poignée) DN, taille de clé, (corps de vanne) DN, PN
Raccord	Filetage femelle ISO 7/1 parallèle
Corps de vanne	Laiton résistant à la dégalvanisation CW602N CuZn36Pb2As
Bille et aiguille	Laiton résistant à la dégalvanisation CW602N (chromé)
Poignée de vanne	Polyamide (PA 6.6 30 % GF)
Joints	Joints toriques en EPDM Joints en EPDM Joint du point de mesure en EPDM

DN	A (mm)	B (mm)	C (mm)	D (mm)
DN 10	89	110	72	68
DN 15	89	103	58	68
DN 20	94	106	63	74
DN 25	102	112	76	80
DN 32	137	165	89	88
DN 40	144	170	98	94
DN 50	159	180	119	106

AVEC ROBINET DE VIDANGE - DN 10-50 FILETAGE FEMELLE/FEMELLE

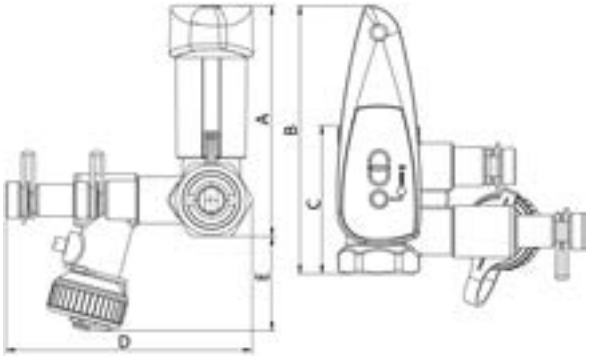

Température max.	120 °C
Température min.	-20°C
Pression max.	25 bars
Marquage sur la vanne	(poignée) DN, taille de clé, (corps de vanne) DN, PN
Raccord	Filetage femelle ISO 7/1 parallèle
Corps de vanne	Laiton résistant à la dégalvanisation CW602N CuZn36Pb2As
Bille et aiguille	Laiton résistant à la dégalvanisation CW602N (chromé)
Poignée de vanne	Polyamide (PA 6.6 30 % GF)
Joints	Joints toriques en EPDM Joints en EPDM Joint du point de mesure en EPDM

DN	A (mm)	B (mm)	C (mm)	D (mm)	E (mm)
DN 10	89	106	63	95	36
DN 15	89	103	58	95	36
DN 20	94	106	63	101	33
DN 25	102	112	76	107	30
DN 32	137	165	89	114	22
DN 40	144	170	98	120	18
DN 50	159	180	119	133	10

VANNE D'ÉQUILIBRAGE MANUEL 750



APPLICATIONS

Eau potable	Eau chaude sanitaire	Réseaux de chauffage	Systèmes radiants	Eau glacée	Chauffage solaire	Chauffage urbain	Vapeur d'eau	Eaux pluviales	Eau industrielle
✓	✓	✓	✓	✓	-	-	-	-	-

✓ Applications compatibles - Applications incompatibles Pour toute autre application, n'hésitez pas à contacter COMAP.

VUE D'ENSEMBLE

Sélection d'une vanne d'équilibrage en fonction de la perte de charge à créer et du débit désiré :

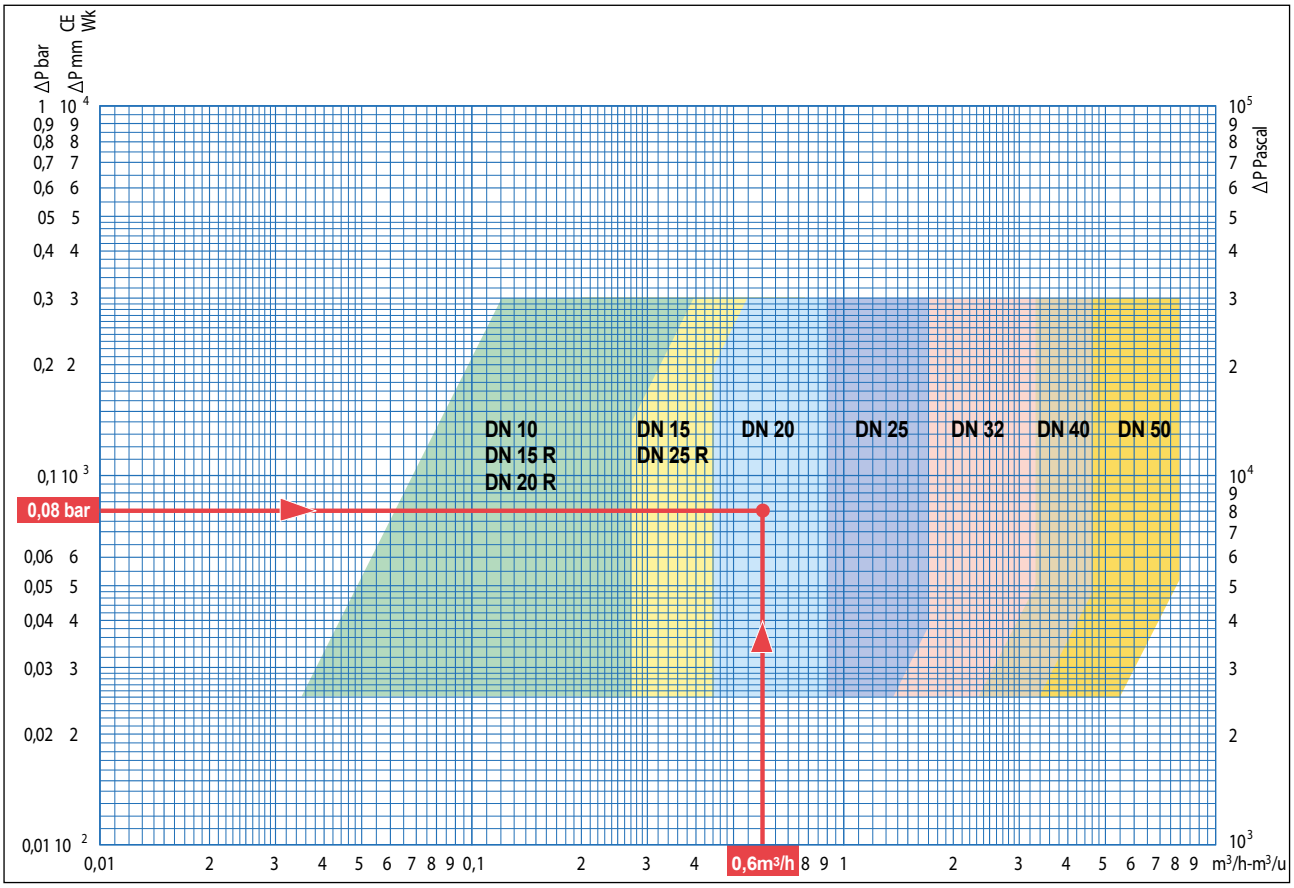

DIMENSIONS

DN	G	D	E	H	L	M
10	3/8"	1/4"	1/4"	104	88.5	106
15/15R	1/2"	1/4"	1/4"	104	88.5	106
20/20R	3/4"	1/4"	1/4"	104	95.5	112
25/25R	1"	1/4"	1/4"	108	96	116
32	1"1/4	3/8"	1/4"	117	117	127
40	1"1/2	3/8"	1/4"	122	125	133
50	2"	3/8"	1/4"	126	149	146

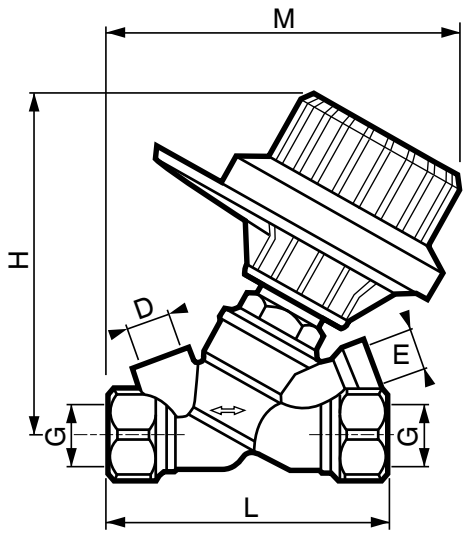

Caractéristiques

- Plage de température de -25°C à +110°C.
- Classe de pression : PN16.

Matériau

- Corps de vanne en bronze.

PASSIM

NexusValve

VANNE DE RÉGULATION DE LA PRESSION DIFFERENTIELLE



DESCRIPTION

La vanne NexusValve Passim est une vanne de régulation de la pression différentielle utilisée dans des installations hydrauliques de chauffage ou de refroidissement. La vanne NexusValve Passim garantit une pression différentielle constante au moyen de vannes de régulation d'alimentation motorisées ou statiques et crée ainsi les conditions nécessaires pour la distribution souhaitée du débit au sein d'une installation. La vanne NexusValve Passim empêche par ailleurs les bruits intervenant sur les têtes thermostatiques des radiateurs, les vannes de régulation à deux voies ou tout autre composant d'une installation, bruits occasionnés par une pression différentielle élevée.

AVANTAGES

- Grande plage de réglage pour différentes applications : 5-25 kPa, 20-40 kPa, 20-65 kPa, 35-75 kPa, 60-100 kPa
- Garantit l'équilibrage correct indépendamment des variations de pression dans l'installation
- Élimine les problèmes de bruit
- Fonction d'arrêt et de vidange (vannes DN 15-50)
- Peut être installée directement sur des coudes et des réducteurs
- Construction compacte pour un montage flexible
- Construction robuste, classe de pression PN 25
- Réglage simple et précis du débit prévu en association avec des vannes NexusValve Fluctus ou NexusValve Vertex
- Livraison du projet possible par étapes grâce à l'équilibrage par zone
- Arrêts partiels possibles sans difficultés et sans incidence sur les autres parties de l'installation
- Mise en service aisée, source d'économie de temps et d'argent
- Aucune suralimentation, aucune consommation superflue d'énergie, confort thermique élevé
- Le démontage du corps à ressort facilite l'installation dans des endroits confinés ou sur des unités compactes (vannes DN 65-80)

APPLICATIONS

Eau potable	Eau chaude sanitaire	Réseaux de chauffage	Systèmes radiants	Eau glacée	Chauffage solaire	Eaux pluviales	Eau industrielle
-	-	✓	✓	✓	-	-	-

✓ Applications compatibles - Applications incompatibles Pour toute autre application, n'hésitez pas à contacter COMAP.

DESCRIPTION

DN 15-50

La vanne NexusValve Passim est installée sur le retour du circuit. La pression de départ est conduite au-dessus de la membrane de la vanne NexusValve Passim par un tube capillaire, lequel est relié à une vanne partenaire comme la vanne NexusValve Fluctus, la vanne NexusValve Vertex ou, dans certains cas, simplement à une pièce en T. En cas d'augmentation de la pression de l'installation, la pression augmente également via la membrane interne de la vanne NexusValve Passim, ce qui pousse la tige vers le bas et maintient ainsi la vanne toujours fermée. Une gestion de pression constante est ainsi obtenue dans toute la section régulée par la vanne NexusValve Passim.

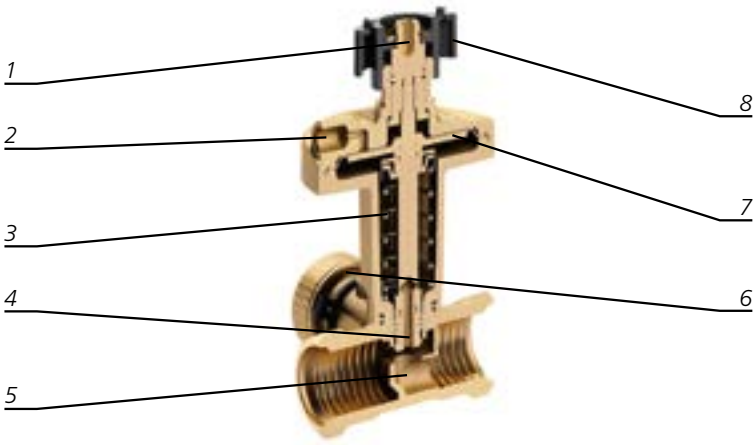

1 - Tige de réglage (clé à six pans creux)
2 - Raccord de tube capillaire
3 - Ressort ΔP réglable
4 - Cône de vanne déchargé en pression
5 - Siège de vanne
6 - Vanne de vidange et de mesure de pression
7 - Membrane déroulante
8 - Poignée pour arrêter le système

DN 65-80

La vanne NexusValve Passim est installée soit au départ soit au retour. La pression de départ est conduite par des tubes capillaires au-dessus de la membrane et la pression de retour en-dessous de la membrane. Un premier tube capillaire peut être raccordé à une vanne partenaire comme une vanne NexusValve Fluctus ou une pièce en T dans l'installation et un autre tube capillaire à la bride de la vanne NexusValve Passim. En cas d'augmentation de la pression de l'installation, la pression augmente également via la membrane interne de la vanne NexusValve Passim, ce qui pousse la tige vers le bas et maintient ainsi la vanne toujours fermée. Une diminution de pression constante est ainsi obtenue dans toute la section régulée par la vanne NexusValve Passim. Sans l'entraînement de commande, la vanne est maintenue en position ouverte au moyen d'un ressort. Si une force s'exerce sur la tige, la vanne se ferme.

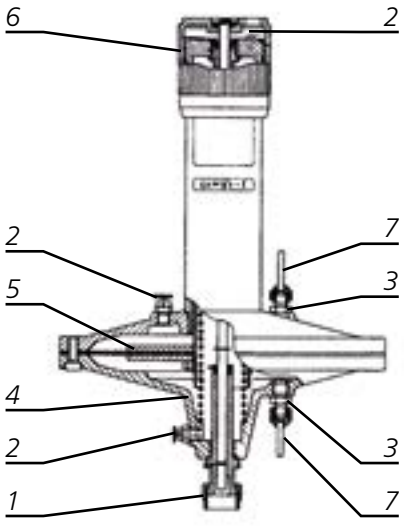

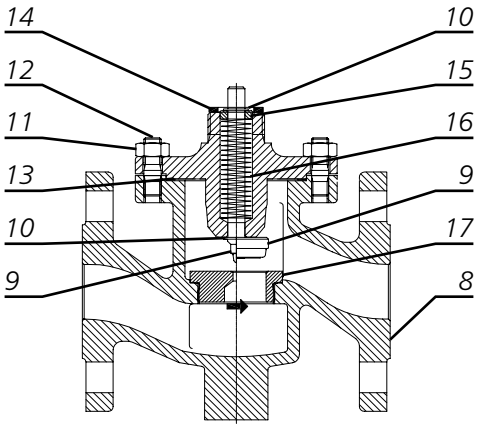

1 - Écrou libre pour vanne
2 - Purge d'air
3 - Raccord pour tube capillaire
4 - Corps de membrane
5 - Membrane
6 - Bouton de réglage
7 - Tube capillaire
8 - Corps de vanne
9 - Cône de vanne
10 - Circlip
11 - Écrou
12 - Tige filetée
13 - Joint
14 - Joint pour entraînement de commande
15 - Rondelle
16 - Ressort
17 - Siège de vanne

VUE D'ENSEMBLE DU PRODUIT

DN 15-50

NexusValve Passim

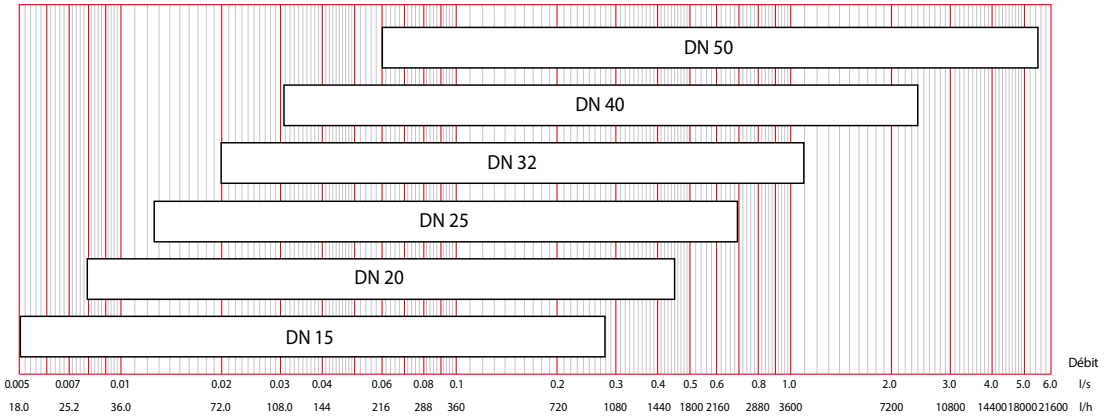

NexusValve Vertex - vanne partenaire de NexusValve Passim

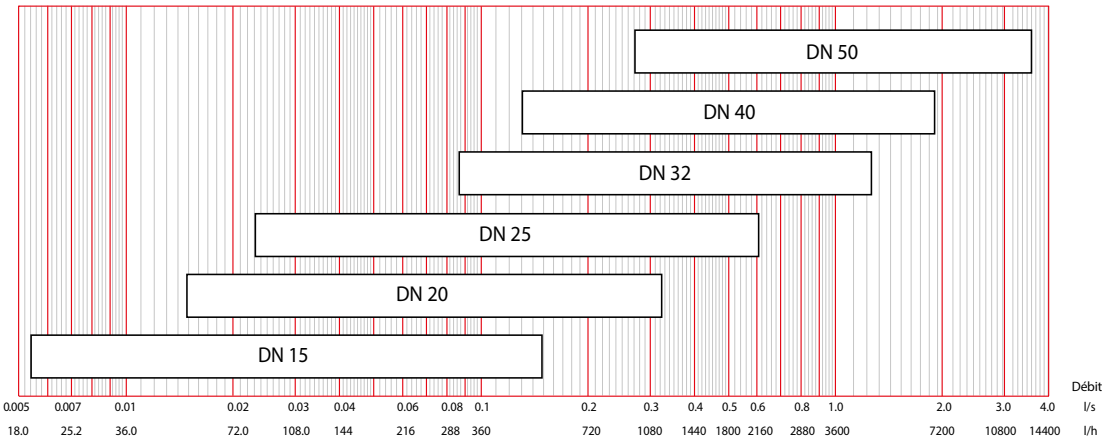

NexusValve Fluctus - vanne partenaire de NexusValve Passim

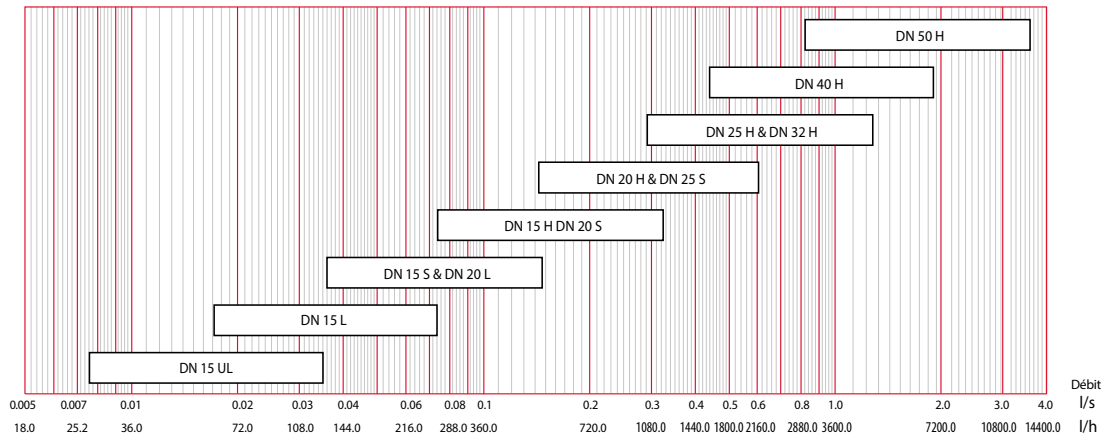

DN 65-80

NexusValve Passim

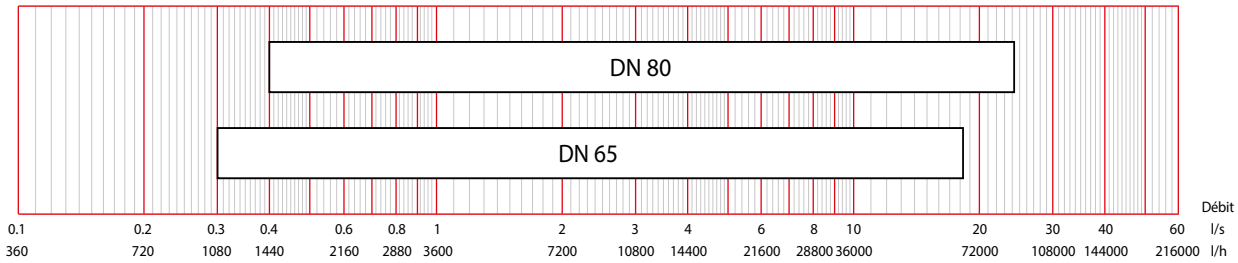

NexusValve Fluctus - vanne partenaire de NexusValve Passim

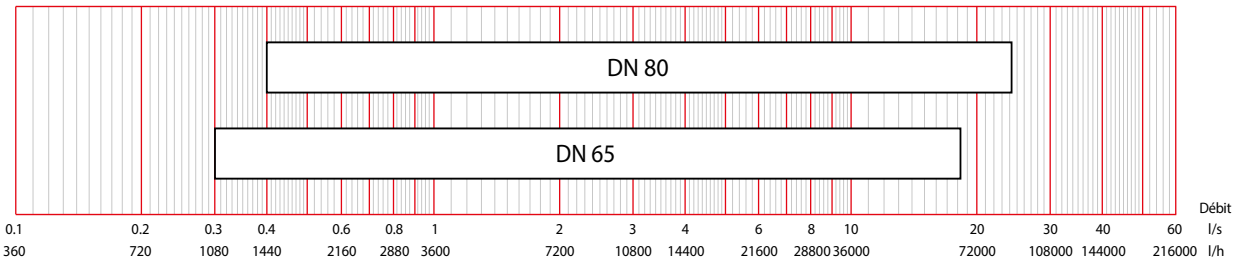

SPÉCIFICATIONS & DIMENSIONS

NEXUSVALVE PASSIM DN 15-50 FILETAGE FEMELLE/FEMELLE AVEC VANNE DE VIDANGE

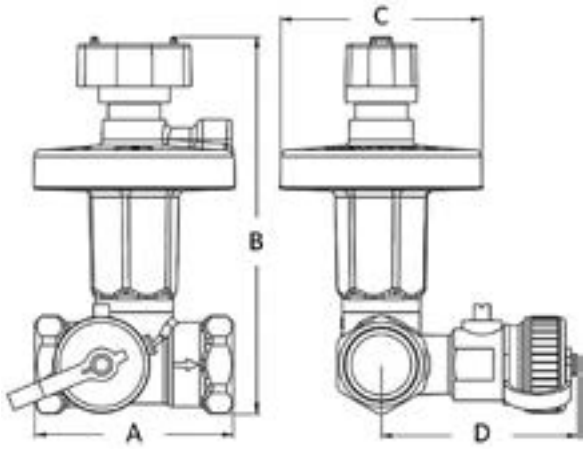

Température max.	120 °C (135 °C de courte durée)
Température min.	-20°C
Pression différentielle max.	250 kPa
Pression maximale	25 bars
Précision	+/-25%
Marquage sur la vanne	DN, PN, flèche du débit, DR, Kvs Plage de réglage de la pression différentielle
Raccord	Filetage femelle ISO 7/1 parallèle
Corps de vanne, siège, cône et pièces mécaniques internes	Laiton DR CW602N
Ressort	Acier inox
Joints et membrane	EPDM
Poignée d'arrêt	PPS

DN	A (mm)	B (mm)	C (mm) diamètre	D (mm)
DN 15	61	101	62	60,5
DN 20	71	122	62	62
DN 25	84	146	96	65
DN 32	96	148	96	69
DN 40	99,5	194	138	73
DN 40	99,5	220	138	73
DN 40	99,5	235	138	73
DN 50	135	206,5	138	76,5
DN 50	135	232	138	76,5
DN 50	135	247,5	138	76,5
DN 50	135	286	138	76,5

NEXUSVALVE PASSIM DN 15-32 FILETAGE FEMELLE/FEMELLE SANS VANNE DE VIDANGE

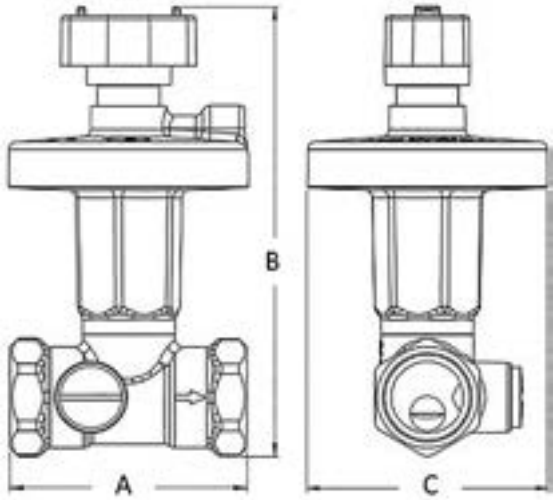

Température max.	120 °C (135 °C de courte durée)
Température min.	-20°C
Pression différentielle max.	250 kPa
Pression maximale	25 bars
Précision	+/-25%
Marquage sur la vanne	DN, PN, flèche du débit, DR, Kvs Plage de réglage de la pression différentielle
Raccord	Filetage femelle ISO 7/1 parallèle
Corps de vanne, siège, cône et pièces mécaniques internes	Laiton DR CW602N
Ressort	Acier inox
Joints et membrane	EPDM
Poignée d'arrêt	PPS

DN	A (mm)	B (mm)	C (mm) diamètre
DN 15	61	101	62
DN 20	71	122	62
DN 25	84	146	96
DN 32	96	148	96

NEXUSVALVE PASSIM DN 65-80 BRIDE/BRIDE

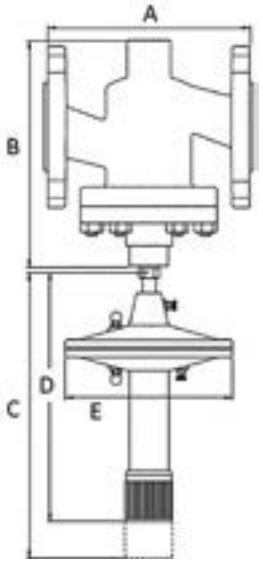

Température max.	120 °C (150 °C seulement avec l'entraînement de commande installé sous la vanne)
Température min.	-20°C
Pression différentielle max.	1600 kPa
Pression maximale	16 bars
Taux de fuite	en-dessous de 0,05 % du débit total (suivant VDI/VDE 2174)
Marquage sur la vanne	DN, PN, flèche du débit, DR, Kvs Plage de réglage de la pression différentielle, matériau
Raccord	Bride EN 1092-2 PN16
Corps de vanne, siège, cône et tige	Fonte EN-GJS-400-15 Acier inox
Ressort	Acier inox
Vis et écrous	24 CrMo 5/4A
Joints et membrane	EPDM

DN	A (mm)	B (mm)	C (mm)	D (mm)	E (mm) diamètre
DN 65	290	264	508	400	240
DN 80	310	279	508	400	240

VANNE D'ÉQUILIBRAGE ET DE RÉGULATION INDÉPENDANTE DE LA PRESSION (PICV)



DESCRIPTION

La vanne NexusValve Vivax est une combinaison composée d'un limiteur de débit indépendant de la pression et d'une vanne de régulation, qui maintient un débit constant indépendamment des variations de pression dans des installations de chauffage et de refroidissement. Sur une installation à débit variable la vanne NexusValve associe un limiteur automatique de débit à une vanne de régulation à deux voies. Dotée d'une priorité de commande, et lorsque celle-ci est motorisée, la vanne régule le débit suivant le signal donné par le système de gestion technique du bâtiment (GTB) ou le thermostat d'ambiance. Sans entraînement de commande, la vanne NexusValve Vivax est un limiteur automatique de débit. De cette manière, la vanne garantit le débit nominal prévu dans les unités terminales. La vanne NexusValve Vivax empêche en outre en permanence une suralimentation dans l'installation.

AVANTAGES

- Équilibrage automatique
- Mesure directe du débit effectif à l'aide d'un tube Venturi intégré
- Détection simple des erreurs de système par contrôle du débit effectif
- Autorité toujours à 100% de la vanne pour un contrôle parfait du débit car pré-réglage sans modification de la course de régulation
- Installation dans n'importe quelle position et directement sur les coudes, les manchons de réduction et les tuyaux flexibles
- Pas de suralimentation et pas de consommation d'énergie superflue
- Confort thermique plus élevé
- Aucune mise en service nécessaire
- Sélection facile de la vanne
- Inserts de vanne avec marquage de couleur pour une identification plus aisée
- Rinçage simple du système grâce à un insert de vanne démontable
- Coûts d'installation réduits grâce à une construction deux en un (vanne motorisée et limiteur automatique de débit)
- Réglage précis de la pompe pour une plus grande économie d'énergie lors du contrôle du débit aux points de mesure
- Extension ou réparation de système possible sans modifier le débit dans les unités terminales se trouvant déjà en service
- Corps monobloc, aucune perte d'étanchéité due à l'effet de torsion dans le tuyau

APPLICATIONS

Eau potable	Eau chaude sanitaire	Réseaux de chauffage	Systèmes radiants	Eau glacée	Chauffage solaire	Eaux pluviales	Eau industrielle
-	-	✓	-	✓	-	-	-

✓ Applications compatibles - Applications incompatibles Pour toute autre application, n'hésitez pas à contacter COMAP.

DESCRIPTION

La vanne NexusValve Vivax se compose d'une unité de pré-réglage fonctionnant comme une vanne manuelle d'équilibrage, d'une vanne motorisée à deux voies, d'un entraînement de commande thermoélectrique ou électromécanique, d'un régulateur à pression différentielle, de points de mesure, d'un tube Venturi et d'un corps de vanne.

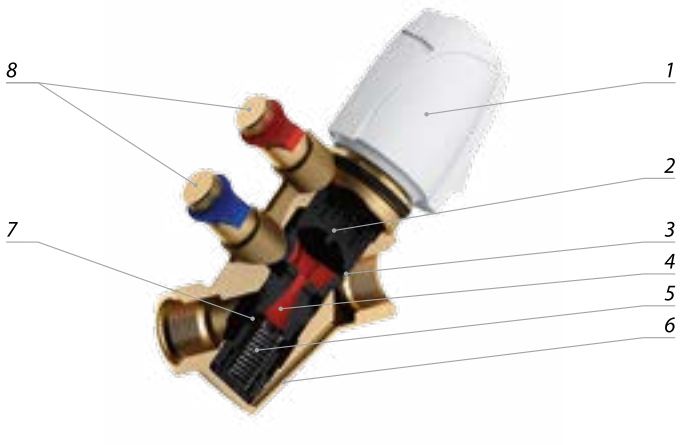

1 - Entraînement de commande
2 - Pré-réglage du débit avec déplacement radial et vanne à deux voies avec déplacement axial
3 - Orifice d'entrée, commandé par l'unité 2
4 - Tube Venturi pour contrôle du débit
5 - Régulateur à pression différentielle
6 - Corps de vanne
7 - Orifice de sortie régulé par le régulateur 5
8 - Points de mesure pour contrôle du débit

VUE D'ENSEMBLE DU PRODUIT

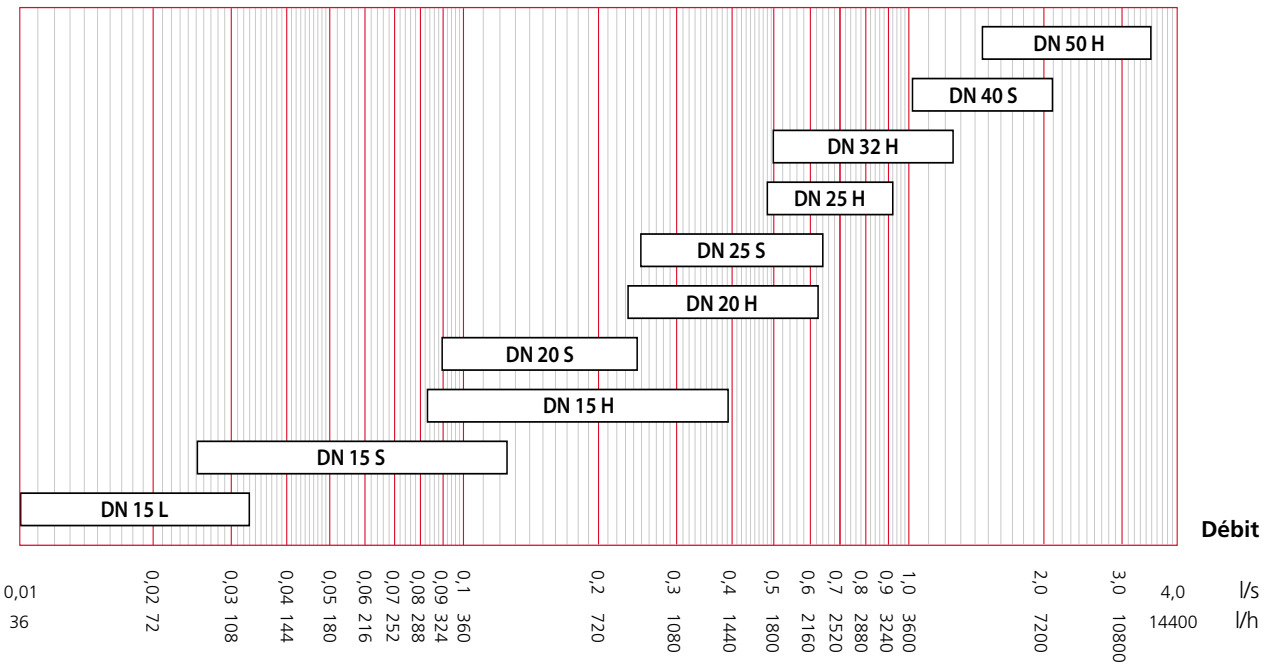

SPÉCIFICATIONS & DIMENSIONS

NEXUSVALVE VIVAX DN 15-32 FILETAGE FEMELLE/FEMELLE

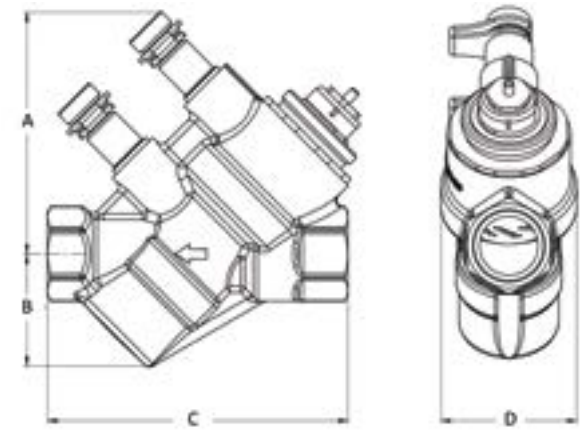

Température max.	120 °C
Température min.	-20°C
Pression maximale	25 bars
Pression de service	30-400 kPa
Marquage sur la vanne	DN, PN, sens du débit, DR
Raccord	Filetage intérieur ISO 7/1 parallèle
Corps de vanne	Laiton DR CW602N
Corps de vanne	PPS
Joints	Joints toriques en EPDM
Membrane	EPDM renforcé

DN	A (mm)	B (mm)	C (mm)	D (mm)
DN 15L	76	35	95	44
DN 15S	76	35	95	44
DN 15H	76	35	95	44
DN 20S	83	49	120	55
DN 20H	83	49	120	55
DN 25S	81	56	127	71
DN 25H	81	56	127	71
DN 32H	87	72	154	82

NEXUSVALVE VIVAX DN 40-50 FILETAGE FEMELLE/FEMELLE

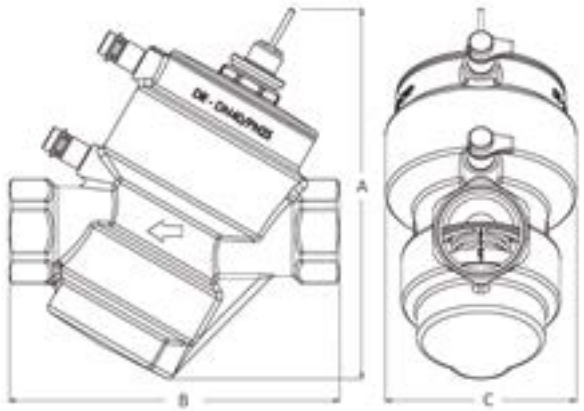

Température max.	120 °C
Température min.	-20°C
Pression maximale	25 bars
Pression de service	30-400 kPa
Marquage sur la vanne	DN, PN, sens du débit, DR
Raccord	Filetage intérieur ISO 7/1 parallèle
Corps de vanne	Laiton DR CW602N
Corps de vanne	PPS
Joints	Joints toriques en EPDM
Membrane	EPDM renforcé

DN	A (mm)	B (mm)	C (mm) diamètre
DN 40S	212	189,5	109,5
DN 50H	210	195	110,5

NEXUSVALVE VIVAX DN 65-250



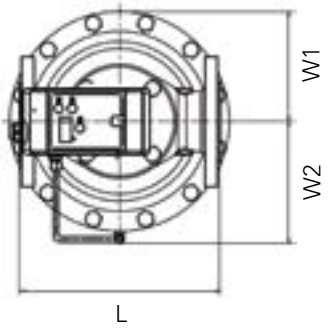

DN	H1 (mm)	H2 (mm)	W1 (mm)	W2 (mm)	L (mm)	Poids (kg)
DN 65 LF	191	291	154	161	254	35
DN 65	185	300	154	161	272	45
DN 80	185	300	154	161	272	76
DN 100	260	320	221	227	352	95
DN 125 (HF)	266	346	212	219	400	100
DN 150	266	346	212	219	400	150
DN 150 (HF)	350	400	212	219	400	281
DN 200 - 200 (HF)	393	440	200	216	543	281
DN 250 - 250 (HF)	421	508	250	283	730	360

VANNE D'ÉQUILIBRAGE STATIQUE À ORIFICE VARIABLE

VANNE D'ÉQUILIBRAGE STATIQUE AVEC DEUX PRISES DE PRESSION

751

Corps en bronze avec commande digitale



Dimensions (pouces)	Dimensions (métrique)	Code article	Kvs (m^3/h)	Qté
3/8'' F-F	DN10	**751403**	1,95	1
1/2'' F-F	DN15	**751404**	4,47	1
3/4'' F-F	DN20	**751406**	5,90	1
1'' F-F	DN25	**751408**	8,52	1
1''1/4 F-F	DN32	**751410**	14,88	1
1''1/2 F-F	DN40	**751412**	21,09	1
2'' F-F	DN50	**751416**	35,48	1

VANNE D'ÉQUILIBRAGE STATIQUE À BRIDE

751B / 750B

Corps en fonte



Dimensions (pouces)	Dimensions (métrique)	Code article	Kvs (m^3/h)	Qté
2"1/2 F-F	DN65	**751512**	74,4	1
3" F-F	DN80	**751513**	111	1
4" F-F	DN100	**751514**	165	1
5" F-F	DN125	**751516**	242	1
6" F-F	DN150	**751518**	372	1
8" F-F	DN200	**751520**	704	1
10" F-F	DN250	**750750**	812	1
12" F-F	DN300	**750800**	1380	1

VANNE D'ÉQUILIBRAGE STATIQUE À KV RÉDUIT AVEC DEUX PRISES DE PRESSION

751R

Corps en bronze avec commande digitale



Dimensions (pouces)	Dimensions (métrique)	Code article	Kvs (m^3/h)	Qté
1/2'' F-F	DN15	**7514041**	1,90	1
3/4'' F-F	DN20	**7514061**	1,89	1
1'' F-F	DN25	**7514081**	5,19	1

VANNE D'ÉQUILIBRAGE STATIQUE AVEC UNE PRISE DE PRESSION ET UN ROBINET DE VIDANGE

750

Corps en bronze avec commande digitale



Dimensions (pouces)	Dimensions (métrique)	Code article	Kvs (m^3/h)	Qté
3/8'' F-F	DN10	**750403**	1,95	1
1/2'' F-F	DN15	**750404**	4,47	1
3/4'' F-F	DN20	**750406**	5,90	1
1'' F-F	DN25	**750408**	8,52	1
1''1/4 F-F	DN32	**750410**	14,88	1
1''1/2 F-F	DN40	**750412**	21,09	1
2'' F-F	DN50	**750416**	35,48	1

VANNE D'ÉQUILIBRAGE STATIQUE À ORIFICE VARIABLE

VANNE D'ÉQUILIBRAGE STATIQUE À KV RÉDUIT AVEC UNE PRISE DE PRESSION ET VIDANGE

750R

Corps en bronze à commande digitale



Dimensions (pouces)	Dimensions (métrique)	Code article	Kvs (m^3/h)	Qté
1/2'' F-F	DN15	**7504041**	1,90	1
3/4'' F-F	DN20	**7504061**	1,89	1
1'' F-F	DN25	**7504081**	5,19	1

VANNE D'ÉQUILIBRAGE STATIQUE SANS PRISE DE PRESSION

753

Corps en bronze avec commande digitale



Dimensions (pouces)	Dimensions (métrique)	Code article	Kvs (m^3/h)	Qté
3/8'' F-F	DN10	**753103**	1,95	1
1/2'' F-F	DN15	**753104**	4,47	1
3/4'' F-F	DN20	**753106**	5,90	1
1'' F-F	DN25	**753108**	8,52	1
1''1/4 F-F	DN32	**753110**	14,88	1
1''1/2 F-F	DN40	**753112**	21,09	1
2'' F-F	DN50	**753116**	35,48	1

VANNE D'ÉQUILIBRAGE STATIQUE AVEC DEUX PRISES DE PRESSION ET VIDANGE

750PV

Corps en bronze avec commande digitale



Dimensions (pouces)	Dimensions (métrique)	Code article	Kvs (m^3/h)	Qté
1/2'' F-F	DN15	**754404**	4,47	1
3/4'' F-F	DN20	**754406**	5,90	1
1'' F-F	DN25	**754408**	8,52	1
1''1/4 F-F	DN32	**754410**	14,88	1
1''1/2 F-F	DN40	**754412**	21,09	1
2'' F-F	DN50	**754416**	35,48	1

VANNE D'ÉQUILIBRAGE STATIQUE SANS PRISE DE PRESSION

1753

Corps en bronze sans casquette



Dimensions (pouces)	Dimensions (métrique)	Code article	Kvs (m^3/h)	Qté
1/2'' F-F	DN15	**175304**	4,47	1
1'' F-F	DN25	**175308**	8,52	1

CONSEIL

MESURE

Pour obtenir la plus grande précision dans la mesure, nous conseillons :



- Une alimentation sous le clapet-siège (sens A-B)
- Une pose sur le retour
- Le respect d'une longueur droite en amont et en aval de 15 fois le diamètre
- Une position de réglage minimum 5

ACCESSOIRES POUR VANNES D'ÉQUILIBRAGE STATIQUE

ROBINET DE VIDANGE

1210
Pour vanne 751



Dimensions	Code article	Qté
1/4''	VPD00A11	1
3/8''	VPD00A12	1

BOUCHON

2754
Pour vannes 750 et 751



Dimensions	Code article	Qté
3/8''	VPD00A16	1

PRISE DE PRESSION AVEC CONNECTIQUE RAPIDE

2761
Pour vannes 750 et 751



Dimensions	Code article	Qté
1/4''	276102	2
3/8''	276103	2

ADAPTATEUR POUR ROBINET DE VIDANGE AVEC CONNECTIQUE RAPIDE

2762
Pour vanne 750



Dimensions	Code article	Qté
3/4''	276200	2

RALLONGE POUR PRISES DE PRESSION

27
Pour vannes 750 et 751



Dimensions	Longueur (mm)	Code article	Qté
1/4"	50	VBG95C00	2
1/4"	20	VPDBWA43	2
3/8"	50	VBG95C01	2

VANNE D'ÉQUILIBRAGE STATIQUE À ORIFICE VARIABLE

NexusValve

VANNE D'ÉQUILIBRAGE STATIQUE

VERTEX



Dimensions (pouces)	Dimensions (métrique)	Code article	Kvs (m³/h)	Qté
3/8'' F-F	DN10	MN80597.699	0,67	1
1/2'' F-F	DN15	MN80597.700	1,71	1
3/4'' F-F	DN20	MN80597.701	4,4	1
1'' F-F	DN25	MN80597.702	7,46	1
1''1/4 F-F	DN32	MN80597.703	13,5	1
1''1/2 F-F	DN40	MN80597.704	23,7	1
2'' F-F	DN50	MN80597.705	34,5	1

VANNE D'ÉQUILIBRAGE STATIQUE AVEC ROBINET DE VIDANGE

VERTEX



Dimensions (pouces)	Dimensions (métrique)	Code article	Kvs (m³/h)	Qté
3/8'' F-F	DN10	MN80597.712	0,67	1
1/2'' F-F	DN15	MN80597.706	1,71	1
3/4'' F-F	DN20	MN80597.707	4,4	1
1'' F-F	DN25	MN80597.708	7,46	1
1''1/4 F-F	DN32	MN80597.709	13,5	1
1''1/2 F-F	DN40	MN80597.710	23,7	1
2'' F-F	DN50	MN80597.711	34,5	1

VANNE D'ARRÊT PRÉ-RÉGLABLE AVEC DISPOSITIF DE PURGE

INITUS



Dimensions (pouces)	Dimensions (métrique)	Code article	Kvs (m³/h)	Qté
1/2'' F-F	DN15	MN80597.740	1,71	1
3/4'' F-F	DN20	MN80597.741	4,4	1
1'' F-F	DN25	MN80597.742	7,46	1
1''1/4 F-F	DN32	MN80597.743	13,5	1

ACCESSOIRES POUR VANNES D'ÉQUILIBRAGE VERTEX

COQUE ISOLANTE POUR VANNE VERTEX / RELAX



Pour vanne (pouces)	Pour vanne (métrique)	Code article	Qté
1/2''	DN15	MN80597.7000	1
3/4''	DN20	MN80597.7010	1
1''	DN25	MN80597.7020	1
1''1/4	DN32	MN80597.7030	1
1''1/2	DN40	MN80597.7040	1
2''	DN50	MN80597.7050	1

VANNE D'ÉQUILIBRAGE STATIQUE À ORIFICE FIXE

NexusValve

VANNE D'ÉQUILIBRAGE STATIQUE

FLUCTUS



Dimensions (pouces)	Dimensions (métrique)	Code article	Kvs (m³/h)	Qté
1/2'' F-F	DN15U	MN80597.400	0,23	1
1/2'' F-F	DN15L	MN80597.401	0,63	1
1/2'' F-F	DN15S	MN80597.402	1,62	1
1/2'' F-F	DN15H	MN80597.403	2,49	1
3/4'' F-F	DN20L	MN80597.404	1,43	1
3/4'' F-F	DN20S	MN80597.405	2,82	1
3/4'' F-F	DN20H	MN80597.406	5,72	1
1'' F-F	DN25S	MN80597.407	7,54	1
1'' F-F	DN25H	MN80597.408	12,1	1
1''1/4 F-F	DN32H	MN80597.409	13,2	1
1''1/2 F-F	DN40H	MN80597.410	22,0	1
2'' F-F	DN50H	MN80597.411	36,0	1

VANNE D'ÉQUILIBRAGE À BRIDE

FLUCTUS



Dimensions (pouces)	Dimensions (métrique)	Code article	Kvs (m³/h)	Qté
2"1/2 F-F	DN65	MN80597.471	78,2	1
3" F-F	DN80	MN80597.472	169	1
4" F-F	DN100	MN80597.473	360	1
5" F-F	DN125	MN80597.474	502	1
6" F-F	DN150	MN80597.475	1010	1
8" F-F	DN200	MN80597.476	1910	1
10" F-F	DN250	MN80597.477	2540	1
12" F-F	DN300	MN80597.478	4850	1

VANNE D'ÉQUILIBRAGE STATIQUE AVEC ROBINET DE VIDANGE

FLUCTUS



Dimensions (pouces)	Dimensions (métrique)	Code article	Kvs (m³/h)	Qté
1/2'' F-F	DN15U	MN80597.530	0,23	1
1/2'' F-F	DN15L	MN80597.531	0,63	1
1/2'' F-F	DN15S	MN80597.532	1,62	1
1/2'' F-F	DN15H	MN80597.533	2,49	1
3/4'' F-F	DN20L	MN80597.534	1,43	1
3/4'' F-F	DN20S	MN80597.535	2,82	1
3/4'' F-F	DN20H	MN80597.536	5,72	1
1'' F-F	DN25S	MN80597.537	7,54	1
1'' F-F	DN25H	MN80597.538	12,1	1
1''1/4 F-F	DN32H	MN80597.539	13,2	1
1''1/2 F-F	DN40H	MN80597.540	22,0	1
2'' F-F	DN50H	MN80597.541	36,0	1

ACCESSOIRES POUR VANNES D'ÉQUILIBRAGE FLUCTUS

NexusValve

COQUE ISOLANTE POUR VANNE FLUCTUS



Pour vanne (pouces)	Pour vanne (métrique)	Code article	Qté
1/2''	DN15	MN80597.4007	1
3/4''	DN20	MN80597.4008	1
1''	DN25	MN80597.4009	1
1''1/4	DN32	MN80597.4010	1
1''1/2	DN40	MN80597.4017	1
2''	DN50	MN80597.4018	1

ROBINET DE VIDANGE AVEC PRISE DE PRESSION POUR VANNE FLUCTUS

Pour vanne FLUCTUS DN65-300



Code article	Qté
MN80597.0204	1

VANNE DE RÉGULATION DE LA PRESSION DIFFÉRENTIELLE

NexusValve

VANNE DE RÉGULATION DE LA PRESSION DIFFÉRENTIELLE

PASSIM



Dimensions (pouces)	Dimensions (métrique)	Code article	Kvs (m^3/h)	Plage de pression (kPa)	Qté
1/2'' F-F	DN15	MN80597.560	1,6	5 - 25	1
1/2'' F-F	DN15	MN80597.561	1,6	20 - 40	1
3/4'' F-F	DN20	MN80597.562	2,5	5 - 25	1
3/4'' F-F	DN20	MN80597.563	2,5	20 - 40	1
1'' F-F	DN25	MN80597.564	4	5 - 25	1
1'' F-F	DN25	MN80597.565	4	20 - 40	1
1"1/4 F-F	DN32	MN80597.566	6,3	5 - 25	1
1"1/4 F-F	DN32	MN80597.567	6,3	20 - 40	1

VANNE DE RÉGULATION DE LA PRESSION DIFFÉRENTIELLE AVEC ROBINET DE VIDANGE

PASSIM



Dimensions (pouces)	Dimensions (métrique)	Code article	Kvs (m^3/h)	Plage de pression (kPa)	Qté
1/2'' F-F	DN15	MN80597.521	1,6	5 - 25	1
1/2'' F-F	DN15	MN80597.522	1,6	20 - 40	1
1/2'' F-F	DN15	MN80597.5222	1,6	20 - 65	1
3/4'' F-F	DN20	MN80597.523	2,5	5 - 25	1
3/4'' F-F	DN20	MN80597.524	2,5	20 - 40	1
3/4'' F-F	DN20	MN80597.5242	2,5	20 - 65	1
1'' F-F	DN25	MN80597.525	4	5 - 25	1
1'' F-F	DN25	MN80597.526	4	20 - 40	1
1'' F-F	DN25	MN80597.5262	4	20 - 65	1
1"1/4 F-F	DN32	MN80597.527	6,3	5 - 25	1
1"1/4 F-F	DN32	MN80597.528	6,3	20 - 40	1
1"1/4 F-F	DN32	MN80597.5282	6,3	20 - 65	1
1''1/2 F-F	DN40	MN80597.570	10	5 - 25	1
1''1/2 F-F	DN40	MN80597.571	10	20 - 40	1
1''1/2 F-F	DN40	MN80597.572	10	35 - 75	1
2'' F-F	DN50	MN80597.580	20	5 - 25	1
2'' F-F	DN50	MN80597.581	20	20 - 40	1
2'' F-F	DN50	MN80597.582	20	35 - 75	1
2'' F-F	DN50	MN80597.583	20	60 - 100	1

VANNE DE RÉGULATION DE LA PRESSION DIFFÉRENTIELLE À BRIDE

PASSIM



Dimensions (pouces)	Dimensions (métrique)	Code article	Kvs (m^3/h)	Plage de pression (kPa)	Qté
2"1/2 F-F	DN65	MN80597.602	58	20 - 80	1
2"1/2 F-F	DN65	MN80597.604	58	70 - 130	1
3" F-F	DN80	MN80597.605	80	20 - 80	1
3" F-F	DN80	MN80597.603	80	70 - 130	1

ACCESSOIRES POUR VANNES PASSIM

NexusValve

BOUCHON AVEC PRISE DE PRESSION POUR VANNE PASSIM



Dimensions	Code article	Qté
3/4"	MN80597.0203	1

TUBE CAPILLAIRE POUR VANNE PASSIM



Longueur	Code article	Qté
1 m	MN80597.0208	1

COQUE ISOLANTE POUR VANNE PASSIM



Pour vanne (pouces)	Pour vanne (métrique)	Code article	Qté
1/2''	DN15	MN80597.5210	1
3/4''	DN20	MN80597.5230	1
1''	DN25	MN80597.5250	1
1''1/4	DN32	MN80597.5270	1
1''1/2	DN40	MN80597.5680	1
2''	DN50	MN80597.5710	1

VANNE DE RÉGULATION & D'ÉQUILIBRAGE AUTOMATIQUE

NexusValve

VANNE DE RÉGULATION ET D'ÉQUILIBRAGE AUTOMATIQUE

VIVAX



Dimensions (pouces)	Dimensions (métrique)	Code article	Débit (l/h)	Qté
1/2'' F-F	DN15L	**MN80597.001**	36 - 118	1
1/2'' F-F	DN15S	**MN80597.002**	90 - 450	1
1/2'' F-F	DN15H	**MN80597.003**	300 - 1 400	1
3/4'' F-F	DN20S	**MN80597.004**	320 - 882	1
3/4'' F-F	DN20H	**MN80597.005**	835 - 2 221	1
1'' F-F	DN25S	**MN80597.006**	865 - 2 340	1
1'' F-F	DN25H	**MN80597.007**	1 750 - 3 330	1
1''1/4 F-F	DN32H	**MN80597.008**	1 910 - 4 400	1
1''1/2 F-F	DN40S	**MN80597.010**	3 670 - 7 560	1
2'' F-F	DN50H	**MN80597.013**	5 180 - 12 600	1

VANNE DE RÉGULATION ET D'ÉQUILIBRAGE AUTOMATIQUE À BRIDE

VIVAX



Dimensions (pouces)	Dimensions (métrique)	Code article	Débit (l/h)	Qté
2"1/2 F-F	DN65LF	**MN80597.040**	3 000 - 20 000	1
2"1/2 F-F	DN65	**MN80597.041**	5 000 - 30 000	1
3" F-F	DN80	**MN80597.042**	5 000 - 30 000	1
4" F-F	DN100	**MN80597.043**	15 000 - 55 000	1
5" F-F	DN125	**MN80597.044**	15 000 - 90 000	1
5" F-F	DN125HF	**MN80597.045**	15 000 - 120 000	1
6" F-F	DN150	**MN80597.046**	15 000 - 90 000	1
6" F-F	DN150HF	**MN80597.047**	15 000 - 150 000	1
8" F-F	DN200A	**MN80597.048**	50 000 - 200 000	1
8" F-F	DN200HF	**MN80597.049**	100 000 - 300 000	1
10" F-F	DN250A	**MN80597.050**	100 000 - 300 000	1
10" F-F	DN250HF	**MN80597.051**	150 000 - 500 000	1

ACCESSOIRES POUR VANNES DE RÉGULATION VIVAX

NexusValve

INSERT DE VANNE VIVAX



Pour vanne	Couleur	Code article	Kvs (m^3/h)	Qté
DN15L	Blanc	MN80597.0015	36 - 118	1
DN15S	Rouge	MN80597.0025	90 - 450	1
DN15H	Noir	MN80597.0035	300 - 1 400	1
DN20S	Rouge	MN80597.0045	320 - 882	1
DN20H	Noir	MN80597.0055	835 - 2 221	1
DN25S	Rouge	MN80597.0065	865 - 2 340	1
DN25H	Noir	MN80597.0075	1 750 - 3 330	1
DN32H	Noir	MN80597.0085	1 910 - 4 400	1
DN40S	Rouge	MN80597.0105	3 670 - 7 560	1
DN50H	Noir	MN80597.0135	5 180 - 12 600	1

COQUE ISOLANTE POUR VANNE VIVAX



Pour vanne (pouces)	Pour vanne (métrique)	Code article	Qté
1/2''	DN15	MN80597.0010	1
3/4''	DN20	MN80597.0040	1
1''	DN25	MN80597.0060	1
1''1/4	DN32	MN80597.0080	1
1''1/2	DN40	MN80597.0100	1
2''	DN50	MN80597.0130	1

BOUCHON D'ARRÊT POUR VANNE VIVAX



Dimensions	Code article	Qté
M30 x 1,5	MN80597.0011	1

ACTIONNEUR ÉLECTROTHERMIQUE

Pour vannes VIVAX DN15-25



Dim.	Code article	Tension de fonctionnement	Signal de contrôle	Type	Qté
M30 x 1,5	MN80597.0023	24 V	0 - 10 V	MODULANT	1
M30 x 1,5	MN80597.0021	230 V	-	ON / OFF	1
M30 x 1,5	MN80597.0022	24 V	-	ON / OFF	1

ACTIONNEUR ÉLECTROMÉCANIQUE

Pour vannes VIVAX DN15-32



Dim.	Code article	Tension de fonctionnement	Signal de contrôle	Type	Qté
M30 x 1,5	MN80597.0027	24 V	0 - 10 V	MODULANT	1
M30 x 1,5	MN80597.0029	230 V	3 PTS	3 POINTS	1
M30 x 1,5	MN80597.0028	24 V	3 PTS	3 POINTS	1

ACTIONNEUR ÉLECTROMÉCANIQUE

Pour vannes VIVAX DN40-50



Dim.	Code article	Tension de fonctionnement	Signal de contrôle	Type	Qté
M30 x 1,5	MN80597.0113	24 V	0 - 10 V	MODULANT	1
M30 x 1,5	MN80597.0115	230 V	3 PTS	3 POINTS	1
M30 x 1,5	MN80597.0114	24 V	3 PTS	3 POINTS	1

VANNE D'ARRÊT

VANNE D'ARRÊT

RELAX



Dimensions (pouces)	Dimensions (métrique)	Code article	Qté
1/2'' F-F	DN15	MN80597.720	1
3/4'' F-F	DN20	MN80597.721	1
1'' F-F	DN25	MN80597.722	1
1''1/4 F-F	DN32	MN80597.723	1
1''1/2 F-F	DN40	MN80597.724	1
2'' F-F	DN50	MN80597.725	1

VANNE D'ARRÊT AVEC VIDANGE

RELAX



Dimensions (pouces)	Dimensions (métrique)	Code article	Qté
1/2'' F-F	DN15	MN80597.726	1
3/4'' F-F	DN20	MN80597.727	1
1'' F-F	DN25	MN80597.728	1
1''1/4 F-F	DN32	MN80597.729	1
1''1/2 F-F	DN40	MN80597.730	1
2'' F-F	DN50	MN80597.731	1

ACCESSOIRES POUR VANNES D'ARRÊT RELAX

COQUE ISOLANTE POUR VANNE VERTEX / RELAX



Pour vanne (pouces)	Pour vanne (métrique)	Code article	Qté
1/2''	DN15	MN80597.7000	1
3/4''	DN20	MN80597.7010	1
1''	DN25	MN80597.7020	1
1''1/4	DN32	MN80597.7030	1
1''1/2	DN40	MN80597.7040	1
2''	DN50	MN80597.7050	1

ACCESSOIRES DE MESURE

MESUREUR D'ÉQUILIBRAGE CONNECTÉ

BC3

Inclus connectiques aiguilles



modèle connecté (avec application)

Code article	Qté
MN80597.2	1

MESUREUR D'ÉQUILIBRAGE

BMD PLUS

Inclus connectiques rapides et aiguilles



Pour les opérations ponctuelles ou nombre de vannes réduit

Code article	Qté
376080	1

PAIRE DE FLEXIBLES POUR MESUREUR



Code article	Qté
MN80597.1001	1

PAIRE DE CONNECTIQUES AIGUILLE POUR MESUREUR

Pour vannes NexusValve



Code article	Qté
MN80597.1002	1

CONNECTIQUE PRISE DE PRESSION RAPIDE POUR MESUREUR

2758

Pour vannes 750, 751



Code article	Mesureurs	Qté
275802	COMAP, Oventrop, Herz...	2
275801	TA	2

ADAPTATEUR SEUL POUR MESUREUR

2759

Avec RTS



Code article	Mesureurs	Qté
275900	COMAP, Oventrop, Herz...	2

EMBOUT PRISE DE PRESSION RAPIDE POUR ADAPTATEUR 2759

2764

S'adapte sur les vannes 751



Code article	Qté
276400	2

SET DE CLÉS ALLEN NEXUS VALVE

Code article	Qté
MN80597.1009	1

Solutions pour ventilo-convecteur

Pour toujours mieux répondre aux attentes des professionnels, COMAP a conçu une offre spécifique aux applications ventilo-convecteur, composée de vannes 2 voies, ainsi que des vannes d'équilibrage dynamique.



** Pour plus de précisions sur les termes et applications de la garantie, veuillez consulter les conditions de garantie COMAP*

SOLUTION VANNES 2 VOIES POUR VENTILO-CONVECTEUR

VANNE 2 VOIES GRAND DÉBIT POUR CHAUFFAGE ET CLIMATISATION

710

Compatible ACTUONOFF
M30 - 4 kg



Dimensions	Code article	Kvs (m³/h)	Longueur de vis	Qté
2 x 1/2'' G	L244004001	0,63	60	10
2 x 1/2'' G	L244003001	1,00	60	10
2 x 1/2'' G	L244002001	1,60	60	10
2 x 3/4' 'G	L244008001	2,50	65	5
2 x 3/4'' G	L244007001	3,50	65	5
2 x 1'' G	L244009001	4,50	65	1

ACTIONNEUR ÉLECTROTHERMIQUE TOUT OU RIEN AVEC BAGUE

ACTUONOFF



Dimensions	Code article	Tension de fonctionnement	Entrée de contrôle	Qté
M30 x 1,5	C430014001	230 V	On / Off	1
M30 x 1,5	C430015001	24 V	On / Off	1

VANNE DE RÉGULATION ET D'ÉQUILIBRAGE DE LA PRESSION

VIVAX



Dim.	Taille (métrique)	Code article	Débit (l/h)	Qté
1/2'' F-F	DN15L	MN80597.001	36 - 118	1
1/2'' F-F	DN15S	MN80597.002	90 - 450	1
1/2'' F-F	DN15H	MN80597.003	300 - 1 400	1
3/4'' F-F	DN20S	MN80597.004	320 - 882	1
3/4'' F-F	DN20H	MN80597.005	835 - 2 221	1

ACTIONNEUR ÉLECTROTHERMIQUE

Pour vannes VIVAX DN15-25



Dim.	Code article	Tension de fonctionnement	Entrée de contrôle	Qté	Qté
M30 x 1,5	MN80597.0023	24 V	0 - 10 V	MODULANT	1
M30 x 1,5	MN80597.0021	230 V	-	ON / OFF	1
M30 x 1,5	MN80597.0022	24 V	-	ON / OFF	1

THERMOSTAT ÉLECTRONIQUE FILAIRE CHAUD - FROID

TEF234



Modèle	Code article	Qté
230 V	C411016001	1
24 V	C411017001	1

Chauffage individuel centralisé

Dans le résidentiel collectif, la RT 2012 privilégie la réalisation de chaufferies centralisées. Les avantages sont multiples, notamment ceux liés à l'amélioration du rendement, l'optimisation du fonctionnement des auxiliaires et la minimisation des pertes de distribution.

APPLICATIONS

Le Chauffage Individuel Centralisé (CIC) est un dispositif d'individualisation du chauffage dans des installations de chauffage collectif à eau.

BÉNÉFICES

Dans le cadre de la RT 2012 et grâce aux systèmes CIC de COMAP, chaque intervenant est gagnant :

- Kits complets.
- Gain de temps.
- Réglages faciles et précis.
- Garantie de résultat.
- Visibilité des consommations.
- Consommation prévisionnelle respectée.

CARACTÉRISTIQUES

Modèle	Fonction
CIC 2 voies (230V ou 24V)	Individualisation du comptage des calories (compteur électronique)
	Equilibrage de l'installation (vanne statique ou automatique)
	Isolation du circuit (vanne à bille et tête électronique)



** Pour plus de précision sur les termes et applications de la garantie, veuillez consulter les conditions de garantie COMAP*

VANNE 2 VOIES STATIQUE

CARACTÉRISTIQUES TECHNIQUES

Version		600 l/h, DN15	1500 l/h, DN15	2500 l/h, DN20
Code article		7810410	7810411	7810612
Caractéristiques	**Symbole**			
Pression maxi (hors compteur)	PMax	16 bar		
Température maxi	TMax	110°C		
Température mini	TMin	-10°C		
Capacité de débit à ouverture maximum (sans et avec compteur)	Kvs	1410 l/h 920 l/h	1900 l/h 1540 l/h	2860 l/h 2600 l/h
Réglage d'usine de la vanne d'équilibrage		Position 40		
Connexion		3/4" mâle Eurocône + coupelle pour joint plat *	3/4" mâle Eurocône + coupelle pour joint plat*	1" mâle

*Possibilité de démonter la souche (nipple) pour raccordement femelle 1/2" (DN15) ou femelle 3/4" (DN20)

MATÉRIAUX

- Corps de vannes en laiton ou bronze
- Sièges des vannes en laiton
- Ressorts en inox
- Joints en EPDM
- Pièces plastiques :PA 6.6

DIMENSIONS

VERSION 600 L/H

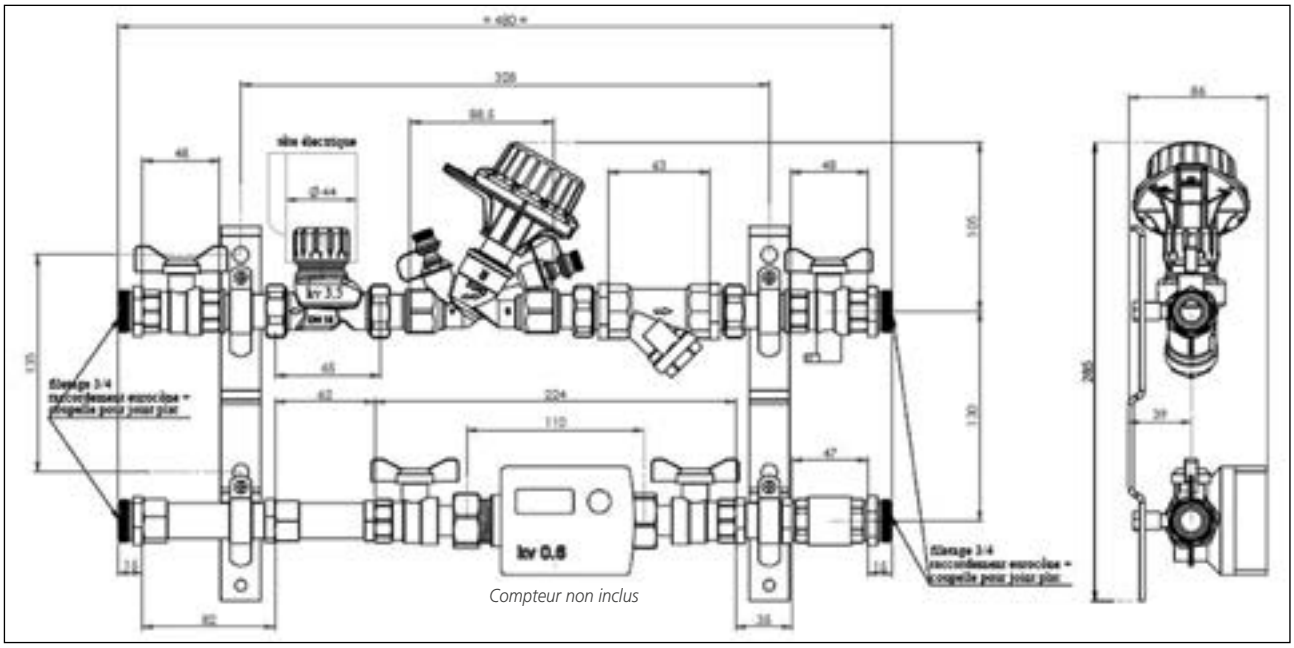

Compteur non inclus

DIMENSIONS

VERSION 1500 L/H

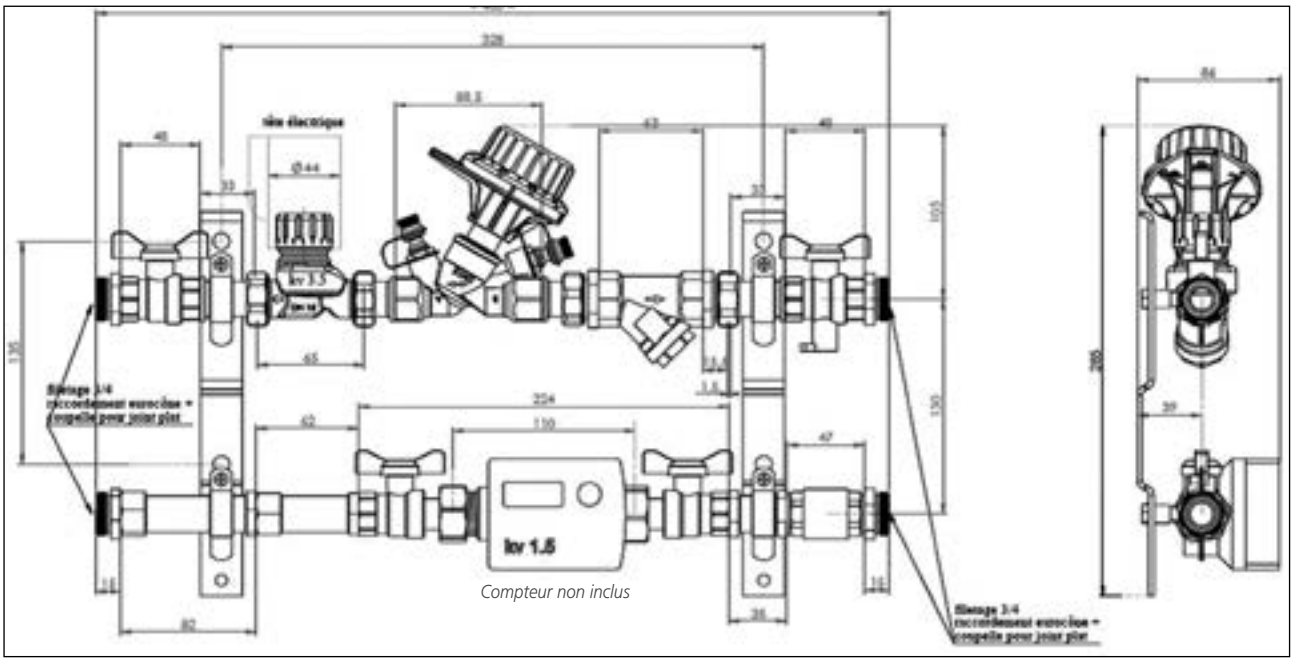

Compteur non inclus

VERSION 2500 L/H

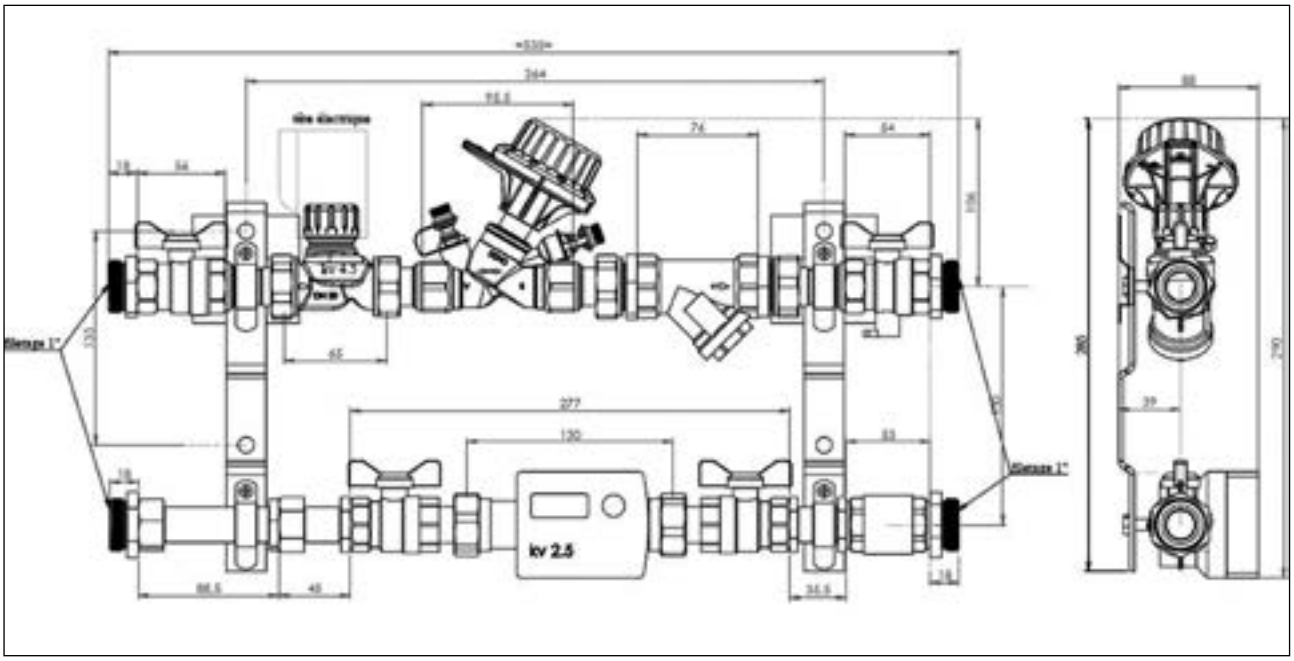

VANNE 2 VOIES DYNAMIQUE

CARACTÉRISTIQUES TECHNIQUES

Version de compteur		600 l/h, DN15	1500 l/h, DN15	2500 l/h, DN20
Code article		7810450	7810451	7810652
Caractéristiques	**Symbole**			
Pression maxi (hors compteur)	PMax	16 bar		
Température maxi	TMax	110°C		
Température mini	TMin	-10°C		
Plage de débit de la vanne (sans compteur)	l/h	90 à 450 l/h	300 à 1400 l/h	830 à 2220 l/h
Connexion		3/4" mâle Eurocône + coupelle pour joint plat*	3/4" mâle Eurocône + coupelle pour joint plat*	1" mâle

* Possibilité de démonter la souche (nipple) pour raccordement femelle 1/2" (DN15) ou femelle 3/4" (DN20).

MATÉRIAUX

- Corps de vannes en laiton CW617N ou bronze
- Sièges des vannes en laiton
- Ressorts en inox
- Joints en EPDM
- Pièces plastiques : PA 6.6
- Manchette d'attente en laiton

DIMENSIONS

VERSION 600 L/H

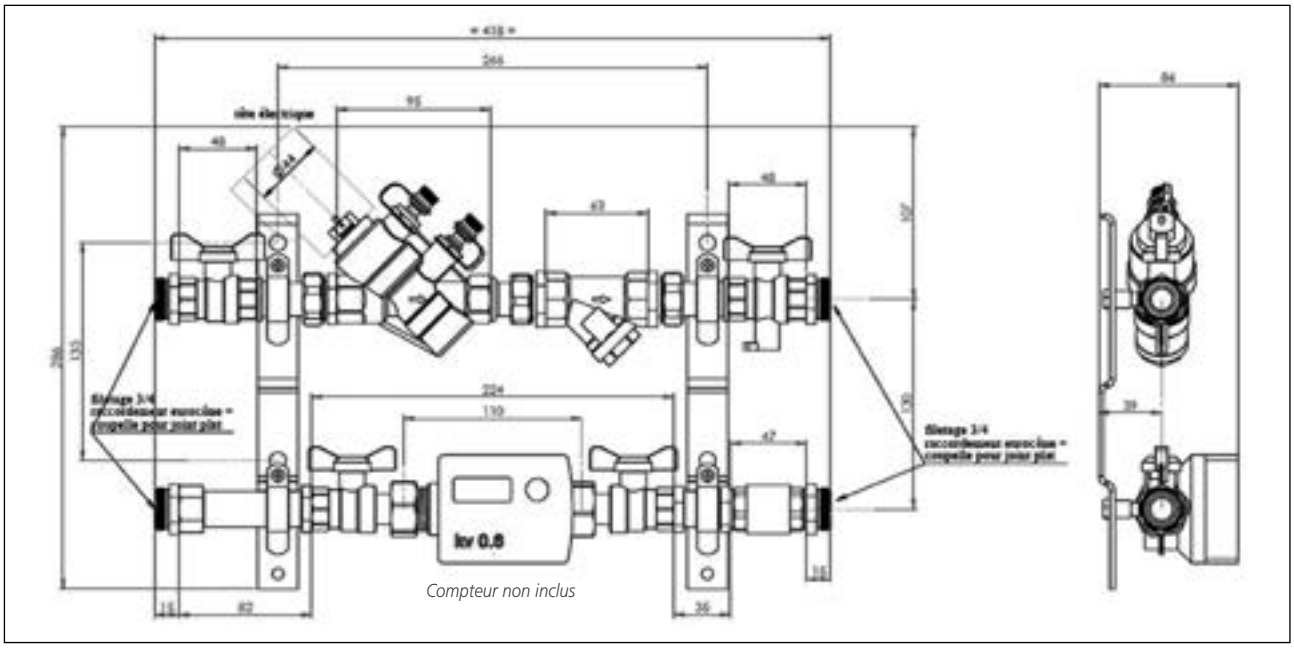

Compteur non inclus

DIMENSIONS

VERSION 1500 L/H

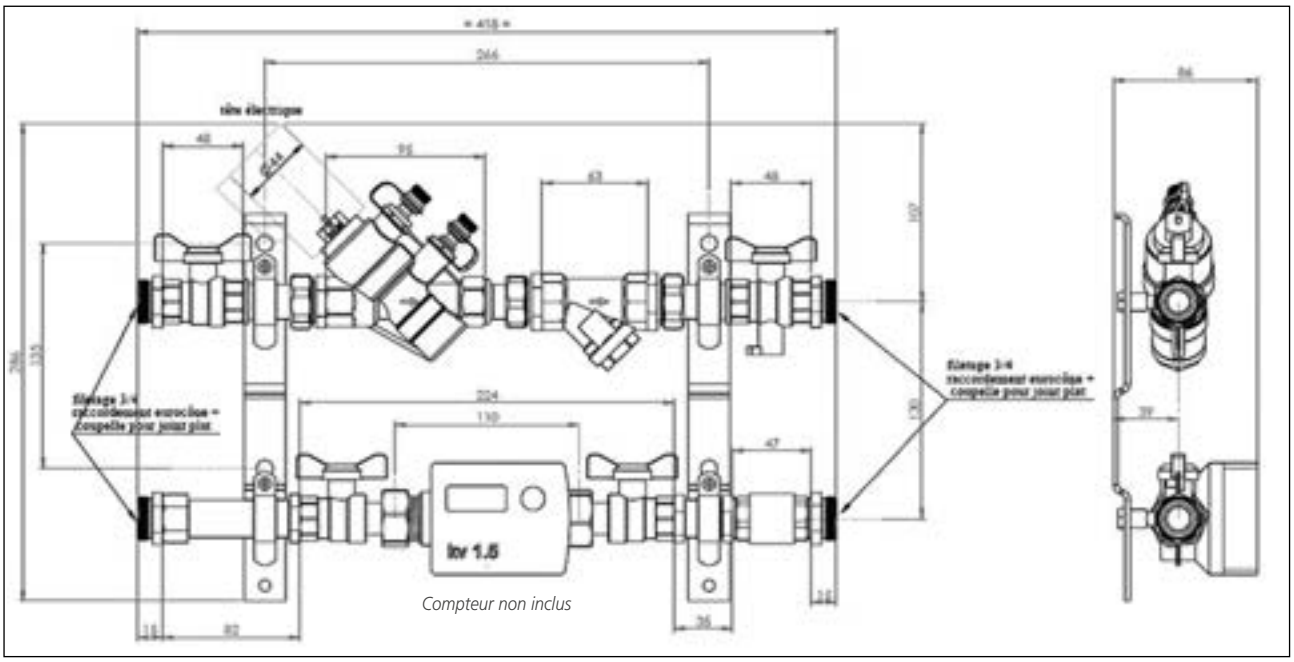

Compteur non inclus

VERSION 2500 L/H

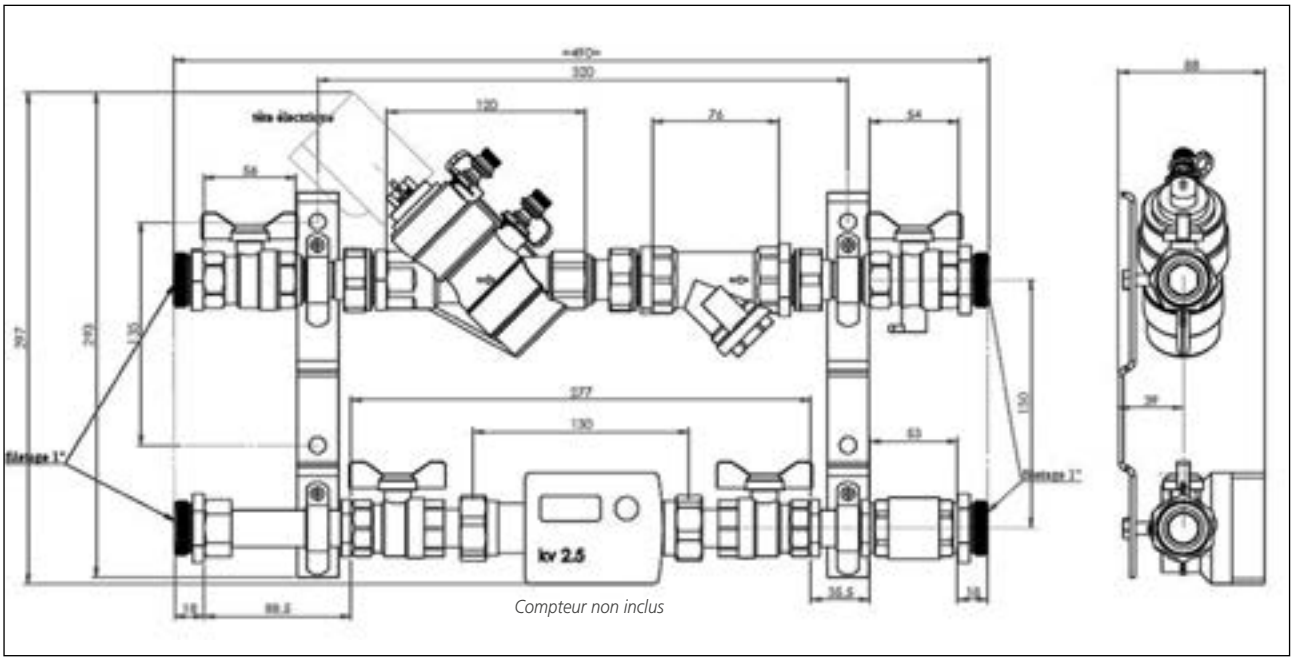

Compteur non inclus

Perçage pour fixation mur : diam. 10 (cheville type tous matériaux), vis 8 mm

CHAUFFAGE INDIVIDUEL CENTRALISÉ - CIC

CIC À VANNE DEUX VOIES

781STAT

Kit de montage pour compteur de chaleur et tête électrothermique inclus (compteur non inclus)



Dimensions	Code article	Débit (m^3/h)	Tension de fonctionnement	Qté
DN15	7810410-230	0,6	230 V	1
DN15	7810411-230	1,5	230 V	1
DN20	7810612-230	2,5	230 V	1
DN15	7810410-24	0,6	24 V	1
DN15	7810411-24	1,5	24 V	1
DN20	7810612-24	2,5	24 V	1

CIC À VANNE LIMITEUR DE DÉBIT

781DYNA

Kit de montage pour compteur de chaleur inclus et tête électrothermique inclus. (compteur non inclus)



Dimensions	Code article	Débit (m^3/h)	Tension de fonctionnement	Qté
DN15*	7810450-230	0,6	230 V	1
DN15*	7810451-230	1,5	230 V	1
DN20**	7810652-230	2,5	230 V	1
DN15*	7810450-24	0,6	24 V	1
DN15*	7810451-24	1,5	24 V	1
DN20**	7810652-24	2,5	24 V	1

**DN15 = à aiguilles*
***DN20 = à prises pression instantanée*

ACTIONNEUR ÉLECTROTHERMIQUE TOUT OU RIEN AVEC BAGUE

ACTUONOFF

Pour montage sur vanne PICV



Dimensions	Code article	Tension de fonctionnement	Entrée de contrôle	Qté
M30 x 1,5	C430014001	230 V	On / Off	1
M30 x 1,5	C430015001	24 V	On / Off	1

CIC À DÉCOUPLAGE HYDRAULIQUE

782



Modèle	Code article	Qté
Module thermique d'appartement	782000	1
+ Kv réduit	782050	1

CONSEIL

MISE EN SERVICE



Il est indispensable d'effectuer une mise en service comprenant un rinçage de l'installation et un réglage des différents débits.
Pour s'adapter aux différents besoins énergétiques en conformité avec la réglementation, COMAP dispose de circulateurs de classe A.


2
3
4
5



Chauffage et régulation

Des solutions de pointe en matière d'efficacité énergétique.

BÉNÉFICES

- Régulation précise de la température de la pièce
- Equilibrage du système hydraulique
- Répartition uniforme de la chaleur pour une consommation d'énergie plus efficace et économique

Solution de chauffage autonome	218
Têtes thermostatiques	222
Système bitube	228
Système monotube	266
Système de robinetterie intégrée	278
Ensemble thermostatique design	284
Raccordement de chauffage	288

Solution de chauffage intelligent

COMAP lance une solution intelligente pour le chauffage composée d'un thermostat ou de têtes programmables. Ces nouveaux produits permettent de contrôler son système de chauffage à distance et de réaliser des économies tout en augmentant le confort.



LES SOLUTIONS INTELLIGENTES DE COMAP TIENNENT COMPTE :

- de l'inertie du bâtiment : calcul du bon moment pour commencer à chauffer.
- des cycles de chauffe : maximisation du rendement de la chaudière, de la pompe à chaleur, du poêle à pellets.
- du point de rosée d'une chaudière à condensation.

Ainsi, le confort pièce par pièce et les économies d'énergie sont optimisés.

APPLICATIONS

VERSION PROGRAMMABLE :

Elle permet de créer des plages horaires, sur smartphone ou sur ordinateur, pour adapter facilement la programmation du thermostat ou des têtes. Elle permet également de gérer les imprévus à distance.

VERSION AUTONOME :

Plus besoin de programmation ! La version autonome évolue en fonction des habitudes de vie des habitants, sans besoin de manipuler l'application mobile. Grâce à différents capteurs (présence, humidité), le thermostat apprend les habitudes de vie, calcule le temps de chauffe nécessaire des émetteurs pour avoir la bonne température au bon moment et anticipe les baisses ou hausses de températures extérieures. Cette solution ajuste et adapte en continu la température du logement pour avoir le meilleur confort et le plus d'économies possibles.

	Solution autonome	Solution programmable
Pilotage à distance	✓	✓
Programmation manuelle	-	✓
Gestion des imprévus	✓	✓
Calcul de l'inertie des batiments	✓	✓
Auto apprentissage des habitudes	✓	-
Prise en compte de la météo	✓	✓
Absence prolongée (vacances)*	✓	✓

GARANTIE* 2 ANS

** Pour plus de précision sur les termes et applications de la garantie, veuillez consulter les conditions de garantie COMAP*



COMAP SmartHome,
la nouvelle solution
de chauffage intelligent !



SOLUTION POUR CHAUFFAGE EAU CHAUDE

THERMOSTATS COMAP SMART HOME POUR CHAUFFAGE HYDRAULIQUE

THERMOSTAT AUTONOME

Pour tous types de chauffage tel que : fioul, gaz, bois, PAC.*

Le produit est livré avec 1 module thermostat, 1 module chauffage, 1 module passerelle, 1 câble USB, 1 câble RJ45, 3 piles AAA, 4 vis, 4 chevilles.



Version	Code article	Qté
Autonome	L151003001	1

THERMOSTAT PROGRAMMABLE

Pour tous types de chauffage tel que : fioul, gaz, bois, PAC.*

Le produit est livré avec 1 module thermostat, 1 module chauffage, 1 module passerelle, 1 câble USB, 1 câble RJ45, 3 piles AAA, 4 vis, 4 chevilles.



Version	Code article	Qté
Programmable	L151002001	1

SOLUTION POUR CHAUFFAGE ÉLECTRIQUE

THERMOSTATS COMAP SMART HOME POUR CHAUFFAGE ÉLECTRIQUE

THERMOSTAT AUTONOME

Compatible avec les systèmes de chauffage électrique centralisé par fil pilote, ou radiateurs mais compatibles fil pilote (nécessite un module de chauffage par radiateur, modules de chauffage additionnels disponibles en accessoires).

Le produit est livré avec 1 module thermostat, 1 module chauffage, 1 module passerelle, 1 câble USB, 1 câble RJ45, 3 piles AAA, 4 vis, 4 chevilles.



Version	Code article	Qté
Autonome	L151011001	1

THERMOSTAT PROGRAMMABLE

Compatible avec les systèmes de chauffage électrique centralisé par fil pilote, ou radiateurs mais compatibles fil pilote (nécessite un module de chauffage par radiateur, modules de chauffage additionnels disponibles en accessoires).

Le produit est livré avec 1 module thermostat, 1 module chauffage, 1 module passerelle, 1 câble USB, 1 câble RJ45, 3 piles AAA, 4 vis, 4 chevilles.



Version	Code article	Qté
Programmable	L151015001	1

MODULE ADDITIONNEL

MODULE DE CHAUFFAGE ÉLECTRIQUE ADDITIONNEL

Pour radiateurs compatibles fil pilote (nécessite un module de chauffage par radiateur). Fonctionne uniquement avec les thermostats CSH électriques. (L151011001 ou L151015001)

Code article	Qté
L151012001	1

FONCTIONNENT AVEC L'APPLICATION COMAP SMART HOME

** Outils de compatibilité disponibles sur le site http://www.comapsmarthome.com/fr/qivivo-thermostat*

SOLUTION POUR RADIATEUR EAU CHAUDE

KITS DE DÉMARRAGE PROGRAMMABLES

KIT DE DÉMARRAGE CONNEXION M28

2 têtes électroniques M28 + passerelle



Version	Code article	Qté
Programmable	L151004001*	1

KIT DE DÉMARRAGE CONNEXION M30

2 têtes électroniques M30 + passerelle



Version	Code article	Qté
Programmable	L151005001*	1

KIT DE DÉMARRAGE UNIVERSEL

2 têtes électroniques M30 avec adaptateurs M28 et clip + passerelle



Version	Code article	Qté
Programmable	L151009001*	1

TÊTES ÉLECTRONIQUES ADDITIONNELLES

TÊTE ÉLECTRONIQUE M28



Version	Code article	Qté
Programmable	L150005001*	1

TÊTE ÉLECTRONIQUE M30



Version	Code article	Qté
Programmable	L150006001*	1

TÊTE ÉLECTRONIQUE UNIVERSELLE

M30 avec adaptateurs M28 et clip



Version	Code article	Qté
Programmable	L150007001*	1

** Disponible courant 2021*

Tête thermostatique

Grâce à leur grande qualité de fabrication et leur fiabilité éprouvée, les têtes thermostatiques de COMAP sont reconnues parmi les meilleures en Europe, depuis plusieurs décennies. Senso répond à toutes les exigences, tant en matière d'efficacité que d'esthétique, pour les chantiers neufs et pour la rénovation.



APPLICATIONS

La tête thermostatique Senso est équipée d'un capteur sensible qui réagit à la température ambiante et qui actionne le robinet de contrôle de l'alimentation en eau chaude du radiateur. Ce capteur sensible tient également compte des apports d'énergie supplémentaires (le soleil, la chaleur corporelle, les appareils électriques, une cheminée etc). Ainsi la température de la pièce se régule automatiquement et reste au niveau choisi par l'utilisateur pour lui garantir un confort en toutes circonstances. C'est également un élément clé dans la réalisation d'économies d'énergie, puisque les vannes thermostatiques permettent d'économiser jusqu'à 30% de chaleur.

BÉNÉFICES

DESIGN : épurée, élégante et personnalisable, la tête thermostatique Senso devient un élément de décoration tout en assurant les meilleures performances.

QUALITÉ : la gamme de têtes thermostatiques COMAP est conçue et fabriquée en France, avec tout le savoir-faire du Groupe.

SIMPLICITÉ : Senso existe en M28, M30 et clip. La gamme M28 est compatible avec toutes les générations de vannes COMAP, grâce à un large choix de tailles, de formes et de raccordement.

GARANTIE* 3 ANS
TÊTE 6803

GARANTIE* 5 ANS
ROBINETS THERMOSTATIQUES

GARANTIE* 10 ANS
ROBINETS MANUELS

** Pour plus de précisions sur les termes et applications de la garantie, veuillez consulter les conditions de garantie COMAP*

TÊTE THERMOSTATIQUE SENSO



Design et esthétique

- Un look contemporain agrémenté d'ouvertures stylisées.
- Un blanc pur et des kits de couleur qui se déclinent en 16 teintes.
- Un écrou travaillé

Excellentes performances

- Une sonde liquide qui améliore la fiabilité et la performance
- Plus précise grâce à ses aérations plus techniques
- Certifiée EN215
  - Vt de 0,3 en M28
  - Vt de 0,3 en M30

APPLICATIONS

- Mono et bitube
- Pour radiateur standard ou intégré

Modèle	Capteur	Hystérésis	Influence de la T° de l'eau	Temps de réponse	Influence de la pression différentielle	Vt
Senso M28	Liquide	0,3	0,36	18'	0,2	0,3
Senso M30	Liquide	0,3	0,36	18'	0,2	0,3
Senso clip	Liquide	0,3	0,36	18'	0,2	0,3
Senso S M28	Liquide	0,3	0,4	13'	0,2	0,4
Senso S M30	Liquide	0,3	0,2	13'	0.2	0,3

INSTALLATION

1. Mettre l'index en face de la position 5 et appuyer la tête sur la vanne. L'index doit être en position haute. Visser l'écrou.
2. Un simple serrage à la main suffit.
3. La bague d'inviolabilité empêche l'accès à l'écrou de fixation et le déréglage de la consigne.
4. L'écrou antivol empêche l'accès à l'écrou de fixation.

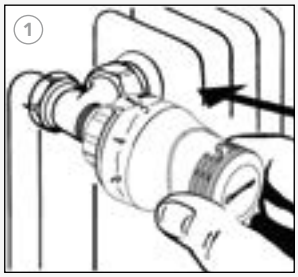

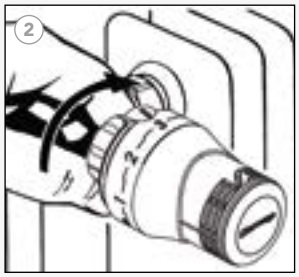





RÉGLAGE

Position	*	1	2	3	4	5
Senso	7°C	11°C	16°C	20°C	24°C	28°C

LIMITATION DE LA TEMPÉRATURE

Les têtes Senso bénéficient d'une **bague de limitation imperdable** simple d'utilisation.

① **Limitation haute (exemple pour une limitation à 4) :**

- Tirer la bague de limitation.
- Placer l'index en face de la position 4.
- Placer les pattes de la bague de limitation immédiatement après la position 4.
- Enfoncer la bague pour la remettre en place.

② **Limitation basse (exemple pour une limitation à 2) :**

- Tirer la bague de limitation.
- Placer l'index en face de la position 2.
- Placer les pattes de la bague de limitation immédiatement avant la position 2.
- Enfoncer la bague pour la remettre en place.

③ **Blocage en position (exemple pour un blocage à 3) :**

- Tirer la bague de limitation.
- Placer l'index en face de la position 3.
- Placer les pattes de la bague de limitation de part et d'autre de la position 3.
- Enfoncer la bague pour la remettre en place.

① 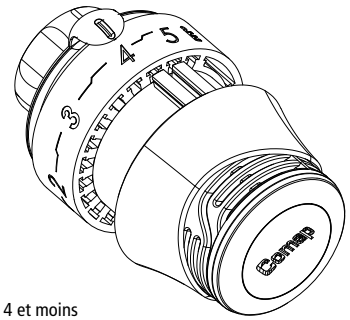

Plage fixée sur 4 et moins

② 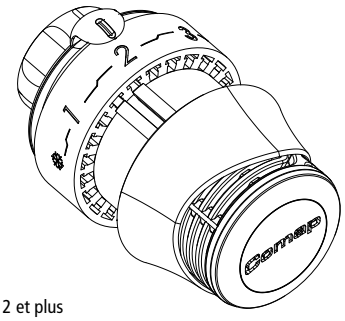

Plage fixée sur 2 et plus

③ 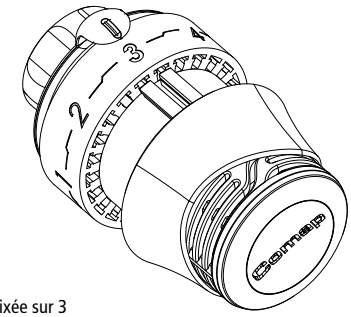

Température fixée sur 3

PERSONNALISATION

Les têtes Senso sont personnalisables grâce aux kits de couleur MySenso.



GAMME SENSO

TÊTE THERMOSTATIQUE AVEC ÉLÉMENT LIQUIDE CONNEXION M28

SENSO

VT 0,3
Personnalisable avec la gamme MYSENSO



Connexion robinet	Code article	Force ressort	Plage de températures	Qté
M28 x 1,5	**R100000**	3 kg	7 - 28°C	10

TÊTE THERMOSTATIQUE AVEC SONDE LIQUIDE DÉPORTÉE - CONNEXION M28

SENSO S

Pour mesure de la température en dehors de la zone directe de chauffe
Personnalisable avec la gamme MYSENSO



Connexion robinet	Code article	Modèle	Force ressort	Plage de températures	Qté
M28 x 1,5	**R100002**	2 mètres	3 kg	7- 28°C	1
M28 x 1,5	**R100005**	5 mètres	3 kg	7- 28°C	1
M28 x 1,5	**R100008**	8 mètres	3 kg	7- 28°C	1

TÊTE THERMOSTATIQUE AVEC ÉLÉMENT LIQUIDE CONNEXION M30

SENSO RI

VT 0,30
Personnalisable avec la gamme MYSENSO



Connexion robinet	Code article	Force ressort	Plage de températures	Qté
M30 x 1,5	**R100100**	4 kg	7 - 28°C	10

TÊTE THERMOSTATIQUE AVEC SONDE LIQUIDE DÉPORTÉE - CONNEXION M30

SENSO RIS

Pour mesure de la température en dehors de la zone directe de chauffe
Personnalisable avec la gamme MYSENSO



Connexion robinet	Code article	Modèle	Force ressort	Plage de températures	Qté
M30 x 1,5	**R100102**	2 mètres	4 kg	7 - 28°C	1
M30 x 1,5	**R100105**	5 mètres	4 kg	7 - 28°C	1
M30 x 1,5	**R100108**	8 mètres	4 kg	7 - 28°C	1

TÊTE THERMOSTATIQUE AVEC ÉLÉMENT LIQUIDE INTÉGRÉ - CONNEXION ROBINET TYPE DANFOSS

SENSO IFD

Personnalisable avec la gamme MYSENSO



Connexion robinet	Code article	Force ressort	Plage de températures	Qté
Clip Danfoss	**R100535**	1,2 kg	7 - 28°C	10

ACCESSOIRES

KIT DE PERSONNALISATION POUR TÊTE THERMOSTATIQUE SENSO

MYSENSO
Personnalisation sans outil



Code article	Modèle	Qté
R100080	Acier	1
R100081	Chromé	1
R100082	Noir	1
R100083	Zèbre	1
R100084	Orange	1
R100085	Pourpre	1
R100086	Jaune	1
R100087	Rouge	1
R100088	Gris	1
R100089	Mauve	1
R100090	Bleu	1
R100091	Marron	1
R100092	Anthracite	1
R100093	Pink	1
R100094	Carbone	1
R100095	Arabesque	1

BAGUE ANTIVOL

5825
Pour tête Senso



Code article	Modèle	Compatibilité	Qté
R582500	M28	Senso R100000	10
R582530	M30	Senso R100100	10
582500	M28	Senso 100000	10
582530	M30	Senso 100100	10

BAGUE ANTIVOL

5825IFD
Pour tête Senso IFD



Code article	Qté
582550	10

BAGUE D'INVIOBALITÉ + BLOCAGE BUTÉES

5827S
Pour tête Senso



Code article	Compatibilité	Qté
R582730	Senso R100000 & R100100	10
582730	Senso 100000 & 100100	10

GAMME À SONDE DÉPORTÉE 6803

TÊTE THERMOSTATIQUE SONDE ET COMMANDE À DISTANCE - CONNEXION M28

6803C



Connexion robinet	Code article	Modèle	Force ressort	Plage de températures	Qté
M28 x 1,5	**803902**	2 mètres	2,5 kg	5 - 29°C	1
M28 x 1,5	**803905**	5 mètres	2,5 kg	5 - 29°C	1
M28 x 1,5	**803908**	8 mètres	2,5 kg	5 - 29°C	1

TÊTE THERMOSTATIQUE SONDE ET COMMANDE À DISTANCE - CONNEXION M30

6803 FB1



Connexion robinet	Code article	Modèle	Force ressort	Plage de températures	Qté
M30 x 1,5	**100562**	2 mètres	4 kg	7 - 28°C	1
M30 x 1,5	**100565**	5 mètres	4 kg	7 - 28°C	1

TÊTE THERMOSTATIQUE SONDE À SONDE DÉPORTÉE EN APPLIQUE - CONNEXION M28

6803ST

Cette tête est pourvue d'un support de sonde de contact de longueur 157 mm



Connexion robinet	Code article	Modèle	Force ressort	Plage de températures	Qté
M28 x 1,5	**803801**	2 mètres	3 kg	25 - 50°C	1

TÊTE THERMOSTATIQUE À SONDE DÉPORTÉE ET DOIGT DE GANT - CONNEXION M28

6803STD

La sonde est maintenue dans le support cuivre DN1/2" de longueur 170 mm



Connexion robinet	Code article	Modèle	Force ressort	Plage de températures	Qté
M28 x 1,5	**803880**	2 mètres	3 kg	20 - 50°C	1

DOIGT DE GANT

9834

Pour modèle 6803STD



Dimensions	Code article	Modèle	Qté
1/2''	**983410**	120 mm	1
1/2''	**983400**	170 mm	1

Système bitube

COMAP offre une large gamme pour la distribution bitube, en solutions thermostatiques et manuelles : corps thermostatiques, corps thermostatiques 4 voies, raccords de réglage, distributeurs, robinets manuels, etc. Une gamme de kits hydrocâblés est également disponible pour plus d'efficacité sur les chantiers et plus d'esthétique pour les habitants.

Cette offre se décline sous de nombreuses formes pour s'adapter au plus grand nombre de configurations.

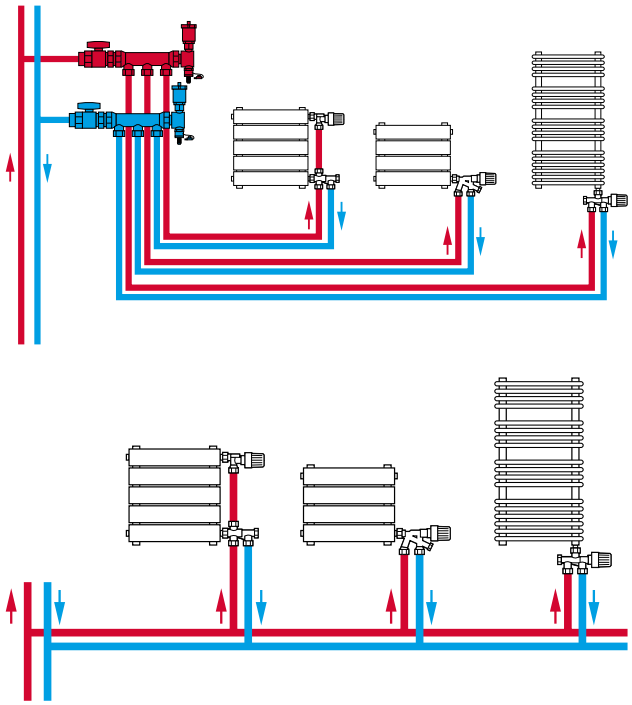

APPLICATIONS

Cette gamme est idéale pour les réseaux en distribution classique bitube dérivée et en distribution centralisée, en solution manuelle ou thermostatique.

BÉNÉFICES

DESIGN ET MODERNITÉ : COMAP propose les seules têtes thermostatiques personnalisables sur le marché.

EFFICACITÉ : les corps thermostatiques sont réversibles, sans bruit et incollables. Le Kv réglable permet un réglage progressif pour être toujours plus proche des valeurs demandées. La gamme hydrôcablée est complète et répond à un maximum de configurations.

QUALITÉ FRANÇAISE : les produits de cette gamme sont fabriqués en France, dans l'usine COMAP d'Abbeville.

POLYVALENCE : COMAP propose des corps aux formes différentes pour chaque configuration d'installation.

SIMPLICITÉ D'INSTALLATION : des raccordements sur le radiateur sans étanchéité (douille métal / métal) ou avec joint torique (pour faciliter l'installation) et adaptés permettant de connecter les robinets quel que soit le tube.

EXCLUSIVITÉ : COMAP propose le distributeur universel, le produit unique pour les tubes venant du sol ou des murs, pour les installations mono ou bitubes.

GARANTIE* 5 ANS
ROBINETS THERMOSTATIQUES

GARANTIE* 10 ANS
ROBINETS MANUELS

** Pour plus de précisions sur les termes et applications de la garantie, veuillez consulter les conditions de garantie COMAP*

CORPS THERMOSTATIQUE AUTO-ÉQUILIBRANT

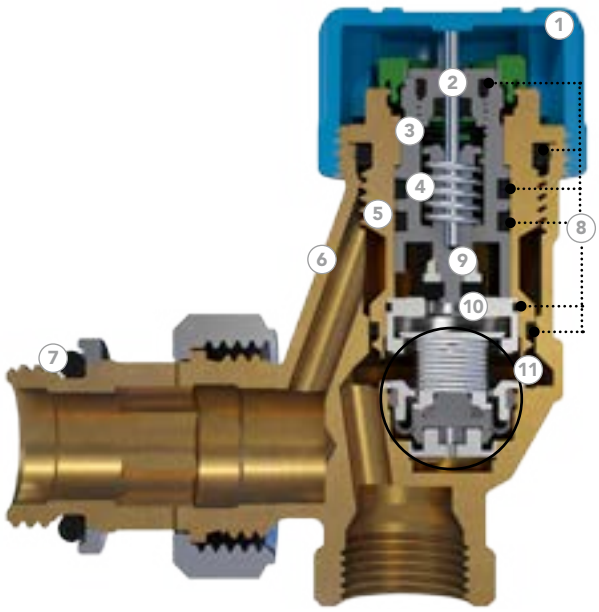

1. Bouchon de protection
2. Tige acier inoxydable
3. Sous-ensemble lanterne
4. Ressort 4 kg
5. Chapeau laiton
6. Corps laiton
7. Douille double joint torique
8. Joints toriques EPDM
9. Clapet élastomère EPDM
10. Siège
11. Limiteur de débit

APPLICATIONS

Application	Température d'utilisation min	Température d'utilisation max	Pression différentielle min	Pression différentielle max	Pression d'utilisation max
Chauffage à eau	5°C	110°C	0,1 bar	0,6 bar	10 bar

AVANTAGES

- EN215
- Meilleur régulation de la température ambiante
- Confort accru pour l'utilisateur
- Limite les calculs en amont : pas de calcul de coefficient de Kv ou d'autorité de vanne
- Rapide à installer : 1 seul produit pour 2 fonctions grâce au double joint torique
- Fonctionnement silencieux

PRÉ-RÉGLAGE

Débit en l/h pour une pression différentielle comprise entre 0,1 et 0,6 bar.

	P 1	P 2	P 2,5	P 3	P 3,5	P 4	P 4,5	P 5	P 5,5	P 6	P 7	P 8
BP2	8	12	20	30	45	60	65	75	85	95	100	115
Kvs	8	12	20	30	45	65	75	85	100	110	120	140

PRINCIPE DE RÉGLAGE DU KV

Le réglage du débit souhaité doit se faire à l'aide de l'outil embarqué sur lequel figurent les 12 positions de réglage.
Tourner l'outil avec un tournevis comme indiqué sur le schéma ci-après.
Positionner le chiffre correspondant au débit souhaité en face de l'échancrure présente sur le chapeau.

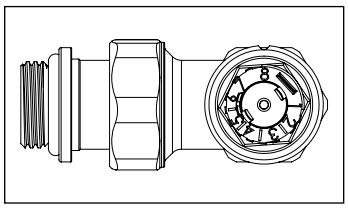

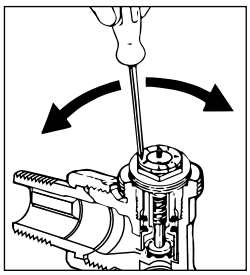

APPLICATION MYCOMAP

COMAP a développé une application mobile qui permet aux installateurs d'exploiter toute la performance des solutions COMAP. Le premier module MyCOMAP permet d'adopter le réglage idéal des différents organes de régulation, pour assurer un fonctionnement optimal.

Ces quelques paramètres permettent de régler :

- Les robinets manuels
- Les corps thermostatiques
- Les raccords de réglage
- Les vannes d'équilibrage

DISPONIBLE SUR Google Play

Télécharger dans l'App Store

AUTOSAR : CORPS THERMOSTATIQUE AUTO-ÉQUILIBRANT

CORPS THERMOSTATIQUE AUTO-ÉQUILIBRANT AUTOSAR ÉQUERRE FEMELLE M30

R868B

Tête M30 - Dimension EN215 F
Douille à joint torique



Connexion radiateur	Code article	Connexion tube	Connexion tête	Débit (l/heure)	Qté
3/8"JT	R868403B	3/8"	M30 x 1,5	8-115	10
1/2"JT	R868404B	1/2"	M30 x 1,5	8-115	10

Outil de réglage non inclus

CORPS THERMOSTATIQUE AUTO-ÉQUILIBRANT AUTOSAR DROIT FEMELLE M30

R869B

Tête M30 - Dimension EN215 F
Douille à joint torique



Connexion radiateur	Code article	Connexion tube	Connexion tête	Débit (l/heure)	Qté
3/8" JT	R869403B	3/8"	M30 x 1,5	8-115	10
1/2" JT	R869404B	1/2"	M30 x 1,5	8-115	10

Outil de réglage non inclus

CORPS THERMOSTATIQUE AUTO-ÉQUILIBRANT AUTOSAR ÉQUERRE INVERSE FEMELLE M30

R867B

Tête M30 - Dimension EN215 F
Douille à joint torique



Connexion radiateur	Code article	Connexion tube	Connexion tête	Débit (l/heure)	Qté
3/8" JT	R867403B	3/8"	M30 x 1,5	8-115	10
1/2"JT	R867404B	1/2"	M30 x 1,5	8-115	1

Outil de réglage non inclus

RACCORD PASSERELLE FEMELLE M22

9812

Pour passer d'un robinet femelle à un robinet mâle



Code article	Connexion	Qté
981248	3/8" M22	2
981242	1/2" M22	2

COUDE AUTO-ÉTANCHE 90°

597GJT

Mâle à visser
À étanchéité par joint torique



Code article	Connexion	Qté
597004B	1/2"	2

CARTOUCHE THERMOSTATIQUE AUTOSAR M30

R5816

Pour corps auto équilibrant AutoSar
Débit 8-110l/h



Code article	Connexion	Qté
R581600	M30 x 1,5	10

OUTIL DE RÉGLAGE POUR CORPS AUTO-ÉQUILIBRANT AUTOSAR

5837



Code article	Qté
583740	1

ROBINETTERIE AUTO-ÉQUILIBRANTE

MODULE H AUTO-ÉQUILIBRANT

AUTOSAR MOD





Connexion radiateur	Code article	Connexion tube	Forme	Qté
F1/2 ou M3/4	**982202**	3/4E	Equerre droite	1
F1/2 ou M3/4	**983202**	3/4E	Equerre gauche	1
F1/2 ou M3/4	**980202**	3/4E	Droit	1

ROBINET THERMOSTATIQUE À CONNEXION CENTRALE AUTO-ÉQUILIBRANT

AUTOSAR THERMOD





Connexion radiateur	Code article	Connexion tube	Connexion tête	Forme	Qté
F1/2 ou M3/4	**L234013001**	3/4E	M30 X 1.5	Equerre droite	1
F1/2 ou M3/4	**L234014001**	3/4E	M30 X 1.5	Equerre gauche	1
F1/2 ou M3/4	**L234012001**	3/4E	M30 X 1.5	Droit	1

ROBINET THERMOSTATIQUE À CONNEXION CENTRALE AUTO-ÉQUILIBRANT - KIT COMPLET

AUTOSAR THERMOD DESIGN





Connexion radiateur	Code article	Connexion tube	Connexion tête	Forme	Couleur	Qté
F1/2 ou M3/4	**L234017001**	3/4E	M30 X 1.5	Equerre droite	Blanc	1
F1/2 ou M3/4	**L234019001**	3/4E	M30 X 1.5	Equerre gauche	Blanc	1
F1/2 ou M3/4	**L234015001**	3/4E	M30 X 1.5	Droit	Blanc	1
F1/2 ou M3/4	**L234018001**	3/4E	M30 X 1.5	Equerre droite	Chrome	1
F1/2 ou M3/4	**L234020001**	3/4E	M30 X 1.5	Equerre gauche	Chrome	1
F1/2 ou M3/4	**L234016001**	3/4E	M30 X 1.5	Droit	Chrome	1

CORPS THERMOSTATIQUES SÉRIE F À KV FIXE M28

CORPS THERMOSTATIQUE À KV FIXE ÉQUERRE FEMELLE M28

R808

Tête M28, dimensions EN215 F
Métal / métal



Connexion radiateur	Code article	Connexion tube	Connexion tête	Kv (m^3/h à BP 2k)	Qté
3/8''	R808603	3/8''	M28 x1,5	0,55	10
1/2''	R808604	1/2''	M28 x1,5	0,55	10
3/4''	R808606	3/4''	M28 x1,5	0,95	10

CORPS THERMOSTATIQUE À KV FIXE ÉQUERRE MÂLE M28

R808EB

Tête M28, dimensions EN215 F
Double joint torique



Connexion radiateur	Code article	Connexion tube	Connexion tête	Kv (m^3/h à BP 2k)	Qté
3/8'' JT	R808703B	Mâle M22	M28 x 1,5	0,55	10
1/2'' JT	R808704B	Mâle M22	M28 x 1,5	0,55	10

CORPS THERMOSTATIQUE À KV FIXE ÉQUERRE FEMELLE M28

R808B

Tête M28, dimensions EN215 F
Double joint torique



Connexion radiateur	Code article	Connexion tube	Connexion tête	Kv (m^3/h à BP 2k)	Qté
3/8'' JT	R808603B	3/8''	M28 x 1,5	0,55	10
1/2'' JT	R808604B	1/2''	M28 x 1,5	0,55	10

CORPS THERMOSTATIQUE À KV FIXE DROIT FEMELLE M28

R809

Tête M28, dimensions EN215 F
Métal / métal



Connexion radiateur	Code article	Connexion tube	Connexion tête	Kv (m^3/h à BP 2k)	Qté
3/8''	R809603	3/8''	M28 x 1,5	0,55	10
1/2''	R809604	1/2''	M28 x 1,5	0,55	10
3/4	R809606	3/4''	M28 x 1,5	0,95	10

CORPS THERMOSTATIQUE À KV FIXE ÉQUERRE MÂLE M28

R808E

Tête M28, dimensions EN215 F
Métal / métal



Connexion radiateur	Code article	Connexion tube	Connexion tête	Kv (m^3/h à BP 2k)	Qté
3/8''	R808703	Mâle M22	M28 x 1,5	0,55	10
1/2''	R808704	Mâle M22	M28 x 1,5	0,55	10

RACCORDS POUR ROBINETS P.288-291

CORPS THERMOSTATIQUE À KV FIXE DROIT FEMELLE M28

R809B

Tête M28, dimensions EN215 F
Double joint torique



Connexion radiateur	Code article	Connexion tube	Connexion tête	Kv (m^3/h à BP 2k)	Qté
1/2''JT	R809604B	1/2''	M28 x 1,5	0,55	10

CORPS THERMOSTATIQUES SÉRIE F À KV FIXE M28

CORPS THERMOSTATIQUE À KV FIXE DROIT MÂLE M28

R809E

Tête M28, dimensions EN215 F - Métal / métal



Connexion radiateur	Code article	Connexion tube	Connexion tête	Kv (m³/h à BP 2k)	Qté
1/2''	**R809704**	Mâle M22	M28 x 1,5	0,55	10

CORPS THERMOSTATIQUE À KV FIXE DROIT MÂLE M28

R809EB

Tête M28, dimensions EN215 F - Double joint torique



Connexion radiateur	Code article	Connexion tube	Connexion tête	Kv (m³/h à BP 2k)	Qté
1/2'' JT	**R809704B**	Mâle M22	M28 x 1,5	0,55	10

CORPS THERMOSTATIQUE À KV FIXE DROIT AVEC COUDE MÂLE M28

R809EC

Tête M28, dimensions EN215 F - Métal / métal



Connexion radiateur	Code article	Connexion tube	Connexion tête	Kv (m³/h à BP 2k)	Qté
1/2'' coude	**R809704C**	Mâle M22	M28 x 1,5	0,55	10

ASTUCE

ADAPTATEUR FEMELLE-MÂLE



Grâce au mamelon 9812, le double équerre femelle 1/2'' peut-être transformé en version mâle M22.

CORPS THERMOSTATIQUE À KV FIXE ÉQUERRE INVERSE FEMELLE M28

R807

Tête M28, dimensions EN215 F - Métal / métal



Connexion radiateur	Code article	Connexion tube	Connexion tête	Kv (m³/h à BP 2k)	Qté
3/8''	**R807603**	3/8''	M28 x 1,5	0,55	10
1/2''	**R807604**	1/2''	M28 x 1,5	0,55	10
3/4''	**R807606**	3/4''	M28 x 1,5	0,95	10

CORPS THERMOSTATIQUE À KV FIXE ÉQUERRE INVERSE MÂLE M28

R807E

Tête M28, dimensions EN215 F - Métal / métal



Connexion radiateur	Code article	Connexion tube	Connexion tête	Kv (m³/h à BP 2k)	Qté
3/8''	**R807703**	Mâle M22	M28 x 1,5	0,55	10
1/2''	**R807704**	Mâle M22	M28 x 1,5	0,55	10

CORPS THERMOSTATIQUE À KV FIXE DROIT AVEC COUDE FEMELLE M28

R809C

Tête M28, dimensions EN215 F - Métal / métal



Connexion radiateur	Code article	Connexion tube	Connexion tête	Kv (m³/h à BP 2k)	Qté
1/2'' coude	**R809604C**	1/2''	M28 x 1,5	0,55	10

RACCORDS POUR ROBINETS P.288-291

CORPS THERMOSTATIQUES SÉRIE F À KV FIXE M28

CORPS THERMOSTATIQUE À KV FIXE ÉQUERRE INVERSE MÂLE M28

R807EB

Tête M28, dimensions EN215 F - Double joint torique



Connexion radiateur	Code article	Connexion tube	Connexion tête	Kv (m^3/h à BP 2k)	Qté
1/2'' JT	**R807704B**	Mâle M22	M28 x 1,5	0,55	10

CORPS THERMOSTATIQUE À KV FIXE THERMOTRIAXE FEMELLE M28

R806

Tête M28, raccordement équerre gauche ou droit - Métal / métal



Connexion radiateur	Code article	Connexion tube	Connexion tête	Kv (m^3/h à BP 2k)	Qté
3/8''	**R806603**	3/8''	M28 x 1,5	0,60	10
1/2''	**R806604**	1/2''	M28 x 1,5	0,60	10
3/4"	**R806606**	3/4"	M28 x 1,5	0,95	10

INSERTS THERMOSTATIQUES

R5815

Kv fixe, 3Kg, compatible corps thermostatique KV fixe NF



Code article	Taille de valve	Connexion tête	Kv (m^3/h à BP 2k)	Qté
R815555	3/8'' - 1/2''	M28 x 1,5	0,55	10

R5816

Kv fixe, 3Kg, compatible corps thermostatique KV fixe NF



Code article	Taille de valve	Connexion tête	Kv (m^3/h à BP 2k)	Qté
R816590	3/4''	M28 x 1,5	0,95	10

RACCORDS POUR ROBINETS P.288-291

CORPS THERMOSTATIQUES SÉRIE F À KV RÉGLABLE M28

CORPS THERMOSTATIQUE À KV RÉGLABLE ÉQUERRE FEMELLE M28

R858

Tête M28, dimensions EN215 F - Métal / métal



Connexion radiateur	Code article	Connexion tube	Connexion tête	Kv (m^3/h à BP 2k)	Qté
3/8''	**R858623**	3/8''	M28 x 1,5	0,028 - 0,490	10
1/2''	**R858624**	1/2''	M28 x 1,5	0,028 - 0,490	10
3/4''	**R858626**	3/4''	M28 x 1,5	0,028 - 0,490	10

Livré avec outil de réglage

R858B

Tête M28, dimensions EN215 F - Double joint torique



Connexion radiateur	Code article	Connexion tube	Connexion tête	Kv (m^3/h à BP 2k)	Qté
1/2'' JT	**R858624B**	1/2''	M28 x 1,5	0,028 - 0,490	10

Livré avec outil de réglage

CORPS THERMOSTATIQUE À KV RÉGLABLE ÉQUERRE MÂLE M28

R858E

Tête M28, dimensions EN215 F - Métal / métal



Connexion radiateur	Code article	Connexion tube	Connexion tête	Kv (m^3/h à BP 2k)	Qté
1/2''	**R858724**	Mâle M22	M28 x 1,5	0,028 - 0,490	10

Livré avec outil de réglage

COMMANDE MANUELLE AVEC ÉCROU MÉTAL

505



Code article	Connexion robinet	Qté
505005	M28 x 1,5	10

RACCORDS POUR ROBINETS P.288-291

CORPS THERMOSTATIQUE À KV RÉGLABLE DROIT FEMELLE M28

R859

Tête M28, dimensions EN215 F - Métal / métal



Connexion radiateur	Code article	Connexion tube	Connexion tête	Kv (m^3/h à BP 2k)	Qté
3/8''	**R859623**	3/8''	M28 x 1,5	0,028 - 0,490	10
1/2''	**R859624**	1/2''	M28 x 1,5	0,028 - 0,490	10
3/4''	**R859626**	3/4''	M28 x 1,5	0,028 - 0,490	10

Livré avec outil de réglage

R589B

Tête M28, dimensions EN215 F - Double joint torique



Connexion radiateur	Code article	Connexion tête	Connexion tube	Kv (m^3/h à BP 2k)	Qté
1/2'' JT	**R859624B**	M28 x 1,5	1/2''	0,028 - 0,490	10

Livré avec outil de réglage

CORPS THERMOSTATIQUE À KV RÉGLABLE DROIT MÂLE M28

R859E

Tête M28, dimensions EN215 F - Métal / métal



Connexion radiateur	Code article	Connexion tube	Connexion tête	Kv (m^3/h à BP 2k)	Qté
1/2''	**R859724**	Mâle M22	M28 x 1,5	0,028 - 0,490	10

Livré avec outil de réglage

CORPS THERMOSTATIQUE À KV RÉGLABLE DROIT AVEC COUDE FEMELLE M28

R859C

Tête M28, dimensions EN215 F- Métal / métal



Connexion radiateur	Code article	Connexion tube	Connexion tête	Kv (m^3/h à BP 2k)	Qté
1/2'' coude	R859624C	1/2''	M28 x 1,5	0,028 - 0,490	10

Livré avec outil de réglage

CORPS THERMOSTATIQUES SÉRIE F À KV RÉGLABLE M28

CORPS THERMOSTATIQUE À KV RÉGLABLE DROIT AVEC COUDE MÂLE M28

R859ECB

Tête M28, dimensions EN215 F
Double joint torique



Connexion radiateur	Code article	Connexion tube	Connexion tête	Kv (m^3/h à BP 2k)	Qté
1/2'' JT coude	**R859724CB**	Mâle M22	M28 x 1,5	0,028 - 0,490	10

Livré avec outil de réglage

CORPS THERMOSTATIQUE À KV RÉGLABLE ÉQUERRE INVERSE FEMELLE M28

R857

Tête M28, dimensions EN215 F
Métal / métal



Connexion radiateur	Code article	Connexion tube	Connexion tête	Kv (m^3/h à BP 2k)	Qté
1/2''	**R857624**	1/2''	M28 x 1,5	0,028 - 0,490	10

Livré avec outil de réglage

OUTIL DE PRÉ-RÉGLAGE POUR ROBINET À KV RÉGLABLE

R5837



Code article	Qté
R583730	1

CORPS THERMOSTATIQUE À KV RÉGLABLE ÉQUERRE INVERSE MÂLE M28

R857EB

Tête M28, dimensions EN215 F
Double joint torique



Connexion radiateur	Code article	Connexion tube	Connexion tête	Kv (m^3/h à BP 2k)	Qté
1/2'' JT	**R857724B**	Mâle M22	M28	0,028 - 0,490	10

Livré avec outil de réglage

INSERT THERMOSTATIQUE

R5814

Pour Kv réglable, 3 kg, M28



Code article	Taille de valve	Connexion tête	Kv (m^3/h à BP 2k)	Qté
R581400	3/8'' - 1/2'' - 3/4''	M28 x 1,5	0,028 - 0,490	10

RACCORDS POUR ROBINETS P.288-291

CORPS THERMOSTATIQUES SÉRIE DIN À KV FIXE M30

CORPS THERMOSTATIQUE À KV FIXE ÉQUERRE FEMELLE M30

R804

Tête M30, dimensions EN215 DIN
Métal / métal



Connexion radiateur	Code article	Connexion tube	Connexion tête	Kv (m³/h à BP 2k)	Qté
3/8''	**R804403**	3/8''	M30 x 1,5	0,55	10
1/2''	**R804404**	1/2''	M30 x 1,5	0,55	10
3/4''	**R804406**	3/4''	M30 x 1,5	0,95	10

CORPS THERMOSTATIQUE À KV FIXE ÉQUERRE INVERSE FEMELLE M30

R807D

Tête M30, dimensions EN215 DIN
Métal / métal



Connexion radiateur	Code article	Connexion tube	Connexion tête	Kv (m³/h à BP 2k)	Qté
1/2''	**R807404**	1/2''	M30 x 1,5	0,55	10

CORPS THERMOSTATIQUE À KV FIXE DROIT FEMELLE M30

R805

Tête M30, dimensions EN215 DIN
Métal / métal



Connexion radiateur	Code article	Connexion tube	Connexion tête	Kv (m³/h à BP 2k)	Qté
3/8''	**R805403**	3/8''	M30 x 1,5	0,55	10
1/2''	**R805404**	1/2''	M30 x 1,5	0,55	10
3/4''	**R805406**	3/4''	M30 x 1,5	0,95	10

CORPS THERMOSTATIQUE À KV FIXE THERMOTRIAXE FEMELLE M30

R806

Tête M30, raccordement équerre gauche ou droit
Dimensions EN215 DIN - Métal-métal ou double joint torique.



Connexion radiateur	Code article	Connexion tube	Connexion tête	Kv (m³/h à BP 2k)	Qté
1/2"	**R806404**	1/2"	M30 x 1,5	0,60	10
1/2'' JT	**R806404B**	1/2''	M30 x 1,5	0,60	10

INSERTS THERMOSTATIQUES

R5815



Code article	Taille de valve	Connexion tête	Kv (m³/h à BP 2k)	Qté
R815532	3/8'' - 1/2''	M30 x 1,5	0,55	10

R5816



Code article	Taille de valve	Connexion tête	Kv (m³/h à BP 2k)	Qté
R816532	3/4''	M30 x 1,5	0,95	10

RACCORDS POUR ROBINETS P.288-291

CORPS THERMOSTATIQUES SÉRIE DIN À KV RÉGLABLE M30

CORPS THERMOSTATIQUE À KV RÉGLABLE ÉQUERRE FEMELLE M30

R854

Tête M30, dimensions EN215 DIN
Métal / métal



Connexion radiateur	Code article	Connexion tube	Connexion tête	Kv (m^3/h à BP 2k)	Qté
3/8''	**R854423**	3/8''	M30 x 1,5	0,028 - 0,490	10
1/2''	**R854424**	1/2''	M30 x 1,5	0,028 - 0,490	10
3/4''	**R854426**	3/4''	M30 x 1,5	0,028 - 0,490	10

Livré avec outil de réglage

CORPS THERMOSTATIQUE À KV RÉGLABLE ÉQUERRE MÂLE M30

R854E

Tête M30, dimensions EN215 DIN
Métal / métal



Connexion radiateur	Code article	Connexion tube	Connexion tête	Kv (m^3/h à BP 2k)	Qté
1/2''	**R854324**	Mâle 3/4'' E	M30 x 1,5	0,028 - 0,490	10

Livré avec outil de réglage

CORPS THERMOSTATIQUE À KV RÉGLABLE DROIT FEMELLE M30

R855

Tête M30, dimensions EN215 DIN
Métal / métal



Connexion radiateur	Code article	Connexion tube	Connexion tête	Kv (m^3/h à BP 2k)	Qté
3/8''	**R855423**	3/8''	M30	0,028 - 0,490	10
1/2''	**R855424**	1/2''	M30	0,028 - 0,490	10
3/4''	**R855426**	3/4''	M30	0,028 - 0,490	10

Livré avec outil de réglage

RACCORDS POUR ROBINETS P.288-291

CORPS THERMOSTATIQUE À KV RÉGLABLE DROIT MÂLE M30

R855E

Tête M30, dimensions EN215 DIN - Métal / métal



Connexion radiateur	Code article	Connexion tube	Connexion tête	Kv (m^3/h à BP 2k)	Qté
1/2''	**R855324**	Mâle 3/4'' E	M30 x 1,5	0,028 - 0,490	10

Livré avec outil de réglage

CORPS THERMOSTATIQUE À KV RÉGLABLE ÉQUERRE INVERSE MÂLE M30

R857ED

Tête M30, dimensions EN215 DIN - Métal / métal



Connexion radiateur	Code article	Connexion tube	Connexion tête	Kv (m^3/h à BP 2k)	Qté
1/2''	**R857324**	Mâle 3/4'' E	M30 x 1,5	0,028 - 0,490	10

Livré avec outil de réglage

INSERT THERMOSTATIQUE

R5814D

Pour Kv réglable, 4 kg, M30



Code article	Taille de valve	Connexion tête	Kv (m^3/h à BP 2k)	Qté
R581430	3/8'' - 1/2'' - 3/4''	M30 x 1,5	0,028 - 0,490	10

OUTIL DE PRÉ-RÉGLAGE POUR ROBINET À KV RÉGLABLE

R5837

Fourni avec les robinets



Code article	Qté
R583730	1

ACCESSOIRES POUR CORPS THERMOSTATIQUES M30

COMMANDE MANUELLE

506



Code article	Connexion	Qté
L140001001	M28 et M30 x 1,5	10

COMMANDE MANUELLE AVEC ÉCROU MÉTAL

505



Code article	Connexion robinet	Qté
505005	M28 x 1,5	10
505030	M30 x 1,5	10

ACCESSOIRES ANCIENNE GAMME (AVANT 2014)

OUTIL DE PRÉ-RÉGLAGE POUR ROBINET À KV RÉGLABLE

5837



Code article	Qté
583730	1

ADAPTATEUR M28

81200

Adapté aux anciennes robinnetterie Sopac et Jaeger



Code article	Qté
812000	10

SYSTÈME D'ÉTANCHÉITÉ INTERCHANGEABLE

5810

Pour Kv fixe, série F, M28



Code article	Qté
810500	20

INSERTS THERMOSTATIQUES

5815

Kv fixe, 2Kg, compatible EuroSAR 3/8" et 1/2", M28
Pour robinet thermosatique avant 2013 ou robinet manuel



Code article	Taille de valve	Kv (m^3/h à BP 2k)	Qté
815530	3/8''	0,34	10
815555	1/2''	0,64	10

5816

Kv fixe, 2 Kg, compatible EuroSAR 3/4", M28



Code article	Taille de valve	Kv (m^3/h à BP 2k)	Qté
816590	3/4''	0,95	10

5814

Kv réglable, 2 kg, M28



Code article	Taille de valve	Kv (m^3/h à BP 2k)	Qté
581400	3/8'' - 1/2'' - 3/4''	0,025 -0,50	10

D5814

Kv réglable, 4Kg, M30



Code article	Taille de valve	Kv (m^3/h à BP 2k)	Qté
581430	3/8'' - 1/2'' - 3/4''	0,025 - 0,500	10

ROBINETS THERMOSTATIQUES BITUBE 4 VOIES

ROBINET THERMOSTATIQUE 4 VOIES - KV FIXE ALIMENTATION HORIZONTALE M28

920E

Régulation, équilibrage, isolement



Connexion radiateur	Code article	Connexion tube	Connexion tête	Entraxe (mm)	Kv (m^3/h à BP 2k)	Qté
1/2''	**920022**	Mâle M22	M28 x 1,5	35	0,55	5

920A

Régulation, équilibrage, isolement, joint plat



Connexion radiateur	Code article	Connexion tube	Connexion tête	Entraxe (mm)	Kv (m^3/h à BP 2k)	Qté
1/2''	**920105**	Mâle 1/2''	M28 x 1,5	35	0,55	5

ROBINET THERMOSTATIQUE 4 VOIES - KV FIXE ALIMENTATION VERTICALE M28

921E

Régulation, équilibrage, isolement



Connexion radiateur	Code article	Connexion tube	Connexion tête	Entraxe (mm)	Kv (m^3/h à BP 2k)	Qté
1/2''	**921422**	Mâle M22	M28 x 1,5	35	0,55	5

INSERT THERMOSTATIQUE

R5815

Kv fixe, 3Kg, compatible corps thermostatique KV fixe NF et EuroSAR 3/8" et 1/2" - M28



Code article	Taille de valve	Connexion tête	Kv (m^3/h à BP 2k)	Qté
R815555	3/8'' - 1/2''	M28 x 1,5	0,55	10

RACCORDS POUR ROBINETS P.288-291

ROBINET THERMOSTATIQUE 4 VOIES - KV FIXE ALIMENTATION VERTICALE M30

D921

Régulation, équilibrage, isolement



Connexion radiateur	Code article	Connexion tube	Connexion tête	Entraxe (mm)	Kv (m^3/h à BP 2k)	Qté
1/2''	**921406**	Mâle 3/4'' E	M30 x 1,5	50	0,55	5

CANNE D'INJECTION

4439S



Code article	Qté
VSB20C00	1

ALLONGE POUR CANNE D'INJECTION

4439



Code article	d (mm)	L (mm)	Qté
443900	12	300	1

DOUILLE CONIQUE POUR LANCE D'INJECTION

L4826

Dimensions	Code article	Qté
1/2''	VPD00B33	1

ROBINET THERMOSTATIQUE À CONNEXION CENTRALE

FLEXOSAR

Montage universel, droit ou gauche, mur ou sol, pour radiateur femelle 1/2" ou mâle 3/4"



EXISTE AUSSI AVEC LA TECHNOLOGIE AUTOSAR (P.232)

Connexion radiateur	Code article	Connexion tube	Connexion tête	Entraxe (mm)	Qté
M 1/2''	**L234005001**	3/4'' Eurocône	M30 x 1,5	50	1
F 3/4" ou F 3/4" E	**L234009001**	3/4'' Eurocône	M30 x 1,5	50	1

ROBINETS THERMOSTATIQUES BITUBE 4 VOIES

CACHE POUR FLEXOSAR

COVERS



Code article	Modèle	Forme	Sortie	Qté
N420008001	Chromé	Equerre	Gauche	1
N420007001	Blanc	Equerre	Gauche	1
N420006001	Blanc	Equerre	Droite	1

OUTIL DE RÉGLAGE POUR FLEXOSAR

FLEXOSAR SET



Code article	Qté
P400001001	10

RACCORDS DE RÉGLAGE

RACCORD DE RÉGLAGE À MÉMOIRE ÉQUERRE FEMELLE

3428

Isolement, réglage et mémoire - Métal / métal



Connexion radiateur	Code article	Connexion tube	Kvs (m³/h)	Qté
3/8''	428303	3/8''	1,5	5
1/2''	428304	1/2''	2,2	5
3/4''	428306	3/4''	4,2	5
1''	428008	1''	8	1

RACCORD DE RÉGLAGE À MÉMOIRE ÉQUERRE MÂLE

3428E

Isolement, réglage et mémoire
Métal / métal



Connexion radiateur	Code article	Connexion tube	Kvs (m³/h)	Qté
1/2''	428804	Mâle M22	2,2	10

RACCORD DE RÉGLAGE À MÉMOIRE DROIT FEMELLE

3429

Isolement, réglage et mémoire
Métal / métal



Connexion radiateur	Code article	Connexion tube	Kvs (m³/h)	Qté
3/8''	429303	3/8''	0,9	10
1/2''	429304	1/2''	1,8	5
3/4''	429306	3/4''	3,0	5
1''	429008	1''	5,5	1

RACCORDS POUR ROBINETS P.288-291

RACCORDS DE RÉGLAGE

RACCORD DE RÉGLAGE À MÉMOIRE DROIT MÂLE

3429E

Isolement, réglage et mémoire
Métal / métal



Connexion radiateur	Code article	Connexion tube	Kvs (m³/h)	Qté
1/2''	**429804**	Mâle M22	1,8	5

RACCORD DE RÉGLAGE À MÉMOIRE ET VIDANGE ÉQUERRE FEMELLE

4468

Isolement, réglage, mémoire et vidange
Métal / métal



Connexion radiateur	Code article	Connexion tube	Kvs (m³/h)	Qté
3/8''	**427803**	3/8''	2,0	10
1/2''	**427804**	1/2''	2,2	5
3/4''	**427806**	3/4''	2,2	5

RACCORD DE RÉGLAGE À MÉMOIRE ET VIDANGE DROIT FEMELLE

4469

Isolement, réglage, mémoire et vidange
Métal / métal



Connexion radiateur	Code article	Connexion tube	Kvs (m³/h)	Qté
3/8''	**427903**	3/8''	1,0	10
1/2''	**427904**	1/2''	1,8	5
3/4''	**427906**	3/4''	2,2	5

RACCORDS POUR ROBINETS P.288-291

BOUCHON NICKELÉ NON PLOMBABLE

460N

Pour raccords de réglage 3428 - 3429



Dimensions	Code article	Qté
3/8'' - 1/2''	**560143**	1
3/4''	**560106**	1

OUTIL DE VIDANGE POUR RACCORD DE RÉGLAGE

460C

Pour raccords de réglage avec fonction vidange



Code article	Qté
560200	1

CLÉ DE RÉGLAGE POUR RACCORD DE RÉGLAGE ET PURGEUR 375

334



Code article	Qté
550334	1

UNIONS

COUDE MÂLE-FEMELLE À VISSER

3107U



Dimensions	Code article	Qté
3/8''	490103	25
1/2''	490104	20
3/4''	490106	10
1''	490008	10

COUDE MÂLE - FEMELLE À VISSER NICKELÉ

3107UN



Dimensions	Code article	Qté
3/8''	**490203**	25
1/2''	**490204**	20
3/4''	**490206**	10

RACCORD UNION DROIT MÂLE - FEMELLE

3108U



Dimensions	Code article	Qté
3/8"	**491103**	25
1/2"	**491104**	20
3/4"	**491106**	10
1"	**491008**	10
1"1/4	**491010**	10

RACCORD UNION DROIT MÂLE - FEMELLE NICKELÉ

3108UN



Dimensions	Code article	Qté
3/8"	**491203**	1
1/2"	**491204**	1
3/4"	**491206**	10

RACCORDS POUR ROBINETS P.288-291

DISTRIBUTEURS - STANDARD BITUBE

DISTRIBUTEURS À SORTIE VERTICALE

915A
Avec isolement et mémoire
Joint plat - métal / métal



Connexion radiateur	Code article	Connexion tube	Entraxe (mm)	Qté
1/2''	**438954**	Mâle 1/2''	35	5

D915
Avec isolement et mémoire
Métal / métal



Connexion radiateur	Code article	Connexion tube	Entraxe (mm)	Qté
1/2''	**915406**	3/4'' Eurocône	50	5

915E
Avec isolement et mémoire
Métal / métal



Connexion radiateur	Code article	Connexion tube	Entraxe (mm)	Qté
1/2''	**438922**	Mâle M22	35	5

915EJT
Avec isolement et mémoire
Double joint torique



Connexion radiateur	Code article	Connexion tube	Entraxe (mm)	Qté
1/2''JT	**438922B**	Mâle M22	35	5

DISTRIBUTEURS À SORTIE HORIZONTALE

916E
Avec isolement et mémoire
Métal / métal



Connexion radiateur	Code article	Connexion tube	Entraxe (mm)	Qté
1/2''	**916422**	Mâle M22	35	5

916EJT
Avec isolement et mémoire
Double joint torique



Connexion radiateur	Code article	Connexion tube	Entraxe (mm)	Qté
1/2''JT	**916422B**	Mâle M22	35	5

RACCORDS POUR ROBINETS P.288-291

DISTRIBUTEURS - STANDARD BITUBE

DISTRIBUTEURS UNIVERSELS À SORTIE ORIENTABLE VERTICALE OU LATÉRALE

638

Avec isolement et mémoire
Mono et bitube
Métal / métal



Connexion radiateur	Code article	Connexion tube	Entraxe (mm)	Qté
1/2''	**638022**	Mâle M22	35	5
1/2''	**6380224**	Mâle M22	40	5

638D

Avec isolement et mémoire
Mono et bitube
Métal / métal



Connexion radiateur	Code article	Connexion tube	Entraxe (mm)	Qté
1/2''	**638034**	Mâle 3/4'' Eurocône	50	5

RACCORD MÉCANIQUE DU DISTRIBUTEUR AU TUBE

823RMC

Fourni avec le distributeur
Pour tube chromé 439T



Dimensions	Code article	Qté
M22-15	**823415**	10

RACCORD MÉCANIQUE DU ROBINET AU TUBE

824RMC

Pour tube chromé 439T



Dimensions	Code article	Qté
15-M1/2''	**824402**	2

TUBE DE LIAISON

439T



Code article	d (mm)	L (mm)	Qté
559110	15	1100	10

ASTUCE

AVANTAGES DU DISTRIBUTEUR UNIVERSEL



Le distributeur universel, un seul produit :
- pour les tubes venant du sol ou des murs
- pour les installations mono ou bitube

RACCORDS POUR ROBINETS P.288-291

ROBINETS MANUELS EUROSAR À DOUBLE RÉGLAGE

ROBINETS MANUELS EUROSAR ÉQUERRE FEMELLE

408
Non thermostatisable - Métal / métal



Connexion radiateur	Code article	Connexion tube	Kvs (m³/h)	Qté
1''	408008	1''	8,5	1

408U
Thermostatisable - Métal / métal



Connexion radiateur	Code article	Connexion tube	Kvs (m³/h)	Qté
3/8''	408203	3/8''	1,7	10
1/2''	408204	1/2''	1,9	10
3/4''	408206	3/4''	3,3	5

408UJT
Thermostatisable - Double joint torique



Connexion radiateur	Code article	Connexion tube	Kvs (m³/h)	Qté
3/8''JT	408203B	3/8''	1,7	10
1/2''JT	408204B	1/2''	1,9	10

ROBINETS MANUELS EUROSAR ÉQUERRE MÂLE

408E
Thermostatisable - Métal / métal



Connexion radiateur	Code article	Connexion tube	Kvs (m³/h)	Qté
1/2'	408704	Mâle M22	1,9	10

408EJT
Thermostatisable - Double joint torique



Connexion radiateur	Code article	Connexion tube	Kvs (m³/h)	Qté
3/8''JT	408713B	Mâle M22	1,7	10
1/2''JT	408704B	Mâle M22	1,9	10

ROBINETS MANUELS EUROSAR DROIT FEMELLE

409
Non-thermostatisable - Métal / métal



Connexion radiateur	Code article	Connexion tube	Kvs (m³/h)	Qté
1''	409208	1''	6,5	1

409U
Thermostatisable - Métal / métal



Connexion radiateur	Code article	Connexion tube	Kvs (m³/h)	Qté
3/8''	409203	3/8''	1	10
1/2''	409204	1/2''	1,25	10
3/4''	409206	3/4''	2,50	5

RACCORDS POUR ROBINETS P.288-291

ROBINETS MANUELS EUROSAR À DOUBLE RÉGLAGE

ROBINET MANUEL EUROSAR DROIT FEMELLE

409UJT

Thermostatisable - Double joint torique



Connexion radiateur	Code article	Connexion tube	Kvs (m³/h à BP 2k)	Qté
1/2''JT	**409204B**	1/2''	1,25	10

ROBINET MANUEL EUROSAR DROIT MÂLE

409EJT

Thermostatisable - Double joint torique



Connexion radiateur	Code article	Connexion tube	Kvs (m³/h)	Qté
1/2''JT	**409704B**	Mâle M22	1,25	10

ROBINET MANUEL EUROSAR DROIT AVEC COUDE FEMELLE

409UCB

Thermostatisable - Métal / métal



Connexion radiateur	Code article	Connexion tube	Kvs (m³/h)	Qté
1/2'' coude	**409505**	1/2''	1,25	10

ROBINET MANUEL EUROSAR DROIT AVEC COUDE MÂLE

409ECB

Thermostatisable - Métal / métal



Connexion radiateur	Code article	Connexion tube	Kvs (m³/h)	Qté
1/2'' coude	**409724**	Mâle M22	1,25	10

ROBINET MANUEL EUROSAR ÉQUERRE INVERSE MÂLE

508EJT

Thermostatisable - Double joint torique



Connexion radiateur	Code article	Connexion tube	Kvs (m³/h)	Qté
1/2''JT	**508704B**	Mâle M22	1,25	5

MÉCANISME POUR ROBINET MANUEL DOUBLE RÉGLAGE

5813

Pour robinets manuels 408U, 409U et 508



Code article	Modèle	Entraxe (mm)	Qté
813503	3/8'' - 1/2''	7 mm	10
813506	3/4''	7 mm	10

CLÉ DE RÉGLAGE POUR DOUBLE RÉGLAGE

135



Code article	Qté
550135	1

VOLANT ET VIS POUR ROBINET DE RADIATEUR

516 - 518



Code article	Modèle	d	L (mm)	Longueur de vis	Qté
M540001001	Carré de 7 mm, EuroSar > 06/88	43	42	5 mm	1
M540002001	Carré de 7,5 mm, EuroSar < 06/88	43	33	6 mm	1
M540003001	Carré de 8 mm, EuroSar < 06/88	43	36	6 mm	1

ROBINETS MANUELS EUROSAR À SIMPLE RÉGLAGE

ROBINETS MANUELS EUROSAR ÉQUERRE FEMELLE

418U
Thermostatisable - Métal / métal



Connexion radiateur	Code article	Connexion tube	Kvs (m³/h)	Qté
3/8''	**418203**	3/8''	1,7	10
1/2''	**418204**	1/2''	1,9	10
3/4''	**418206**	3/4''	3,3	5

418UJT
Thermostatisable - Double joint torique



Connexion radiateur	Code article	Connexion tube	Kvs (m³/h)	Qté
3/8''JT	**418203B**	3/8''	1,7	10
1/2''JT	**418204B**	1/2''	1,9	10

418
Non thermostatisable - Métal / métal



Connexion radiateur	Code article	Connexion tube	Kvs (m³/h)	Qté
1''	418208	1''	8,5	1

ROBINETS MANUELS EUROSAR ÉQUERRE MÂLE

418E
Thermostatisable - Métal / métal



Connexion radiateur	Code article	Connexion tube	Kvs (m³/h)	Qté
1/2''	**418704**	Mâle M22	1,9	10

418EJT
Thermostatisable - Double joint torique



Connexion radiateur	Code article	Connexion tube	Kvs (m³/h)	Qté
3/8''JT	**418713B**	Mâle M22	1,7	10
1/2''JT	**418704B**	Mâle M22	1,9	10

ROBINET MANUEL EUROSAR DROIT FEMELLE

419U
Thermostatisable - Métal / métal



Connexion radiateur	Code article	Connexion tube	Kvs (m³/h)	Qté
3/8''	**419203**	3/8''	1	10
1/2''	**419204**	1/2''	1,25	10
3/4''	**419206**	3/4''	2,50	5

419
Non thermostatisable - Métal / métal



Connexion radiateur	Code article	Connexion tube	Kvs (m³/h)	Qté
1''	**419208**	1''	6,5	1

RACCORDS POUR ROBINETS P.288-291

ROBINETS MANUELS EUROSAR À SIMPLE RÉGLAGE

ROBINET MANUEL EUROSAR DROIT FEMELLE

419UJT

Thermostatisable - Double joint torique



Connexion radiateur	Code article	Connexion tube	Kvs (m³/h)	Qté
3/8''JT	419203B	3/8''	1	10
1/2''JT	419204B	1/2''	1,25	10

ROBINET MANUEL EUROSAR DROIT MÂLE

419E

Thermostatisable - Métal / métal



Connexion radiateur	Code article	Connexion tube	Kvs (m³/h)	Qté
1/2''	419704	Mâle M22	1,25	10

ROBINET MANUEL EUROSAR DROIT AVEC COUDE FEMELLE

419CB

Thermostatisable - Métal / métal



Connexion radiateur	Code article	Connexion tube	Kvs (m³/h)	Qté
1/2'' coude	419804	1/2''	1,25	10

CONSEIL

DU MANUEL AU THERMOSTATIQUE



Le système EUROSAR permet de transformer facilement, à l'aide de l'outil COMAP 5831, un robinet manuel en robinet thermostatique sans démontage du corps, ni vidange de l'installation.

MÉCANISME POUR ROBINET MANUEL SIMPLE RÉGLAGE

5812

Pour robinets manuels 418U, 418E, 419U, 419E et 419CB



Code article	Modèle	Square	Qté
812503	3/8'' - 1/2''	7 mm	10
812506	3/4''	7 mm	10

VOLANT ET VIS POUR ROBINET DE RADIATEUR

516 - 518



Code article	Modèle	d	L (mm)	Longueur de vis	Qté
M540001001	Carré de 7 mm, EuroSar > 06/88	43	42	5 mm	1
M540002001	Carré de 7,5 mm, EuroSar < 06/88	43	33	6 mm	1
M540003001	Carré de 8 mm, EuroSar < 06/88	43	36	6 mm	1

INSERTS THERMOSTATIQUES

5815

Kv fixe, 2Kg, compatible EuroSAR 3/8" et 1/2", M28
Pour robinet thermosatique avant 2013 ou robinet manuel



Code article	Taille de valve	Kv (m³/h à BP 2k)	Qté
815530	3/8''	0,34	10
815555	1/2''	0,64	10

5816

Kv fixe, 2 Kg, compatible EuroSAR 3/4", M28



Code article	Taille de valve	Kv (m3/h à BP 2k)	Qté
816590	3/4''	0,95	10

ROBINETS MANUELS UNIVERSAR

ROBINET MANUEL DOUBLE RÉGLAGLE UNIVERSAR ÉQUERRE FEMELLE

R448B

Thermostatisable
Double joint torique



Connexion radiateur	Code article	Connexion tube	Kvs (m³/h)	Qté
1/2''JT	**R448204B**	F 1/2''	0,075 - 1,800	10

ROBINET MANUEL DOUBLE RÉGLAGLE UNIVERSAR DROIT MÂLE

R449EB

Thermostatisable
Double joint torique



Connexion radiateur	Code article	Connexion tube	Kvs (m³/h)	Qté
1/2''JT	**R449704B**	Mâle M22	0,075 - 1,350	10

ROBINET MANUEL DOUBLE RÉGLAGLE UNIVERSAR ÉQUERRE MÂLE

R448EB

Thermostatisable
Double joint torique



Connexion radiateur	Code article	Connexion tube	Kvs (m³/h)	Qté
1/2''JT	**R448704B**	Mâle M22	0,075 - 1,800	10

ROBINET MANUEL DOUBLE RÉGLAGLE UNIVERSAR DROIT À COUDE FEMELLE

R449CB

Thermostatisable
Double joint torique



Connexion radiateur	Code article	Connexion tube	Kvs (m³/h)	Qté
1/2''JT coude	**R449204CB**	1/2''	0,075 - 1,350	10

ROBINET MANUEL DOUBLE RÉGLAGLE UNIVERSAR DROIT FEMELLE

R449B

Thermostatisable
Double joint torique



Connexion radiateur	Code article	Connexion tube	Kvs (m³/h)	Qté
1/2''JT	**R449204B**	1/2''	0,160 - 1,350	10

ROBINET MANUEL DOUBLE RÉGLAGLE UNIVERSAR DROIT À COUDE MÂLE

R449ECB

Thermostatisable
Double joint torique



Dimensions	Code article	Connexion	Kvs (m³/h)	Qté
1/2''JT coude	**R449704CB**	Mâle M22	0,075 - 1,350	10

RACCORDS POUR ROBINETS P.288-291

ROBINETS MANUELS UNIVERSAR

CARTOUCHE ROBINETTERIE MANUELLE UNIVERSAR

5819



Code article	Kvs (m^3/h à BP 2k)	Qté
819505	0,075 - 1,800	1
819554	0,015 - 0,500	1

VOLANT VIS R448 - R449

519



Code article	Qté
519001	1

VALISE KIT DE REMPLACEMENT

5831

Possibilité d'intervention avec l'installation en fonctionnement. Compatible Autosar



Code article	Qté
P120003001	1

KIT M28 - M30 DOUILLE NOUVEAU MODÈLE

5831AAC

Pour Démobloc ancien modèle, avant 2017 (P120001001)



Dimensions	Code article	Qté
17 - 19	P120002001	1

ASTUCE

AVANTAGES DE L'UNIVERSAR



- Raccord manuel à Kv réglable sans outil
- Lecture directe du réglage effectué
- Gain de temps et fiabilité

Kits hydrocâblés

La solution complète et fiable, qui assure un gain de temps considérable en construction neuve, pour radiateurs simple, double ou triple panneaux. Les kits hydrocâblés à Kv réglable et auto-équilibrant AutoSar sont composés de corps thermostatiques et de raccords de réglage.



APPLICATIONS

Cette gamme est utilisée en chantier pour les installations de chauffage bitube.

BÉNÉFICES

PRATICITÉ ET RAPIDITÉ :
- Fiabilité et gain de temps sur les chantiers
- Une seule référence et un sachet unique qui regroupe tout le nécessaire pour le réglage et le raccordement du radiateur.

EXCELLENTES PERFORMANCES :
- Il se combine avec la tête thermostatique Sensity (une des meilleures Vt du marché) pour une installation aux performances énergétiques excellentes.

QUALITÉ FRANÇAISE :
- Tous les corps et raccords thermostatiques COMAP sont fabriqués en France par l'usine COMAP d'Abbeville dans la Somme.

ADAPTABILITÉ :
- Raccordement possible avec toutes les technologies : sertissage, raccords à compression, connexion instantanée et tous types de réseaux : PER, multicouche ou cuivre
- La canne est orientable pour une adaptation parfaite aux installations.

GARANTIE* 5 ANS
ROBINETS THERMOSTATIQUES

GARANTIE* 10 ANS
ROBINETS MANUELS

** Pour plus de précisions sur les termes et applications de la garantie, veuillez consulter les conditions de garantie COMAP*

GUIDE DE CHOIX

Pour radiateurs type 11 et type 21 :

Matériau utilisé	Connexion Tube	Type de raccordement	Forme	Type de robinet	Code article
Cuivre / PER	12	Instantané	Equerre inverse	Thermostatique	R857321H
Multicouche	16	A sertir	Equerre inverse	Thermostatique	R857461H
			Equerre		R858461H
PER	12	A sertir	Equerre inverse	Thermostatique	R857121H
				Manuel	R857121MH
				Thermostatique (Auto-équilibrant)	R867121H
			Equerre	Thermostatique	R858121H
		A glissement	Equerre inverse	Thermostatique	R857221H
				Manuel	R857221MH
				Thermostatique (Auto-équilibrant)	R867221H
			Equerre	Thermostatique	R858221H
	16	A sertir	Equerre inverse	Thermostatique	R857161H
			Equerre		R858161H
		A glissement	Equerre inverse		R857261H
			Equerre		R858261H
Tous	M22 (avec raccord adapté au type de tube	A compression	Equerre inverse	Thermostatique	R8570M3H
			Equerre		R8580M3H

Pour radiateurs type T22 et type 33 :

Matériau utilisé	Connexion Tube	Type de raccordement	Forme	Type de robinet	Code article
Cuivre / PER	12	Instantané	Equerre inverse	Thermostatique	R857322H
Multicouche	16	A sertir	Equerre inverse	Thermostatique	R857462H
			Equerre		R858462H
PER	12	A sertir	Equerre inverse	Thermostatique	R857122H
				Manuel	R857122MH
				Thermostatique (Auto-équilibrant)	R867122H
			Equerre	Thermostatique	R858122H
		A glissement	Equerre inverse	Thermostatique	R857222H
				Manuel	R857222MH
				Thermostatique (Auto-équilibrant)	R867222H
			Equerre	Thermostatique	R858222H
	16	A sertir	Equerre inverse	Thermostatique	R857162H
			Equerre		R858162H
		A glissement	Equerre inverse		R857262H
			Equerre		R858262H
Tous	M22 (avec raccord adapté au type de tube	A compression	Equerre inverse	Thermostatique	R8570M3H
			Equerre		R8580M3H

KITS HYDROCÂBLÉS THERMOSTATIQUES À KV RÉGLABLE ÉQUERRE INVERSE POUR RADIATEUR TYPE 11 ET TYPE 21

KIT ROBINETTERIE THERMOSTATIQUE ÉQUERRE INVERSE À SERTIR MULTICOUCHE

R857CS

Pour radiateur T11 et T21 - Double joint torique
Profil TH, H ou U



Connexion radiateur	Code article	Connexion tube	Connexion tête	Qté
1/2'' JT	R857461H	16	M30 x 1,5	1

KIT ROBINETTERIE THERMOSTATIQUE ÉQUERRE INVERSE À GLISSEMENT PER

R857CPG

Pour radiateur T11 et T21 - Double joint torique



Connexion radiateur	Code article	Connexion tube	Connexion tête	Qté
1/2'' JT	R857221H	12	M30 x 1,5	1
1/2'' JT	R857261H	16	M30 x 1,5	1

KIT ROBINETTERIE THERMOSTATIQUE ÉQUERRE INVERSE À SERTIR PER

R857CPS

Pour radiateur T11 et T21 - Double joint torique



Connexion radiateur	Code article	Connexion tube	Connexion tête	Qté
1/2'' JT	R857121H	12	M30 x 1,5	1
1/2'' JT	R857161H	16	M30 x 1,5	1

KIT ROBINETTERIE THERMOSTATIQUE ÉQUERRE INVERSE À COMPRESSION M22 SÉRIE E

R857R

Pour simple, double et triple panneau - Double joint torique



Connexion radiateur	Code article	Connexion tube	Connexion tête	Qté
1/2'' JT	R8570M3H	M22	M30 x 1,5	1

KIT ROBINETTERIE THERMOSTATIQUE ÉQUERRE INVERSE INSTANTANÉ PER OU CUIVRE

R857CT

Pour radiateur T11 et T21 - Double joint torique



Connexion radiateur	Code article	Connexion tube	Connexion tête	Qté
1/2'' JT	R857321H	12	M30 x 1,5	1

KITS HYDROCÂBLÉS THERMOSTATIQUES À KV RÉGLABLE ÉQUERRE POUR RADIATEUR TYPE 11 ET TYPE 21

KIT ROBINETTERIE THERMOSTATIQUE ÉQUERRE À SERTIR MULTICOUCHE

R858CS

Pour radiateur T11 et T21 - Double joint torique
Profil TH, H ou U



Connexion radiateur	Code article	Connexion tube	Connexion tête	Qté
1/2'' JT	R858461H	16	M30 x 1,5	1

KIT ROBINETTERIE THERMOSTATIQUE ÉQUERRE À GLISSEMENT PER

R858CPG

Pour radiateur T11 et T21 - Double joint torique



Connexion radiateur	Code article	Connexion tube	Connexion tête	Qté
1/2'' JT	R858221H	12	M30 x 1,5	1
1/2'' JT	R858261H	16	M30 x 1,5	1

KIT ROBINETTERIE THERMOSTATIQUE ÉQUERRE À SERTIR PER

R858CPS

Pour radiateur T11 et T21 - Double joint torique



Connexion radiateur	Code article	Connexion tube	Connexion tête	Qté
1/2'' JT	R858121H	12	M30 x 1,5	1
1/2'' JT	R858161H	16	M30 x 1,5	1

KIT ROBINETTERIE THERMOSTATIQUE ÉQUERRE À COMPRESSION M22 SÉRIE E

R858R

Pour simple, double et triple panneau - Double joint torique



Connexion radiateur	Code article	Connexion tube	Connexion tête	Qté
1/2'' JT	R8580M3H	M22	M30 x 1,5	1

KITS HYDROCÂBLÉS THERMOSTATIQUES AUTOSAR AUTO-ÉQUILIBRANTS ÉQUERRE INVERSE POUR RADIATEUR TYPE 11 ET TYPE 21

KIT ROBINETTERIE THERMOSTATIQUE ÉQUERRE INVERSE À SERTIR PER

R867CPS

Pour radiateur T11 et T21 - Double joint torique



Connexion radiateur	Code article	Connexion tube	Connexion tête	Qté
1/2'' JT	R867121H	12	M30 x 1,5	1

KIT ROBINETTERIE THERMOSTATIQUE ÉQUERRE INVERSE À GLISSEMENT PER

R867CPG

Pour radiateur T11 et T21 - Double joint torique



Connexion radiateur	Code article	Connexion tube	Connexion tête	Qté
1/2'' JT	R867221H	12	M30 x 1,5	1

KITS HYDROCÂBLÉS MANUELS ÉQUERRE INVERSE POUR RADIATEUR TYPE 11 ET TYPE 21

KIT ROBINETTERIE MANUELLE THERMOSTATISABLE ÉQUERRE INVERSE À SERTIR PER

R857CSM

Pour radiateur T11 et T21 - Double joint torique



Connexion radiateur	Code article	Connexion tube	Connexion tête	Qté
1/2'' JT	R857121MH	12	M30 x 1,5	1

KIT ROBINETTERIE MANUELLE THERMOSTATISABLE ÉQUERRE INVERSE À GLISSEMENT PER

R857CPGM

Pour radiateur T11 et T21 - Double joint torique



Connexion radiateur	Code article	Connexion tube	Connexion tête	Qté
1/2'' JT	R857221MH	12	M30 x 1,5	1

KITS HYDROCÂBLÉS THERMOSTATIQUES À KV RÉGLABLE ÉQUERRE INVERSE POUR RADIATEUR TYPE 22 ET TYPE 33

KIT ROBINETTERIE THERMOSTATIQUE ÉQUERRE INVERSE À SERTIR MULTICOUCHE

R857S

Pour radiateur T22 et T33 - Double joint torique
Profil U et TH



Connexion radiateur	Code article	Connexion tube	Connexion tête	Qté
1/2'' JT	R857462H	16	M30 x 1,5	1

KIT ROBINETTERIE THERMOSTATIQUE ÉQUERRE INVERSE À GLISSEMENT PER

R857PG

Pour radiateur T22 et T33 - Double joint torique



Connexion radiateur	Code article	Connexion tube	Connexion tête	Qté
1/2'' JT	R857222H	12	M30 x 1,5	1
1/2'' JT	R857262H	16	M30 x 1,5	1

KIT ROBINETTERIE THERMOSTATIQUE ÉQUERRE INVERSE À SERTIR PER

R857PS

Pour radiateur T22 et T33 - Double joint torique



Connexion radiateur	Code article	Connexion tube	Connexion tête	Qté
1/2'' JT	R857122H	12	M30 x 1,5	1
1/2'' JT	R857162H	16	M30 x 1,5	1

KIT ROBINETTERIE THERMOSTATIQUE ÉQUERRE INVERSE À COMPRESSION M22 SÉRIE E

R857R

Pour simple, double et triple panneau - Double joint torique



Connexion radiateur	Code article	Connexion tube	Connexion tête	Qté
1/2'' JT	R8570M3H	M22	M30 x 1,5	1

KIT ROBINETTERIE THERMOSTATIQUE ÉQUERRE INVERSE INSTANTANÉ PER OU CUIVRE

R857T

Pour radiateur T22 et T33 - Double joint torique



Connexion radiateur	Code article	Connexion tube	Connexion tête	Qté
1/2'' JT	R857322H	12	M30 x 1,5	1

KITS HYDROCÂBLÉS THERMOSTATIQUES À KV RÉGLABLE ÉQUERRE POUR RADIATEUR TYPE 22 ET TYPE 33

KIT ROBINETTERIE THERMOSTATIQUE ÉQUERRE À SERTIR MULTICOUCHE

R858S

Pour radiateur T22 et T33 - Double joint torique
Profil TH, H et U



Connexion radiateur	Code article	Connexion tube	Connexion tête	Qté
1/2'' JT	**R858462H**	16	M30 x 1,5	1

KIT ROBINETTERIE THERMOSTATIQUE ÉQUERRE À SERTIR PER

R858PS

Pour radiateur T22 et T33 - Double joint torique



Connexion radiateur	Code article	Connexion tube	Connexion tête	Qté
1/2'' JT	**R858122H**	12	M30 x 1,5	1
1/2'' JT	**R858162H**	16	M30 x 1,5	1

KIT ROBINETTERIE THERMOSTATIQUE ÉQUERRE À GLISSEMENT PER

R858PG

Pour radiateur T22 et T33 - Double joint torique



Connexion radiateur	Code article	Connexion tube	Connexion tête	Qté
1/2'' JT	**R858222H**	12	M30 x 1,5	1
1/2'' JT	**R858262H**	16	M30 x 1,5	1

KITS HYDROCÂBLÉS THERMOSTATIQUES AUTOSAR AUTO-ÉQUILIBRANTS ÉQUERRE INVERSE POUR RADIATEUR TYPE 22 ET TYPE 33

KIT ROBINETTERIE THERMOSTATIQUE ÉQUERRE INVERSE À SERTIR PER

R867PS

Pour radiateur T22 et T33 - Double joint torique



Connexion radiateur	Code article	Connexion tube	Connexion tête	Qté
1/2'' JT	R867122H	12	M30 x 1,5	1

KIT ROBINETTERIE THERMOSTATIQUE ÉQUERRE INVERSE À GLISSEMENT PER

R867PG

Pour radiateur T22 et T33 - Double joint torique



Connexion radiateur	Code article	Connexion tube	Connexion tête	Qté
1/2'' JT	R867222H	12	M30 x 1,5	1

KITS HYDROCÂBLÉS MANUELS ÉQUERRE INVERSE POUR RADIATEUR TYPE 22 ET TYPE 33

KIT ROBINETTERIE MANUELLE THERMOSTATISABLE ÉQUERRE INVERSE À SERTIR PER

R857SM

Pour radiateur T22 et T33 - Double joint torique



Connexion radiateur	Code article	Connexion tube	Connexion tête	Qté
1/2'' JT	R857122MH	12	M30 x 1,5	1

KIT ROBINETTERIE MANUELLE THERMOSTATISABLE ÉQUERRE INVERSE À GLISSEMENT PER

R857PGM

Pour radiateur T22 et T33 - Double joint torique



Connexion radiateur	Code article	Connexion tube	Connexion tête	Qté
1/2'' JT	R857222MH	12	M30 x 1,5	1

KITS DE ROBINETTERIE THERMOSTATIQUE BITUBE

KIT SENSO + CORPS ÉQUERRE FEMELLE M28

R808SENSO

Kv fixe
Métal / métal



Connexion radiateur	Code article	Connexion tube	Connexion tête	Kv (m^3/h à BP 2k)	Qté
3/8''	RK8086032	3/8''	M28 x 1,5	0,55	1
1/2''	RK8086042	1/2''	M28 x 1,5	0,55	1

KIT SENSO + CORPS ÉQUERRE FEMELLE M28 + RACCORD DE RÉGLAGE 2 FONCTIONS

RK808SENSO

Kv fixe
Métal / métal



Connexion radiateur	Code article	Connexion tube	Connexion tête	Kv (m^3/h à BP 2k)	Qté
3/8''	RK8086034	3/8''	M28 x 1,5	0,55	1
1/2''	RK8086048	1/2''	M28 x 1,5	0,55	1

KIT THERMOSTATIQUE BITUBE KV RÉGLABLE TUBES SORTIE DU SOL M28

532TLE

Senso + R859ECB + 915E + 835
Kv réglable
Double joint torique



Connexion radiateur	Code article	Connexion tube	Connexion tête	Entraxe (mm)	Kv (m^3/h à BP 2k)	Qté
1/2''JT	RK859724	Mâle M22	M28 x 1,5	35	0,028 - 0,490	1

534TLE

Senso + R857EB + 915E + 835
Kv réglable
Double joint torique



Connexion radiateur	Code article	Connexion tube	Connexion tête	Entraxe (mm)	Kv (m^3/h à BP 2k)	Qté
1/2''JT	RK8577241	Mâle M22	M28x1,5	35	0,028 - 0,49	1

KIT THERMOSTATIQUE BITUBE KV RÉGLABLE TUBES SORTIE DU MUR M28

532LTL

Senso + R859ECB + 916E + 835
Kv réglable
Double joint torique



Connexion radiateur	Code article	Connexion tube	Connexion tête	Kv (m^3/h à BP 2k)	Qté
1/2''JT	RK8597242	Mâle M22	M28 x 1,5	0,028 - 0,490	1

RACCORDS POUR ROBINETS P.288-291

KITS DE ROBINETTERIE MANUELLE BITUBE

ENSEMBLE MANUEL BITUBE ÉQUERRE SORTIE DU SOL

531EMB

408E + 915E
Double joint torique



Connexion radiateur	Code article	Connexion tube	Entraxe (mm)	Kvs (m^3/h)	Orientation tube	Qté
1/2''JT	**531134**	Mâle M22	35	1,9	Sol	1

ENSEMBLE MANUEL BITUBE DROIT AVEC COUDE SORTIE DU SOL

537EMB

409ECB + 915E
Double joint torique



Connexion radiateur	Code article	Connexion tube	Entraxe (mm)	Kvs (m^3/h)	Orientation tube	Qté
1/2''JT	**M620001001**	Mâle M22	35	1,25	Sol	1

ENSEMBLE MANUEL BITUBE ÉQUERRE INVERSE SORTIE DU SOL

531EM

508E + 915E
Double joint torique



Connexion radiateur	Code article	Connexion tube	Entraxe (mm)	Kvs (m^3/h)	Orientation tube	Qté
1/2''JT	**531144**	Mâle M22	35	1,25	Sol	1

TUBE DE LIAISON

439T



Code article	d (mm)	L (mm)	Qté
559110	15	1100	10

ACCESSOIRES

RACCORD MÉCANIQUE DU DISTRIBUTEUR AU TUBE

823RMC

Fourni avec le distributeur
Pour tube chromé 439T



Dimensions	Code article	Qté
M22-15	**823415**	10

RACCORD À COMPRESSION DU ROBINET AU TUBE

824RMC

Pour tube chromé 439T



Dimensions	Code article	Qté
15-M1/2''	**824402**	2

PURGEURS D'AIR & ACCESSOIRES

PURGEUR D'AIR À CARRÉ À VISSER

3070AP

Carré 4 mm



Dimensions	Code article	Qté
1/8''	467001	50
1/4''	467002	50

PURGEUR D'AIR À VOLANT À SOUDER

3070BCU



Dimensions	Code article	Qté
12	467312	50

PURGEUR D'AIR À VOLANT À VISSER

3070BP



Dimensions	Code article	Qté
1/8''	467101	50
1/4''	467102	50

ROBINET DE VIDANGE POUR RADIATEUR

575



Dimensions	Code article	Qté
1/8''	469003	50
1/4''	469002	50

CLÉ DE MANOEUVRE POUR PURGEUR À CARRÉ DE 4 MM

3060C



Dimensions	Code article	Qté
Carré 4 mm	466000	10

CLÉ DE RÉGLAGE POUR RACCORD DE RÉGLAGE ET PURGEUR 375

334



Code article	Qté
550334	1

CLÉ DE MONTAGE À CLIQUET POUR RACCORDS UNION DE ROBINET DE CHAUFFAGE

12AC



Dimensions	Code article	Valves	Qté
13 mm	550213U	1/2''	1

PURGEURS D'AIR & ACCESSOIRES

CLÉ DE MONTAGE POUR RACCORDS UNION DE ROBINET DE CHAUFFAGE

12U



Dimensions	Code article	Qté
3/8'' - 1/2'' - 3/4''	550121	1

CLÉ DE MONTAGE POUR RACCORDS UNION DE ROBINET DE CHAUFFAGE POUR 3/8"

12A



Dimensions	Code article	Valves	Qté
10 mm	550310	3/8''	1
13 mm	550313	1/2''	1
17 mm	550317	3/4''	1

Système monotube

COMAP propose une gamme pour installations en monotube, idéale pour les rénovations d'installations.

Cette gamme est composée de corps thermostatiques, de corps thermostatiques 4 voies, de distributeurs et de robinets manuels.

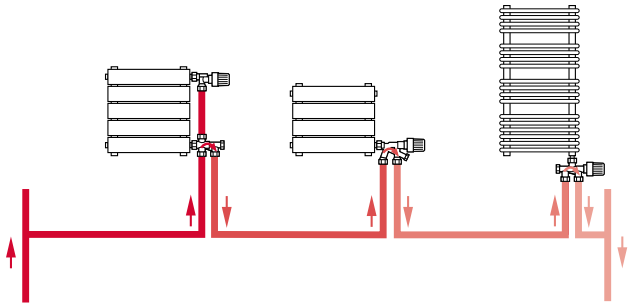

APPLICATIONS

Pour les réseaux en distribution monotube en manuel et en thermostatique.

BÉNÉFICES

DESIGN ET MODERNITÉ : COMAP propose les seules têtes thermostatiques personnalisables du marché.

EFFICACITÉ : les corps thermostatiques sont réversibles, sans bruit et incollables. Le Kv réglable permet un réglage progressif pour être toujours plus proche des valeurs demandées.

QUALITÉ FRANÇAISE : les produits de cette gamme sont fabriqués en France dans l'usine COMAP d'Abbeville.

POLYVALENCE : COMAP propose des corps aux formes différentes pour répondre à chaque configuration d'installation.

EXLUSIVITÉ : le distributeur universel, le produit unique pour les tubes venant du sol ou des murs, pour les installations mono ou bitubes.

GARANTIE* 5 ANS ROBINETS THERMOSTATIQUES

GARANTIE* 10 ANS ROBINETS MANUELS

** Pour plus de précision sur les termes et applications de la garantie, veuillez consulter les conditions de garantie COMAP*

CORPS THERMOSTATIQUES SÉRIE F KV FIXE GRAND DÉBIT

CORPS THERMOSTATIQUE À KV FIXE GRAND DÉBIT DROIT FEMELLE M28

R809Q

Tête M28, dimensions EN215 F - Métal / métal



Connexion radiateur	Code article	Connexion tube	Connexion tête	Kv (m^3/h à BP 2k)	Qté
1/2''	**R809604Q**	1/2''	M28 x 1,5	0,95	5

CORPS THERMOSTATIQUE À KV FIXE GRAND DÉBIT ÉQUERRE INVERSE FEMELLE M28

R807Q

Tête M28, dimensions EN215 F - Métal / métal



Connexion radiateur	Code article	Connexion tube	Connexion tête	Kv (m^3/h à BP 2k)	Qté
1/2''	**R807604Q**	1/2''	M28 x 1,5	0,95	5

CORPS THERMOSTATIQUE À KV FIXE GRAND DÉBIT DROIT AVEC COUDE FEMELLE M28

R809CQ

Tête M28, dimensions EN215 F - Métal / métal



Connexion radiateur	Code article	Connexion tube	Connexion tête	Kv (m^3/h à BP 2k)	Qté
1/2'' coude	**R809604QC**	1/2''	M28 x 1,5	0,95	10

CORPS THERMOSTATIQUE À KV FIXE GRAND DÉBIT DOUBLE ÉQUERRE FEMELLE M28

R806Q

Tête M28, raccordement équerre gauche ou droit EN215 F
Métal / métal



Connexion radiateur	Code article	Connexion tête	Connexion tube	Kv (m^3/h à BP 2k)	Qté
1/2''	**R806604Q**	M28 x 1,5	1/2''	0,95	5

RACCORDS POUR ROBINETS P.288-291

CORPS THERMOSTATIQUES SÉRIE DIN KV FIXE GRAND DÉBIT

CORPS THERMOSTATIQUE À KV FIXE GRAND DÉBIT ÉQUERRE FEMELLE M30

804R

Tête M30, dimensions EN215 DIN - Métal / métal



Connexion radiateur	Code article	Connexion tube	Connexion tête	Kv (m^3/h à BP 2k)	Kvs (m^3/h)	Qté
1/2''	L212001001	1/2''	M30 x1 ,5	1,2	4,5	1
3/4''	L212001002	3/4''	M30 x1 ,5	1,2	5	1

CORPS THERMOSTATIQUE À KV FIXE GRAND DÉBIT DROIT FEMELLE M30

805R

Tête M30, dimensions EN215 DIN - Métal / métal



Connexion radiateur	Code article	Connexion tube	Connexion tête	Kv (m^3/h à BP 2k)	Kvs (m^3/h)	Qté
1/2''	L212001003	1/2''	M30 x1 ,5	1,2	3,5	1
3/4''	L212001004	3/4''	M30 x1 ,5	1,2	3,5	1

COMMANDE MANUELLE

506



Code article	Connexion	Qté
L140001001	M28 et M30 x 1,5	10

COMMANDE MANUELLE AVEC ÉCROU MÉTAL

505



Code article	Connexion robinet	Qté
505030	M30 x 1,5	10
505005	M28 x 1,5	10

RACCORDS POUR ROBINETS P.288-291

ROBINETS MONOTUBES 4 VOIES

ROBINET THERMOSTATIQUE ALIMENTATION HORIZONTALE

444A

Tête M28 - Régulation, équilibrage, isolement, a = 0,45 - Joint plat



Connexion tube	Code article	Connexion tube	Connexion tête	Entraxe (mm)	Kv ouvert (m^3/h)	Kv fermé (m^3/h)	Qté
1/2''	**444604**	Mâle 1/2''	M28 x 1,5	35	2	1,15	5

444E

Tête M28 - Régulation, équilibrage, isolement, a = 0,45



Connexion radiateur	Code article	Connexion tube	Connexion tête	Entraxe (mm)	Kv ouvert (m^3/h)	Kv fermé (m^3/h)	Qté
1/2''	**444522**	Mâle M22	M28 x 1,5	35	2	1,15	5

ROBINET THERMOSTATIQUE ALIMENTATION VERTICALE

445

Tête M28

Régulation, équilibrage, isolement, a = 0,45



Connexion radiateur	Code article	Connexion tube	Connexion tête	Entraxe (mm)	Kv ouvert (m^3/h)	Kv fermé (m^3/h)	Qté
1/2''	**445422**	Mâle M22	M28 x 1,5	35	2	1,15	5

D445

Tête M30

Régulation, équilibrage, isolement, a=0,45



Connexion radiateur	Code article	Connexion tube	Connexion tête	Entraxe (mm)	Kv ouvert (m^3/h)	Kv fermé (m^3/h)	Qté
1/2''	**445406**	Mâle 3/4'' E	M30x1,5	50	2	1,15	2

ROBINETS MANUEL 4 VOIES SYSTÈME

443E



Connexion radiateur	Code article	Connexion tube	Entraxe (mm)	Kv (m^3/h)	Qté
1/2''	**443622**	Mâle M22	35	2	5

ALLONGE POUR CANNE D'INJECTION

4439

Améliore l'irrigation du radiateur



Code article	d (mm)	L (mm)	Quantité
443900	12	300	1

LANCE D'INJECTION POUR ROBINETS 4 VOIES

4439S



Code article	Quantité
VSB20C00	1

DOUILLE CONIQUE POUR LANCE D'INJECTION

L4826

Dimensions	Code article	Quantité
1/2''	VPD00B33	1

RACCORDS POUR ROBINETS P.288-291

DISTRIBUTEURS - STANDARD MONOTUBE

DISTRIBUTEURS À SORTIE VERTICALE

338
Sans isolement - Métal / métal
Livré avec raccord 824 RMC pour RTH



Connexion radiateur	Code article	Connexion tube	Entraxe (mm)	Qté
1/2''	**438322**	Mâle M22	35	5

538A
Avec isolement - Joint plat - métal / métal
Livré avec raccord 824 RMC pour RTH



Connexion radiateur	Code article	Connexion tube	Entraxe (mm)	Qté
1/2''	**438554**	1/2"	50	5

538E
Avec isolement - Métal / métal
Livré avec raccord 824 RMC pour RTH



Connexion radiateur	Code article	Connexion tube	Entraxe (mm)	Qté
1/2''	**438522**	Mâle M22	35	1

538EJT
Avec isolement - Double joint torique
Livré avec raccord 824 RMC pour RTH



Connexion radiateur	Code article	Connexion tube	Entraxe (mm)	Qté
1/2''JT	**438522B**	Mâle M22	35	5

DISTRIBUTEUR À SORTIE VERTICALE À ALIMENTATION INVERSÉE

538CI
Avec isolement - Métal / métal
Livré avec raccord 824 RMC pour RTH



Connexion radiateur	Code article	Connexion tube	Entraxe (mm)	Qté
1/2''	**538604**	Mâle M22	35	5

DISTRIBUTEUR À SORTIE VERTICALE

D538
Avec isolement - Métal / métal
Livré avec raccord 824 RMC pour RTH



Connexion radiateur	Code article	Connexion tube	Entraxe (mm)	Qté
1/2''	**538406**	Mâle 3/4'' Eurocône	50	5

DISTRIBUTEUR À SORTIE LATÉRALE

539
Avec isolement - Métal / métal
Livré avec raccord 824 RMC pour RTH



Connexion radiateur	Code article	Connexion tube	Entraxe (mm)	Qté
1/2''	**539422**	Mâle M22	35	5

RACCORDS POUR ROBINETS P.288-291

DISTRIBUTEURS UNIVERSELS & ACCESSOIRES

DISTRIBUTEURS UNIVERSELS À SORTIE ORIENTABLE VERTICALE OU LATÉRALE

638

Avec isolement et mémoire
Mono et bitube - Métal / métal



Connexion radiateur	Code article	Connexion tube	Entraxe (mm)	Qté
1/2''	**638022**	Mâle M22	35	5
1/2''	**6380224**	Mâle M22	40	5

638D

Avec isolement et mémoire
Mono et bitube - Métal / métal



Connexion radiateur	Code article	Connexion tube	Entraxe (mm)	Qté
1/2''	**638034**	Mâle 3/4'' Eurocône	50	5

TUBE DE LIAISON

439T



Code article	d (mm)	L (mm)	Qté
559110	15	1100	10

RACCORD À COMPRESSION DU ROBINET AU TUBE

824RMC

Pour tube chromé 439T
Fourni avec le distributeur monotube



Dimensions	Code article	Qté
15-M1/2''	**824402**	2

RACCORD À COMPRESSION DU DISTRIBUTEUR AU TUBE

823RMC

Fourni avec le distributeur
Pour tube chromé 439T



Dimensions	Code article	Qté
M22-15	**823415**	10

RACCORDS POUR ROBINETS P.288-291

ROBINETS MANUELS BITUBE NON EUROSAR À DOUBLE RÉGLAGE GRAND DÉBIT

ROBINET MANUEL NON EUROSAR DROIT FEMELLE

409Q

Grand débit
Non thermostatisable
Métal / métal



Connexion radiateur	Code article	Connexion tube	Kvs (m^3/h)	Qté
1/2''	**409384**	1/2''	1,9	10

ROBINET MANUEL NON EUROSAR DROIT AVEC COUDE FEMELLE

409QCB

Grand débit
Non thermostatisable
Métal / métal



Connexion radiateur	Code article	Connexion tube	Kvs (m^3/h)	Qté
1/2'' coude	**409424**	1/2''	1,7	10

CLÉ DE RÉGLAGE POUR DOUBLE RÉGLAGE

135



Code article	Qté
550135	1

RACCORDS POUR ROBINETS P.288-291

ROBINETS MANUELS MONOTUBE NON EUROSAR À SIMPLE RÉGLAGE

ROBINET MANUEL À SIMPLE RÉGLAGE NON EUROSAR ÉQUERRE FEMELLE

418G

Grand débit
Non thermostatisable
Métal / métal



Connexion radiateur	Code article	Connexion tube	Kvs (m³/h)	Qté
1/2''	**418604**	1/2''	2	5

ROBINET MANUEL À SIMPLE RÉGLAGE NON EUROSAR DROIT AVEC COUDE FEMELLE

419GCB

Grand débit
Non thermostatisable
Métal / métal



Connexion radiateur	Code article	Connexion tube	Kvs (m³/h)	Qté
1/2'' coude	**419814**	1/2''	2	5

VALISE KIT DE REMPLACEMENT

5831



Code article	Quantité
P120001001	1

VOLANT ET VIS POUR ROBINET DE RADIATEUR MANUEL

516 - 518



Code article	Modèle	d	L (mm)	Longueur de vis	Qté
M540001001	Carré de 7 mm, EuroSar > 06/88	43	42	5 mm	1
M540002001	Carré de 7,5 mm, EuroSar < 06/88	43	33	6 mm	1
M540003001	Carré de 8 mm, EuroSar < 06/88	43	36	6 mm	1

RACCORDS POUR ROBINETS P.288-291

ENSEMBLES THERMOSTATIQUES MONOTUBE

KIT THERMOSTATIQUE KV FIXE TUBES SORTIE LATÉRALE - CONNEXION M28

4329TL

Senso + R809GCB + 539E
Monotube sortie mur
Double joint torique



Connexion radiateur	Code article	Connexion tube	Connexion tête	Entraxe (mm)	Kv (m^3/h à BP 2k)	Qté
1/2''JT	**RK8096046**	Mâle M22	M28 x 1,5	35	1,75	1

KIT THERMOSTATIQUE KV FIXE TUBES SORTIE VERTICALE - CONNEXION M28

432TL

Senso + R809GCB + 538E
Monotube sortie sol
Double joint torique



Connexion radiateur	Code article	Connexion tube	Connexion tête	Entraxe (mm)	Kv (m^3/h à BP 2k)	Qté
1/2''JT	**RK8096045**	Mâle 22	M28 x 1,5	35	1,75	1

TUBE DE LIAISON

439T



Code article	d (mm)	L (mm)	Quantité
559110	15	1100	10

RACCORD À COMPRESSION DU DISTRIBUTEUR AU TUBE

823RMC

Fourni avec le distributeur
Pour tube chromé 439T



Dimensions	Code article	Qté
M22-15	**823415**	10

RACCORD À COMPRESSION DU ROBINET AU TUBE

824RMC

Pour tube chromé 439T
Fourni avec le distributeur monotube



Dimensions	Code article	Qté
15-M1/2''	**824402**	2

RACCORDS POUR ROBINETS P.288-291

ENSEMBLES THERMOSTATIQUES MONOTUBE

ENSEMBLE COMBINÉ THERMOSTATIQUE À FV KIXE CORPS DROIT AVEC COUDE M28

432L
R809CQ + 439T + 539E
Monotube sortie mur
Métal / métal



Connexion radiateur	Code article	Connexion tube	Connexion tête	Entraxe (mm)	Kv (m^3/h à BP 2k)	Qté
1/2''	**432200**	Mâle M22	M28 x 1,5	35	1,75	1

432
R809CQ + 439T + 538E
Monotube sortie sol
Métal / métal



Connexion radiateur	Code article	Connexion tube	Connexion tête	Kv (m^3/h à BP 2k)	Entraxe (mm)	Qté
1/2''	**432004**	Mâle M22	M28 x 1,5	1,75	35	1

ENSEMBLE COMBINÉ THERMOSTATIQUE À FV KIXE CORPS ÉQUERRE INVERSE M28

434L
R807Q + 439T + 539E
Monotube sortie mur
Métal / métal



Dimensions	Code article	Connexion tube	Connexion tête	Entraxe (mm)	Kv (m^3/h à BP 2k)	Qté
1/2''	**434200**	Mâle M22	M28 x 1,5	35	1,75	1

434
R807Q + 439T + 538E
Monotube sortie sol
Métal / métal



Connexion radiateur	Code article	Connexion tube	Connexion tête	Kv (m^3/h à BP 2k)	Entraxe (mm)	Qté
1/2''	**RK8076042**	Mâle M22	M28 x 1,5	1,75	35	1

ENSEMBLES MANUELS MONOTUBE

ENSEMBLE COMBINÉ MANUEL ÉQUERRE

431
418G + 538E + 439T
Monotube sortie sol
Métal / métal



Connexion radiateur	Code article	Connexion tube	Entraxe (mm)	Kvs (m^3/h)	Orientation tube	Qté
1/2''	**431014**	Mâle M22	35	2	Sol	1

ENSEMBLE COMBINÉ MANUEL DROIT AVEC COUDE

437
419GCB + 538E + 439T
Monotube sortie sol
Métal / métal



Connexion radiateur	Code article	Connexion tube	Entraxe (mm)	Kvs (m^3/h)	Orientation tube	Qté
1/2''	**437004**	Mâle M22	35	2	Sol	1

RACCORDS POUR ROBINETS P.288-291

PURGEURS D'AIR & ACCESSOIRES

PURGEUR D'AIR À CARRÉ À VISSER

3070AP

Carré 4 mm



Dimensions	Code article	Qté
1/8''	467001	50
1/4''	467002	50

PURGEUR D'AIR À VOLANT À SOUDER

3070BCU



Dimensions	Code article	Qté
12	467312	50

PURGEUR D'AIR À VOLANT À VISSER

3070BP



Dimensions	Code article	Qté
1/8''	467101	50
1/4''	467102	50

ROBINET DE VIDANGE POUR RADIATEUR

575



Dimensions	Code article	Qté
1/8''	469003	50
1/4''	469002	50

CLÉ DE MANOEUVRE POUR PURGEUR À CARRÉ DE 4 MM

3060C



Dimensions	Code article	Qté
Carré 4 mm	466000	10

CLÉ DE RÉGLAGE POUR RACCORD DE RÉGLAGE ET PURGEUR 375

334



Code article	Qté
550334	1

CLÉ DE MONTAGE À CLIQUET POUR RACCORDS UNION DE ROBINET DE CHAUFFAGE

12AC



Dimensions	Code article	Valves	Qté
13 mm	550213U	1/2''	1

PURGEURS D'AIR & ACCESSOIRES

CLÉ DE MONTAGE POUR RACCORDS UNION DE ROBINET DE CHAUFFAGE

12U



Dimensions	Code article	Qté
3/8'' - 1/2'' - 3/4''	550121	1

CLÉ DE MONTAGE POUR RACCORDS UNION DE ROBINET DE CHAUFFAGE POUR 3/8"

12A



Dimensions	Code article	Valves	Qté
10 mm	550310	3/8''	1
13 mm	550313	1/2''	1
17 mm	550317	3/4''	1

Système de robinetterie intégrée

COMAP propose des solutions pour la robinetterie intégrée composées d'inserts, de modules hydrauliques et de têtes thermostatiques.



APPLICATIONS

Pour les réseaux en distribution classique bitube dérivée et distribution centralisée en manuel ou en thermostatique.

BÉNÉFICES

- Insert manuel et thermostatique en Kv réglable.
- Large gamme en module hydraulique : mono et bitube.
- Certains modèles de modules hydrauliques permettent l'isolation du radiateur. Ainsi, la vidange et le remplissage ne nécessitent aucun outil.
- Certains modèles de modules hydrauliques sont orientables et mono ou bitube.

COMPATIBILITÉ INSERTS / RADIATEURS

Fabricants	Modèles	Inserts
Arbonia		955007
Brugman	Vk	955007
	Piani centric, Centric, Uni 6, Mini	955003
Chappé	Samba	955004 (M28) 955006 (M30)
De Dietrich	Artis	955004 (M28) 955006 (M30)
Finimetal	Reggane 3000 Integra	955002
Henrad		955007
Quinn		955004 (M28) 955006 (M30)
Radson		955007
Stelrad	Planar, Hygiene eco, Novello	955007

** Pour plus de précision sur les termes et applications de la garantie, veuillez consulter les conditions de garantie COMAP*

INSERTS ROBINETTERIE INTÉGRÉE

INSERT THERMOSTATIQUE À KV RÉGLABLE M30

955-1



Connexion radiateur	Code article	Connexion tête	Kv (m^3/h à BP 2k)	L	Qté
R 1/2''	**955003**	M30 x1,5	0,130 - 0,935	43	25
1/2''	**955004**	M28 x1,5	0,130 - 0,935	42	25
1/2''	**955006**	M30 x1,5	0,130 - 0,935	42	25

955-2



Connexion radiateur	Code article	Connexion tête	L	Kv (m^3/h à BP 2k)	Qté
1/2''	**955007**	M30 x1,5	40	0,130 - 0,935	25

955-3



Connexion radiateur	Code article	Connexion tête	Kv (m^3/h à BP 2k)	L	Qté
M22	**955000**	M30 x1,5	0,130 - 0,935	36,1	25
R 1/2''	**955002**	M30 x1,5	0,130 - 0,935	36,1	25

ROBINET MANUEL À ROBINETTERIE INTÉGRÉE

942



Connexion radiateur	Code article	Kvs (m^3/h)	Qté
1/2''	**942000**	2	10

CARTOUCHE THERMOSTATIQUE SIMPLE RÉGLAGE POUR RADIAL M28

940



Code article	Quantité
940000	1

RENVOI D'ANGLE M30

8100



Connexion robinet	Code article	Modèle	Qté
M30 x 1,5	**810000**	8100	1

MODULES HYDRAULIQUES MONOTUBE

MODULE DROIT MONOTUBE

970
By pass réglable, entraxe 50 mm



Connexion radiateur	Code article	Connexion tube	Entraxe (mm)	Forme	Qté
F 3/4''	**970100-AF**	Mâle M22	50	Droit	10

970A
By pass réglable, entraxe 50 mm



Connexion radiateur	Code article	Connexion tube	Entraxe (mm)	Forme	Qté
M 1/2''	970204-AF	M 3/4'' E	50	Droit	8

970E
By pass réglable, entraxe 50 mm



Connexion radiateur	Code article	Connexion tube	Entraxe (mm)	Forme	Qté
F 3/4" E	**970206-AF**	M 3/4'' E	50	Droit	8

MODULE ÉQUERRE MONOTUBE

975
By pass réglable, entraxe 50 mm



Connexion radiateur	Code article	Connexion tube	Entraxe (mm)	Forme	Qté
F 3/4''	**975100-AF**	Mâle M22	50	Droit	10

975A
By pass réglable, entraxe 50 mm



Connexion radiateur	Code article	Connexion tube	Entraxe (mm)	Forme	Qté
M 1/2''	**975204-AF**	M 3/4'' E	50	Equerre	8

975E
By pass réglable, entraxe 50 mm



Connexion radiateur	Code article	Connexion tube	Entraxe (mm)	Forme	Qté
F 3/4'' E	**975206-AF**	M 3/4'' E	50	Equerre	8

MODULE ORIENTABLE MONO OU BITUBE

U1
Montage universel, droite ou gauche, mur ou sol



Connexion radiateur	Code article	Connexion tube	Entraxe (mm)	Forme	Qté
M1/2''	**N330001001**	M 3/4'' E	50	Ajustable	5

U2
Montage universel, droite ou gauche, mur ou sol



Connexion radiateur	Code article	Connexion tube	Entraxe (mm)	Forme	Qté
F 3/4'' ou F 3/4" E	**N330002001**	M 3/4'' E	50	Ajustable	5

RACCORDS POUR ROBINETS P.288-291

MODULES HYDRAULIQUES BITUBE

MODULE DROIT BITUBE

D1

Sens d'alimentation inversée, avec isolement



Connexion radiateur	Code article	Connexion tube	Entraxe (mm)	Forme	Qté
M 1/2''	**N220001001**	M 3/4" E	50	Droit	5

D2

Sens d'alimentation inversée, avec isolement



Connexion radiateur	Code article	Connexion tube	Entraxe (mm)	Forme	Qté
F 3/4" ou F 3/4" E	**N220003001**	M 3/4" E	50	Droit	5

960

Entraxe 50 mm



Connexion radiateur	Code article	Connexion tube	Entraxe (mm)	Forme	Qté
F 3/4''	**960100-AF**	Mâle M22	50	Droit	10

960A

Entraxe 50 mm



Connexion radiateur	Code article	Connexion tube	Entraxe (mm)	Forme	Qté
M 1/2''	**960204-AF**	M 3/4'' E	50	Droit	10

960E

Entraxe 50 mm



Connexion radiateur	Code article	Connexion tube	Entraxe (mm)	Forme	Qté
F 3/4" E	**960206-AF**	M 3/4'' E	50	Droit	10

MODULES HYDRAULIQUES BITUBE AUTO-ÉQUILIBRANTS

MODULE H AUTO-ÉQUILIBRANT

AUTOSAR MOD





Connexion radiateur	Code article	Connexion tube	Forme	Qté
M 1/2" ou F 3/4" ou F 3/4" E	**982202**	M 3/4" E	Equerre droit	1
M 1/2" ou F 3/4" ou F 3/4" E	**983202**	M 3/4" E	Equerre gauche	1
M 1/2" ou F 3/4" ou F 3/4" E	**980202**	M 3/4" E	Droit	1

MODULES HYDRAULIQUES BITUBE

MODULE ÉQUERRE BITUBE

965
Entraxe 50 mm



Connexion radiateur	Code article	Connexion tube	Entraxe (mm)	Forme	Qté
F 3/4''	**965100-AF**	Mâle M22	50	Equerre	10

E1
Sens d'alimentation inversée, avec isolement



Connexion radiateur	Code article	Connexion tube	Entraxe (mm)	Forme	Qté
M 1/2''	**N220002001**	M 3/4" E	50	Equerre	5

965E
Entraxe 50 mm



Connexion radiateur	Code article	Connexion tube	Entraxe (mm)	Forme	Qté
F 3/4" E	**965206-AF**	M 3/4'' E	50	Equerre	10

E2
Sens d'alimentation inversée, avec isolement



Connexion radiateur	Code article	Connexion tube	Entraxe (mm)	Forme	Qté
F 3/4" E	**N220004001**	M 3/4" E	50	Equerre	5

965A
Entraxe 50 mm



Connexion radiateur	Code article	Connexion tube	Entraxe (mm)	Forme	Qté
M 1/2''	**965204-AF**	M 3/4'' E	50	Equerre	10

MODULE ORIENTABLE BITUBE À CONNEXION CENTRALE

FE1
Montage universel, droite ou gauche, mur ou sol



Connexion radiateur	Code article	Connexion tube	Entraxe (mm)	Forme	Qté
M 1/2''	**N220005001**	M 3/4'' E	50	Ajustable	5

FE2
Montage universel, droite ou gauche, mur ou sol



Connexion radiateur	Code article	Connexion tube	Entraxe (mm)	Forme	Qté
F 3/4'' ou F 3/4" E	**N220006001**	M 3/4'' E	50	Ajustable	5

ADAPTATEURS MODULES HYDRAULIQUES BITUBE

ADAPTATEUR 3/4" PLAT - 3/4" EUROCÔNE

9671



Dimensions	Code article	Modèle	Quantité
3/4" E	**967116**	9671	10

MAMELON MÂLE CHROMÉ

8280C



Dimensions	Code article	H	M	F	Qté
3/4''	**E123009001**	26	4,5	24,5	10

ADAPTATEUR 3/4" M - 1/2" M

9670



Connexion radiateur	Code article	Modèle	Quantité
F 1/2''	**967046-A**	9670	10

ENSEMBLES ET TÊTES THERMOSTATIQUES

KIT THERMOSTATIQUE SENSO POUR RADIATEURS PANNEAU CONNEXION MULTICOUCHE DROIT

9169FM

M30

Kit 3/4" mâle (composé de Senso RI + module hydraulique + 839 M22 - 16 x 2 + 2 cônes 9671 + 2 mamelons 9670)



Connexion radiateur	Code article	Ancien code	Tube	Forme	Qté
Mâle 3/4'' ou F1/2''	**L371001001**	RK100100	16x2 multicouche	Droit	1

KIT THERMOSTATIQUE SENSO POUR RADIATEURS PANNEAU CONNEXION MULTICOUCHE ÉQUERRE

9170FM

M30

Kit 3/4" mâle (composé de Senso RI + module hydraulique + 839 M22 - 16 x 2 + 2 cônes 9671 + 2 mamelons 9670)



Connexion radiateur	Code article	Ancien code	Connexion	Forme	Qté
Mâle 3/4'' ou F1/2''	**L371002001**	RK1001001	16x2 multi-couche	Droit	1

Ensemble thermostatique Design

COMAP a développé une gamme de robinetterie dédiée à la salle de bain, idéale pour une installation standard comme pour une installation avec robinetterie intégrée.

Têtes et corps thermostatiques, raccords de réglage, modules hydrauliques, corps thermostatiques à connexion centrale et robinets manuels : la gamme Design est complète et répond parfaitement aux applications salle de bain.



APPLICATIONS

La gamme thermostatique Design est idéale pour les réseaux en distribution classique bitube dérivée ainsi qu'en distribution centralisée, en solution manuelle comme en solution thermostatique.

BÉNÉFICES

GAMME COMPLÈTE :

- Une large gamme de robinetterie standard et de robinetterie intégrée.
- Une offre de robinets manuels (garantie 10 ans) et thermostatiques (garantie 5 ans).
- Une solution pour les connexions centrales Design.
- Une gamme de raccordement complémentaire.
- 3 couleurs disponibles : blanc, satin et chrome.

SIMPLICITÉ : des raccordements sur le radiateur avec joint torique.

GARANTIE* 5 ANS

** Pour plus de précisions sur les termes et applications de la garantie, veuillez consulter les conditions de garantie COMAP*

ENSEMBLE THERMOSTATIQUE DESIGN

ROBINET THERMOSTATIQUE POUR CONNEXION SÈCHE-SERVIETTE - KIT COMPLET

FLEXODESIGN

Tête, corps et cache



Code article	Connex. tête	Connex. tube	Connex. au radiateur	Entraxe	Couleur	Qté
L234006001	M30x1,5	3/4" Eurocône	M 1/2"	50	Blanc	1
L234007001	M30x1,5	3/4" Eurocône	M 1/2"	50	Chromé	1
L234008001	M30x1,5	3/4" Eurocône	F 3/4"	50	Blanc	1
L234010001	M30x1,5	3/4" Eurocône	F 3/4"	50	Chromé	1

TÊTE THERMOSTATIQUE DESIGN AVEC SONDE LIQUIDE M30

SENSITIVE



Code article	Modèle	Connexion tête	Plage de tem-pératures	Force ressort	Qté
102000	Blanc	M30	7 - 28°C	4 kg	10
102100	Chromé	M30	7 - 28°C	4 kg	10
102200	Satin	M30	7 - 28°C	4 kg	10

ROBINET THERMOSTATIQUE À CONNEXION CENTRALE AUTO-ÉQUILIBRANT - KIT COMPLET

AUTOSAR THERMOD DESIGN



Connexion radiateur	Code article	Connexion tube	Connexion tête	Forme	Couleur	Qté
F1/2 ou M3/4	L234017001	3/4E	M30 X 1.5	Equerre droite	Blanc	1
F1/2 ou M3/4	L234019001	3/4E	M30 X 1.5	Equerre gauche	Blanc	1
F1/2 ou M3/4	L234015001	3/4E	M30 X 1.5	Droit	Blanc	1
F1/2 ou M3/4	L234018001	3/4E	M30 X 1.5	Equerre droite	Chrome	1
F1/2 ou M3/4	L234020001	3/4E	M30 X 1.5	Equerre gauche	Chrome	1
F1/2 ou M3/4	L234016001	3/4E	M30 X 1.5	Droit	Chrome	1

CORPS THERMOSTATIQUE À KV RÉGLABLE ET RACCORD DE RÉGLAGE ÉQUERRE

DD3804

Pour têtes M30 x 1,5 - Double joint torique



Connex. radiateur	Code article	Connex. tube	Connex. tête	Couleur	Kv (m^3/h à BP 2k)	Qté
1/2'' JT	3804314	Mâle 3/4''E	M30 x 1,5	Blanc	0,034 - 0,67	1
1/2'' JT	3804324	Mâle 3/4''E	M30 x 1,5	Chromé	0,034 - 0,67	1
1/2'' JT	3804334	Mâle 3/4''E	M30 x 1,5	Satin	0,034 - 0,67	1

CORPS THERMOSTATIQUE À KV RÉGLABLE ET RACCORD DE RÉGLAGE DROIT

DD3805

Pour têtes M30 x 1,5
Double joint torique



Connex. radiateur	Code article	Connex. tube	Connex. tête	Modèle	Kv (m^3/h à BP 2k)	Qté
1/2'' JT	3805314	Mâle 3/4''E	M30 x 1,5	Blanc	0,034 - 0,67	1
1/2'' JT	3805324	Mâle 3/4''E	M30 x 1,5	Chromé	0,034 - 0,67	1
1/2'' JT	3805334	Mâle 3/4''E	M30 x 1,5	Satin	0,034 - 0,67	1

CORPS THERMOSTATIQUE À KV RÉGLABLE ET RACCORD DE RÉGLAGE DOUBLE ÉQUERRE

DD3933

Pour têtes M30 x 1,5
Montage sur conduite aller ou retour, gauche ou droite
Double joint torique



Connex. radiateur	Code article	Connex. tube	Connex. tête	Couleur	Kv (m^3/h à BP 2k)	Qté
1/2'' JT	L342002001	Mâle 3/4''E	M30 x 1,5	Chromé	0,034 - 0,67	1
1/2'' JT	L342003001	Mâle 3/4''E	M30 x 1,5	Satin	0,034 - 0,67	1
1/2'' JT	L342001001	Mâle 3/4''E	M30 x 1,5	Blanc	0,034 - 0,67	1

ENSEMBLE THERMOSTATIQUE DESIGN

CORPS THERMOSTATIQUE À CONNEXION CENTRALE ÉQUERRE BITUBE

748
Double joint torique
Connexion tête M30 x 1,5



Connection Radiateur	Code article	Entraxe (mm)	Connection	Couleur	Qté
1/2'' JT	**748025**	50	Mâle 3/4'' E	Blanc	1
1/2'' JT	**748015**	50	Mâle 3/4'' E	Chromé	1
1/2'' JT	**748035**	50	Mâle 3/4'' E	Satin	1
1/2'' JT	**748045**	50	Mâle 3/4'' E	Nickelé	1

ROBINET THERMOSTATIQUE À CONNEXION CENTRALE ÉQUERRE MONO OU BITUBE

738
Équerre - Double joint torique
Connexion tête M30 x 1,5



Connexion radiateur	Code article	Connexion tube	Couleur	Entraxe (mm)	Qté
1/2'' JT	**738025**	Mâle 3/4'' E	Blanc	50	1
1/2'' JT	**738015**	Mâle 3/4'' E	Chromé	50	1
1/2'' JT	**738035**	Mâle 3/4'' E	Satin	50	1
1/2'' JT	**738045**	Mâle 3/4'' E	Nickelé	50	1

CORPS THERMOSTATIQUE À CONNEXION CENTRALE DROIT BITUBE

749
Droit
Double joint torique
Connexion tête M30 x 1,5



Connexion radiateur	Code article	Connexion tube	Couleur	Entraxe (mm)	Qté
1/2'' JT	**749026**	Mâle 3/4'' E	Blanc	50	1
1/2' JT	**749016**	Mâle 3/4'' E	Chromé	50	1
1/2'' JT	**749035**	Mâle 3/4'' E	Satin	50	1
1/2'' JT	**749045**	Mâle 3/4'' E	Nickelé	50	1

ROBINET THERMOSTATIQUE À CONNEXION CENTRALE DROIT MONO OU BITUBE

739
Droit
Double joint torique
Connexion tête M30 x 1,5



Connexion radiateur	Code article	Connexion tube	Couleur	Entraxe (mm)	Qté
1/2'' JT	**739025**	Mâle 3/4 E	Blanc	50	1
1/2'' JT	**739015**	Mâle 3/4 E	Chromé	50	1
1/2'' JT	**739035**	Mâle 3/4 E	Satin	50	1
1/2'' JT	**739045**	Mâle 3/4 E	Nickelé	50	1

ENSEMBLE ROBINETTERIE MANUELLE DESIGN

KIT ROBINET MANUEL SPHÈRE CORPS ÉQUERRE + RACCORD DE RÉGLAGE

S418
Double joint torique



Connexion radiateur	Code article	Connexion tube	Couleur	Kvs (m³/h)	Qté
1/2'' JT	**S418404**	Mâle 3/4'' E	Chromé	0,08 - 1,55	1

KIT ROBINET MANUEL SPHÈRE CORPS DROIT + RACCORD DE RÉGLAGE

S419
Double joint torique



Connexion radiateur	Code article	Connexion tube	Couleur	Kvs (m³/h)	Qté
1/2'' JT	**S419304**	Mâle 3/4'' E	Blanc	0,09 - 1,10	1
1/2'' JT	**S419504**	Mâle 3/4" E	Satin	0,09 - 1,10	1
1/2'' JT	**S419404**	Mâle 3/4" E	Chromé	0,09 - 1,10	1

RACCORDS À COMPRESSION POUR TUBES CUIVRE

835ECD
Spécialement adaptés à la gamme Design



Connexion robinet	Code article	Modèle	Connexion	Qté
3/4''E	**8351914**	Satin	14	2
3/4''E	**8350915**	Chromé	15	2
3/4''E	**8350916**	Chromé	16	2
3/4''E	**8351915**	Satin	15	2
3/4''E	**8351916**	Satin	16	2

RACCORDS À COMPRESSION POUR TUBES EN PER ET MULTICOUCHE

835PED
Spécialement adaptés à la gamme Design



Code article	Modèle	Connexion robinet	Connexion	Qté
8351862	Satin	3/4''E	16x2	2
8350862	Chromé	3/4''E	16x2	2

ENSEMBLE DOUILLE ÉCROU

L383C
Spécialement conçus pour raccords mécaniques Design



Code article	Modèle	Connexion robinet	Qté
VBR06B01	Chromé	1/2''JT	2

Raccordement de chauffage

Les raccords mécaniques COMAP garantissent une liaison parfaite entre les différents composants du système de chauffage.

APPLICATIONS

Quelle que soit la nature du tube d'alimentation choisi, la gamme de raccords mécaniques permet le raccordement simple et efficace sur l'ensemble de la robinetterie de chauffage. COMAP offre ainsi un large choix de raccords pour des robinets à sortie mâle et femelle, pour tubes métalliques, PER et multicouche.

BÉNÉFICES

FIABILITÉ : les raccords sont fabriqués et testés pour la robinetterie COMAP.

CHOIX : les produits disponibles permettent de réaliser le raccordement et l'étanchéité dans toutes les configurations d'installation.

CONCEPTION INTELLIGENTE :

- Une étanchéité parfaite du robinet au radiateur grâce à une douille métal / métal.
- Une solution de douille de connexion au radiateur avec 2 joints toriques, pour garantir l'étanchéité en toutes circonstances.
- Des solutions pour des robinets mâles en filetage M22.



** Pour plus de précision sur les termes et applications de la garantie, veuillez consulter les conditions de garantie COMAP*

RACCORDS MÉCANIQUES FEMELLES

RACCORD MÉCANIQUE POUR TUBES CUIVRE ET ACIER ÉLECTROZINGUÉ

834

Finition nickelée, bague monocône laiton (sauf diamètres 16 et 22 mm)
Filetage extérieur - Pour tubes cuivre, chromé et électrozingué



Dimensions	Code article	Qté
12 - M3/8''	587123	10
12 - M1/2''	587124	10
14 - M1/2''	587144	2
15 - M1/2''	587154	10
16 - M1/2''	587164	2
22 - M3/4''	587226	10

DOUILLE DE RENFORT POUR TUBES CUIVRE RECUIT

9216

L'utilisation d'une douille de renfort est indispensable pour raccorder un tube cuivre recuit avec un raccord série 800



Dimensions	Code article	Tube	Qté
8	9216008	8-10	50
10	9216010	10-12	50
12	9216012	12-14	50
14	9216014	14-16	50
16	9216016	16-18	50

Doit être utilisé avec du cuivre recuit

RACCORD MÉCANIQUE DU ROBINET AU TUBE

824RMC

Pour tube chromé 439T



Dimensions	Code article	Qté
15-M1/2''	824402	2

PASSERELLE FEMELLE - SÉRIE "E" M22

9812



Dimensions	Code article	Qté
3/8" - M22	981248	2
1/2'' - M22	981242	2

RACCORDS 3/4 EUROCÔNE

RACCORD MÉCANIQUE 3/4 EUROCÔNE POUR TUBES CUIVRE ET ACIER CALIBRÉ

835E

Finition nickelée, étanchéité EPDM avec bague laiton
Écrou 6 pans SW27 - Filetage intérieur - 3/4 Eurocône
Pour tubes cuivre et acier calibré



Dimensions	Code article	Qté
12-3/4''E	835912	2
14-3/4''E	835914	2
15-3/4''E	835915	2
16-3/4'' E	8359161	2
18-3/4'' E	835618	2

RACCORD MÉCANIQUE 3/4 EUROCÔNE POUR TUBES PER ET MULTICOUCHE

835PE

Finition nickelée - Écrou 6 pans SW27
Bague plastique - Pour tubes PER ou multicouche



Dimensions	Code article	Tube	Qté
3/4''E - 14x2	A731004001	Multicouche	2
3/4''E - 16x2	A731002001	Multicouche	2
3/4''E - 20x 2 ou 20x1,9	A731003001	Multicouche / PER	2
3/4''E - 12x1,1	835720	PER	2
3/4''E - 16x1,5	A731001001	PER	2

RACCORDS SÉRIE E M22

RACCORD MÉCANIQUE À BAGUE SOUPLE SÉRIE E M22 POUR TUBES CUIVRE (BAGUE PTE)

835S

Finition nickelée, étanchéité EPDM avec bague plastique
Écrou 6 pans SW25
Filetage intérieur M22
Pour tubes cuivre (bague PTE)



Dimensions	Code article	Qté
12-M22	**835712**	10
15-M22	**835715**	10

RACCORD MÉCANIQUE NICKELÉ SÉRIE E M22 POUR CUIVRE ET ACIER CALIBRÉ

835

Pour tubes cuivre ou acier calibré
Finition nickelée, bague monocône laiton (sauf diamètre 16 mm)
Filetage intérieur



Dimensions	Code article	Photo	Qté
M22 - 10	**835410**	1	10
M22 - 12	**835412-01**	3	10
M22 - 14	**835414**	1	10
M22 - 15	**835415**	1	10
M22 - 16	**835416**	4	10
M22 - 18	**835418**	2	10

A combiner avec la douille de renfort 9216 pour cuivre recuit

RACCORD MÉCANIQUE SÉRIE E M22 POUR TUBES PER

835P

Finition nickelée
Pour tubes PER



Dimensions	Code article	Quantité
M22-12x1,1	**835221**	2
M22-16x1,5	**835261**	2

RACCORD MÉCANIQUE SÉRIE "E" M22

839

Finition nickelée
Pour tubes multicouche



Dimensions	Code article	Quantité
M22 - 14x2	839514	2
M22 - 16x2	839516	2
M22 - 18x2	839418	2
M22 - 20x2	839420	2

RACCORD MÉCANIQUE M22

825P

Finition laiton
Pour tubes PER



Dimensions	Code article	Quantité
M22 - 12 x 1,1	**825221**	2
M22 - 16 x 1,5	**825261**	2

RACCORD MÉCANIQUE DU DISTRIBUTEUR AU TUBE

823RMC

Fourni avec le distributeur
Pour tube chromé 439T



Dimensions	Code article	Quantité
M22-15	**823415**	10

RACCORDS MÉCANIQUES

ENSEMBLE DOUILLE ET ÉCROU PRÉ-ÉTANCHE

L383

Avec deux joints toriques



Dimensions	Code article	Quantité
1/2''	VBR05D81	10

RACCORD 90°

597GJT



Dimensions	Code article	Quantité
1/2''	597004B	10

COUDE 90°

597G

Mâle à visser à joint sphéro-conique



Dimensions	Code article	Quantité
1/2''	597004	10

DOUILLE LONGUE NICKELÉE

595G

Mâle à visser à joint sphéro-conique



Dimensions	Code article	L (mm)	Quantité
3/8''	595503	45	1
1/2''	595506	76	1
3/4''	595504	70	1

DOUILLE SPHÉRO-CONIQUE

L382G

Dimensions	Code article	Quantité
3/8''	VBR05C71	1
1/2''	VBR05C81	1
3/4''	VBR05C91	1

COUDE NICKELÉ POUR SORTIE ARRIÈRE

583



Dimensions	Code article	Quantité
16 mm - M22	583022	2

ÉCROU POUR DOUILLE L382G

L374

Dimensions	Code article	Quantité
3/8''	VBR04W51	1
1/2"	VBR04W61	1

CORPS THERMOSTATIQUE

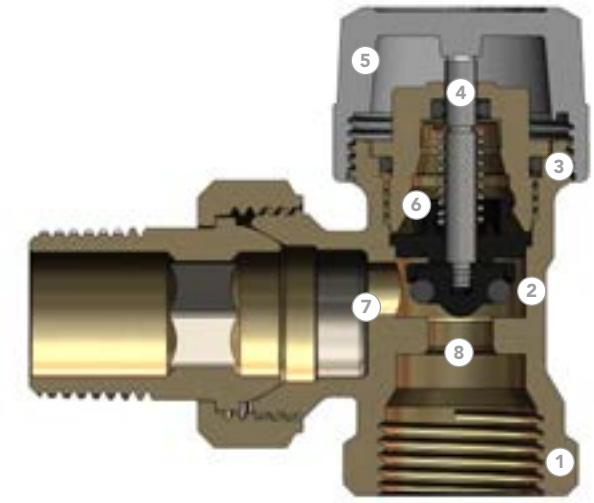

1. Corps en laiton matricé à chaud, nickelé.
2. Clapet anti-gommage et joint torique en EPDM.
3. Joints toriques (insert et aiguille) en éthylène-polypropylène, résistant aux produits antigel.
4. Sous-ensemble aiguille monobloc (aiguille de réglage).
5. Bouchon de protection en plastique recyclé.
6. Ressort en acier inoxydable.
7. Siège profilé, utilisable sur l'aller comme sur le retour.
8. Ensemble douille / écrou : métal / métal ou avec 2 joints toriques

APPLICATIONS

Application	Température d'utilisation max	Pression d'utilisation max	Différence de pression max
Chauffage à eau	110°C	10 bar	0,6 bar

INSTALLATION

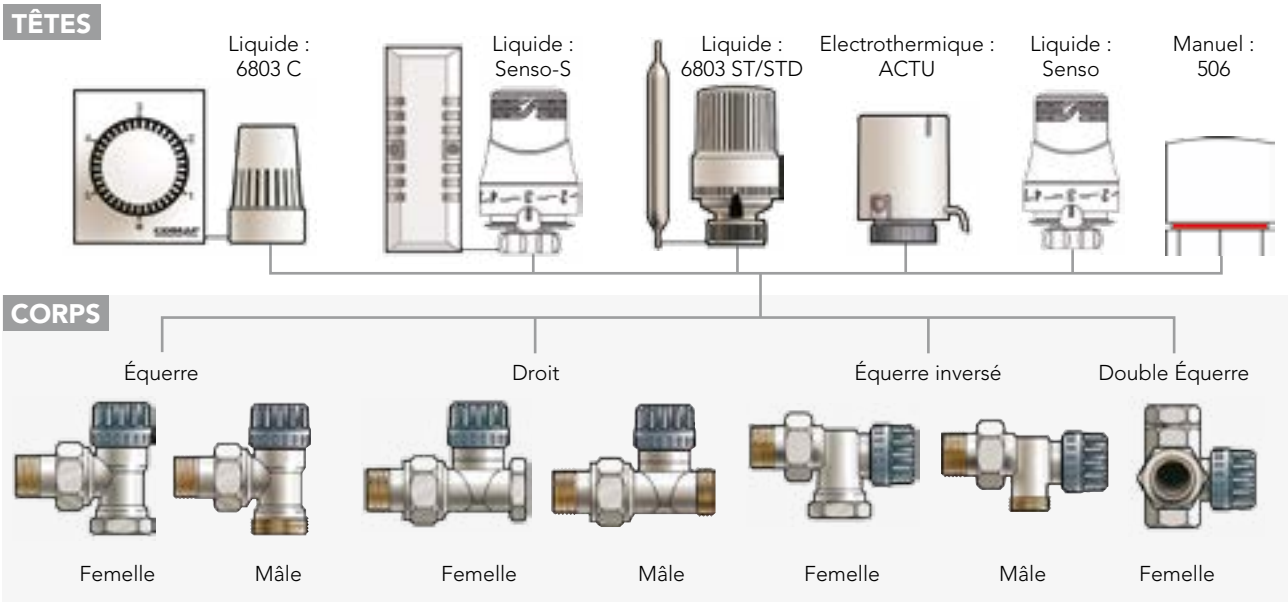

SÉLECTION DU RACCORDEMENT

RÉGLAGE DU NIVEAU NOMINAL

1. Fermer complètement le robinet et noter un repère dessus.
2. Ouvrir en comptant 6 crans de la bonnette. Le robinet est maintenant réglé à la levée nominale.
3. Pour installer la tête thermostatique, retirer la bonnette. Mettre la tête en position 5, pousser fermement la tête sur le robinet et la visser en serrant à la main.

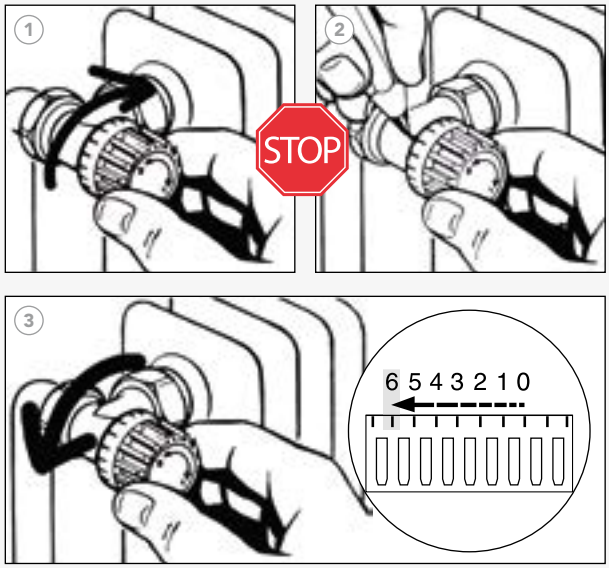

MONTAGE DU ROBINET SUR LE RADIATEUR

Robinet / Tube		Mâle M22 		Mâle Eurocône 
Cuivre	834 	835 S 	835 	835 E 
PER		835 P 		835 PE 
Multicouche		839 		835 PE 

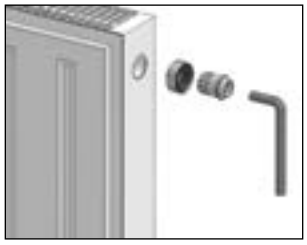
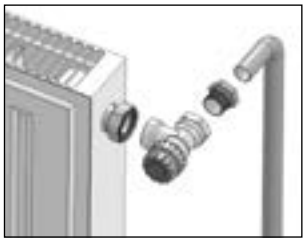
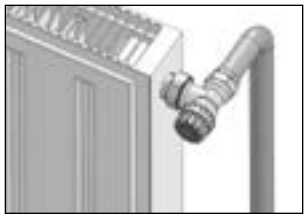

CONSEIL COMAP

SOUPAPE DE PRESSION DIFFÉRENTIELLE

Il est impératif de placer une soupape de pression différentielle dans l'installation pour protéger la pompe ainsi que les robinets thermostatiques contre d'éventuelles surpressions. Lorsque les robinets thermostatiques subissent des différences de pression trop importantes (supérieures à 0,6 bar), ceux-ci peuvent s'ouvrir de façon incontrôlée ou générer des nuisances sonores. Le placement d'une soupape de pression différentielle entre le réseau d'alimentation et le retour de l'installation permet d'évacuer la pression en excès.

RÉGLAGE DU KV

La valeur Kv correspond au débit, exprimé en m^3/h, traversant le robinet pour une différence de pression de 1 bar, le clapet étant réglé sur la valeur de la levée nominale (0,5 mm).

La valeur Kvs correspond au débit exprimé en m^3/h,traversant le robinet pour une différence de pression de 1 bar, le clapet étant réglé sur l'ouverture complète (sans tête thermostatique).

La valeur Kv d'un robinet peut-être réglée de deux manières :

Pour les robinets à Kv fixe, il faut remplacer le mécanisme pour obtenir une valeur de Kv différent.

Pour les robinets à Kv réglable, il suffit de modifier l'ouverture de passage à l'aide de la clé.

VALEUR DU KV RÉGLABLE POUR UNE BP DE 2K

	Position	Kv
Équerre, Droit, Inverse en 3/8", 1/2", 3/4"	P1	0,028
	P1 - 1/2	0,050
	P2	0,080
	P2 - 1/2	0,100
	P3	0,125
	P3 - 1/3	0,160
	P3 - 2/3	0,200
	P4	0,240
	P4 - 1/3	0,270
	P4 - 2/3	0,270
	P5	0,335
	P5- 1/3	0,380
	P5 - 2/3	0,440
	P6	0,49

VALEUR DU KV FIXE POUR UNE BP DE 2K

	Kv	Kvs
Équerre 3/8", 1/2'	0,55	1,20
Droit 3/8", 1/2"		1,00
Équerre inverse 3/8", 1/2"		1,00
Équerre 3/4"	0,95	3,10
Droit 3/4"		2,50
Triaxe 1/2"	0,60	1,20

RÉGLAGE

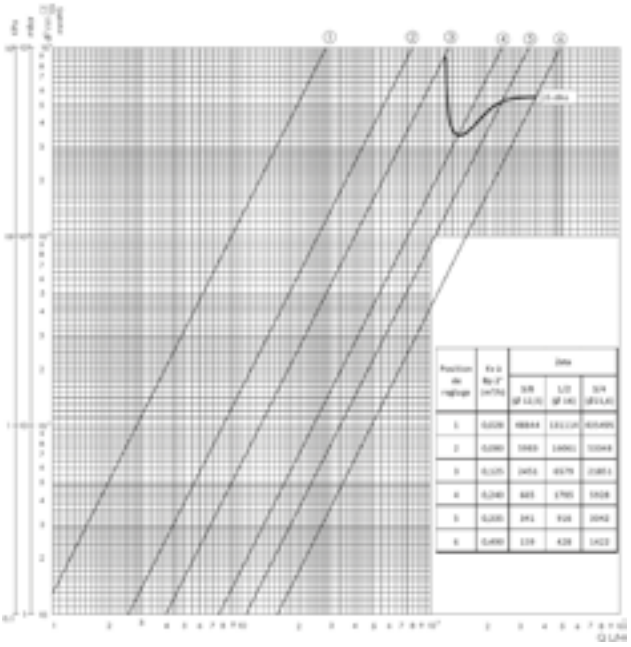

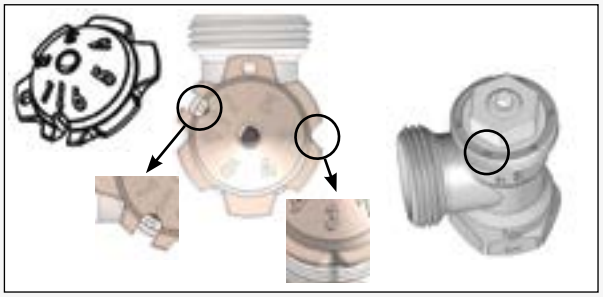

Le préréglage du robinet à Kv réglable nécessite un outil spécial.
Placer cet outil dans l'axe du robinet et le tourner jusqu'au réglage souhaité.

La valeur est indiquée lors de l'ouverture avec l'outil. Cela est également visible quand l'outil est retiré. Il s'agit de la position face à la partie plate de la tige.

APPLICATION MYCOMAP

COMAP a développé une application mobile qui permet aux installateurs d'exploiter toute la performance des solutions COMAP. Le premier module MyCOMAP permet d'adopter le réglage idéal des différents organes de régulation, pour assurer un fonctionnement optimal.

Ces quelques paramètres permettent de régler :

- Les robinets manuels
- Les corps thermostatiques
- Les raccords de réglage
- Les vannes d'équilibrage

DISPONIBLE SUR Google Play

Télécharger dans l'App Store

RACCORD DE RÉGLAGE

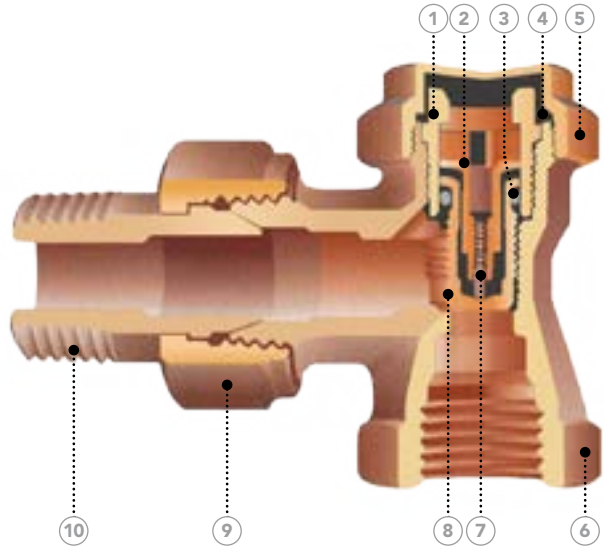

1. Chapeau de vidange
2. Butée mémoire
3. Joint d'étanchéité en éthylène- polypropylène, résistant aux produits antigels
4. Joint plat de bouchon sur modèle à vidange
5. Bouchon en cupro-alliage
6. Corps en cupro-alliage forgé
7. Vis de réglage mémoire
8. Clapet / pointeau en laiton haute résitance
9. Écrou de liaison
10. Douille de fixation

APPLICATIONS

Application	Température d'utilisation max	Pression d'utilisation max	Différence de pression max
Chauffage à eau	110°C	10 bar	0,6 bar

INSTALLATION

Robinet / Tube	Femelle	Mâle M22	
			
Cuivre	834 	835 S 	835 
PER		835 P 	
Multicouche		839 	

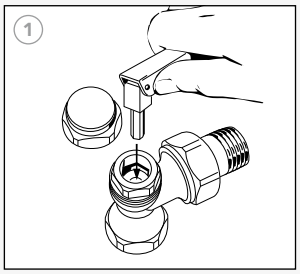

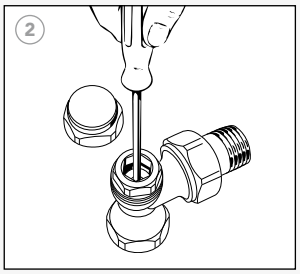

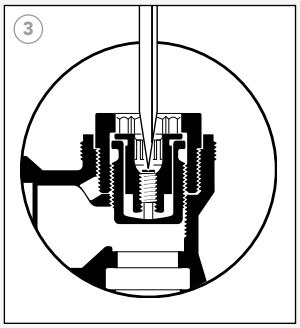

(1) Retirer le bouchon. Tourner l'aiguille avec une clé adaptée (Allen ou outil 334) dans le sens horaire jusqu'à la butée. Dévisser (sens inverse) avec le nombre de tours requis (voir courbes), pour atteindre les résultats souhaités (valeur Kv).

(2) Pour les appareils équipés de la mémoire, un tournevis plat doit être utilisé.

(3) Visser la vis de réglage jusqu'au bout.

RÉGLAGE

FONCTION RÉGLAGE - ISOLEMENT

Le pointeau profilé à pas de vis micrométrique assure un réglage précis et proportionnel. Le réglage peut être effectué aisément avec la clé. L'isolement s'obtient par la fermeture complète du pointeau.

FONCTION MÉMOIRE

La mémoire permet, après avoir isolé un radiateur, de retrouver la position de réglage initiale en conservant ainsi l'équilibrage de l'ensemble de l'installation.

La mémoire se réalise après le réglage en tournant la petite vis. Une pièce mobile vient en butée en partie supérieure et limite la course du pointeau à la position choisie.

FONCTION VIDANGE ET REMPLISSAGE

L'outil de vidange raccordé à une tuyauterie souple, permet d'assurer la vidange sans aucun risque de fuite.

Il est nécessaire, avant d'effectuer la vidange, de bien fermer le raccord de réglage ainsi que le robinet manuel ou le robinet thermostatique (en utilisant la bonnette de préférence).

DISTRIBUTEUR

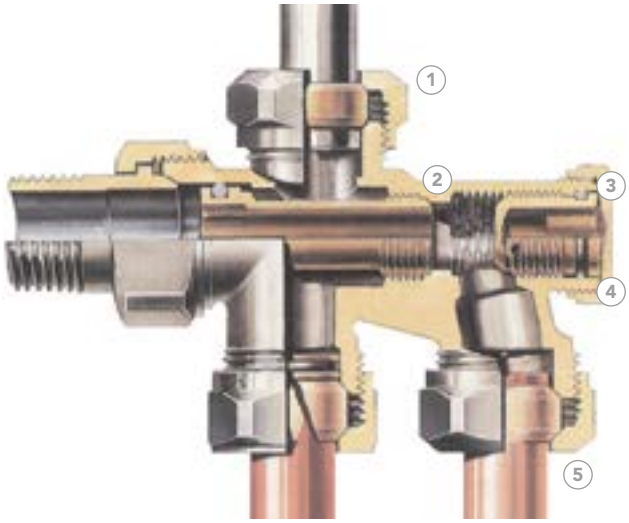

1. Raccord du distributeur au tube.
2. Distributeur bitube.
3. Mémoire.
4. Pointeau d'isolement non-éjectable.
   Il permet la dépose du radiateur sans vidange de l'installation et l'équilibrage avec mémoire en distribution bitube.
5. Raccordement à la canalisation pour le tube.

APPLICATIONS

Application	Température d'utilisation max	Pression d'utilisation max	Différence de pression max
Chauffage à eau	110°C	10 bar	0,6 bar

PRINCIPE

BITUBE

Chaque radiateur est raccordé à 2 tubes : un départ (eau chaude) et un retour. C'est la distribution la plus commune.

Les avantages de ce système bitube sont :

- la possibilité d'ajouter ou de retirer un radiateur.
- la simplicité des calculs de dimensionnement.
- l'équilibrage d'une boucle simple n'est pas nécessaire.

NB : Il est nécessaire d'équilibrer le réseau pour obtenir les débits voulus par radiateurs.

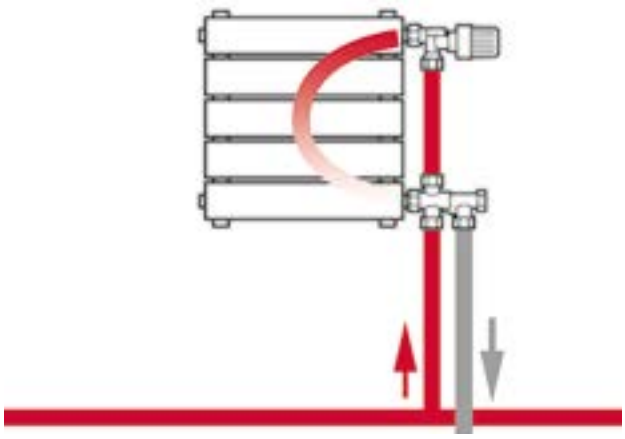

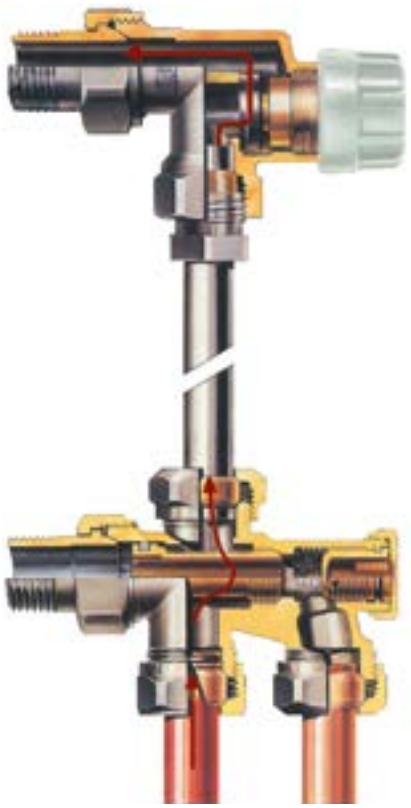

MONOTUBE

Le débit de la boucle monotube est réparti entre 50% pour le radiateur et 50% pour le bypass.

Une distribution monotube est une distribution en série, donc les pertes de charge de la robinetterie et des canalisations s'additionnent. Il faudra s'assurer que le circuit supporte la somme des pertes de charges de la boucle. Il est conseillé de ne pas dépasser 10 radiateurs par boucle ou 8 Kw de puissance installée. Si des boucles additionnelles sont créées, il faudra les équilibrer à l'aide de vannes d'équilibrage placées en tête de boucle.

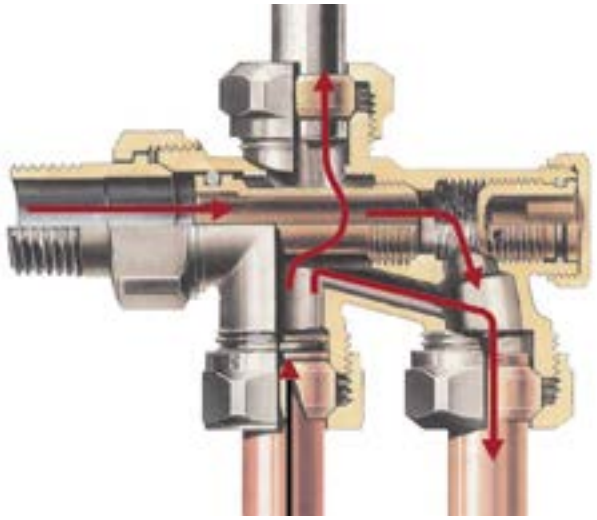

RACCORDEMENT

DISTRIBUTEURS

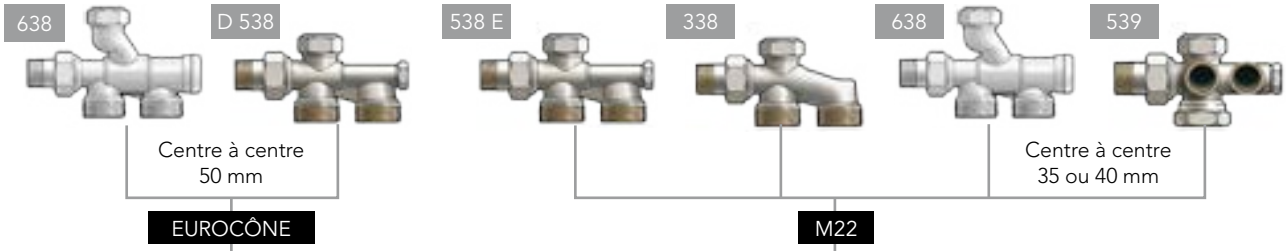

RACCORDS

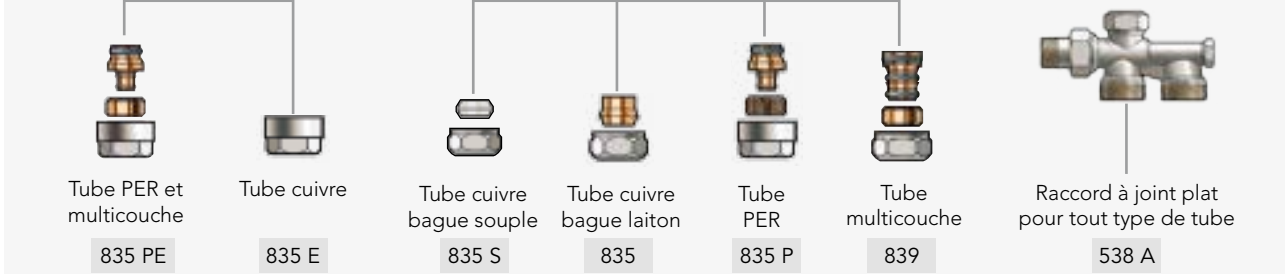

DISTRIBUTEURS

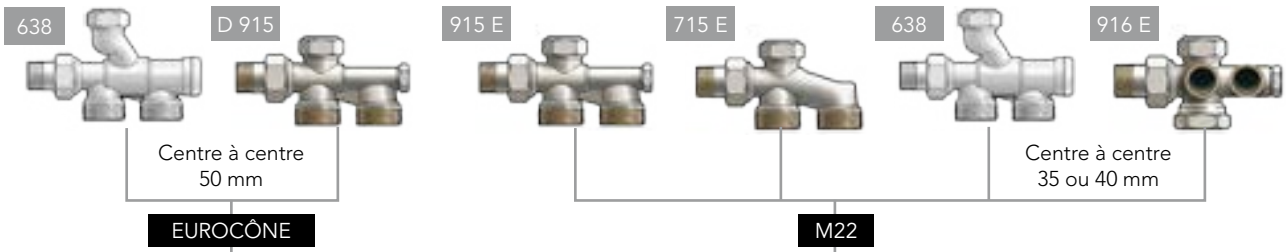

RACCORDS

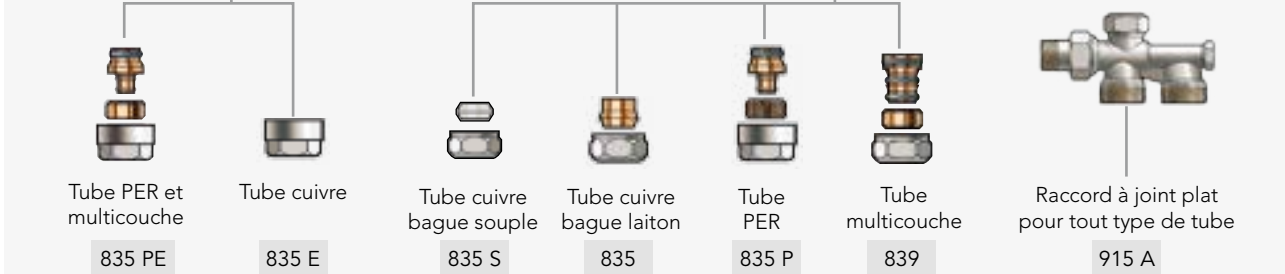

ROBINET MANUEL EUROSAR

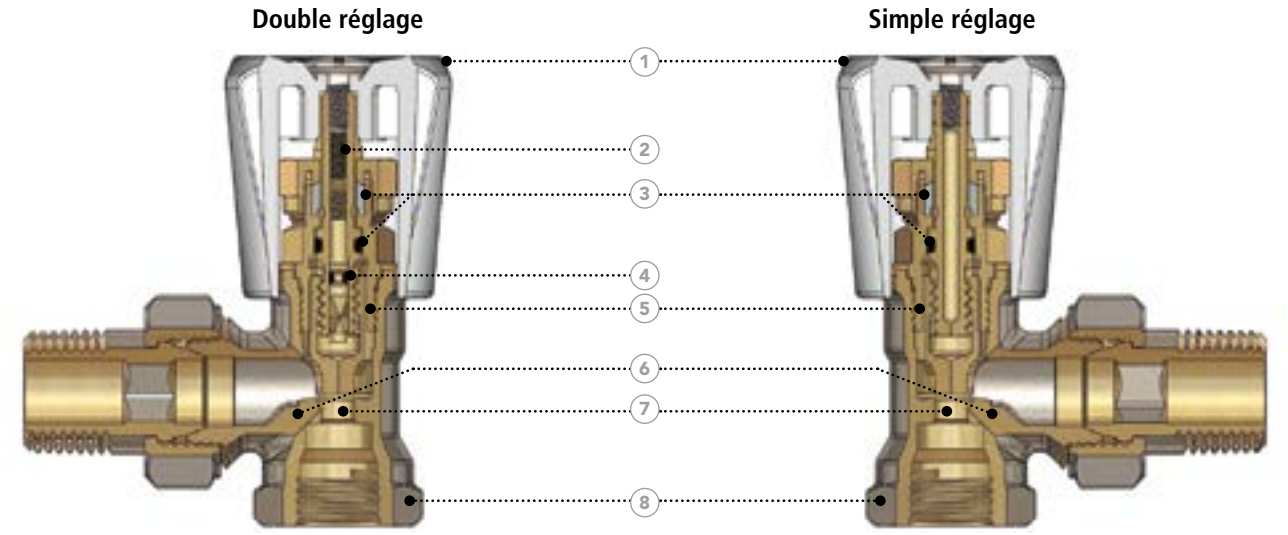

1. Volant blanc à jupe maintenu par une vis.
2. Équipage mobile à tige non montante permettant un équilibrage du radiateur.
3. Double étanchéité par presse-étoupe et joint torique résistant aux produits antigel.
4. Joint de butée réglage éthylène-propylène résistant aux produits antigel.
5. Mécanisme manuel interchangeable.
6. Corps.
7. Clapet profilé.
8. Tulipe taraudée à raccordement universel fer / cuivre.

AVANTAGES

Chaque robinet manuel est équipé d'une coiffe de protection de couleur afin de reconnaître immédiatement le modèle :

- Coiffe bleue : double réglage avec limitation de la levée (EuroSar)
- Coiffe ivoire : simple réglage
- Coiffe noire : monotube

Cette coiffe de protection du volant doit être retirée à la main avant la mise en service. Tout risque de fuite est écarté grâce au système de double étanchéité à presse-étoupe resserrable et joint torique (EuroSar).

DÉFINITION

La valeur Kvs est un nombre qui correspond au débit, exprimé en m^3/h, traversant le robinet pour une différence de pression de 1 bar, le clapet étant réglé sur l'ouverture complète.

CHOIX

Le choix est effectué en tenant compte des pertes de charge dans le robinet. Pour la position totalement ouverte, la perte de pression doit se situer entre 30 et 60% de la hauteur manométrique disponible à la pompe. Les pertes de charge sont calculées à l'aide des graphiques des courbes det selon le débit calculé (voir fiche technique).

APPLICATIONS

Application	Température d'utilisation max	Pression d'utilisation max	Différence de pression max
Chauffage à eau	110°C	10 bar	0,6 bar

INSTALLATION

Robinet / Tube	Femelle	Mâle M22	
			
Cuivre	834 	835 S 	835 
PER		835 P 	
Multicouche		839 	

RÉGLAGE

RÉGLAGE POUR ROBINETTERIE

Le réglage est réalisé à l'aide de la clé réf. 135 qui permet de visser / dévisser la tige en fonction du type de robinet :

EuroSar : partir de la position :

- Volant totalement fermé
- Tige totalement rentrée (enfoncée)
- Le nombre de rotations dépend de la différence de pression et du débit (voir fiche technique)

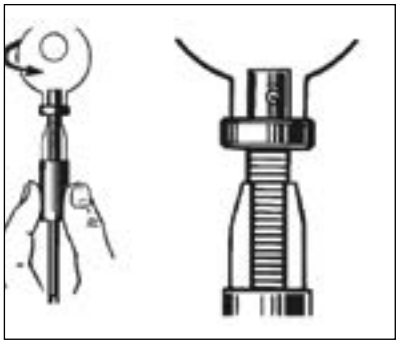

MONTAGE

1. Fermer le robinet manuel.
2. Retirer le volant.
3. A l'aide de la clé COMAP 135, tourner le nombre de tours souhaités depuis la position de butée. Replacer le volant et ouvrir le robinet manuel.



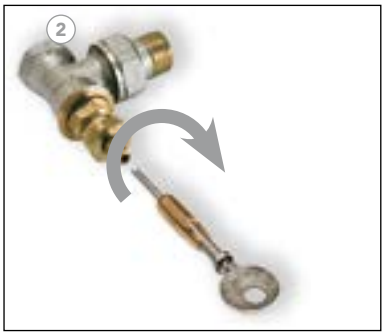

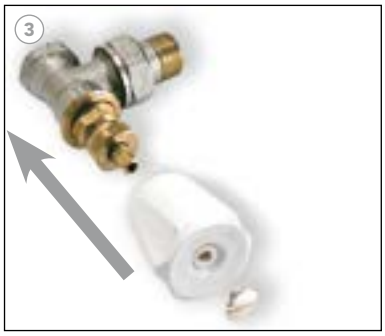

PASSER DU MANUEL OU THERMOSTATIQUE

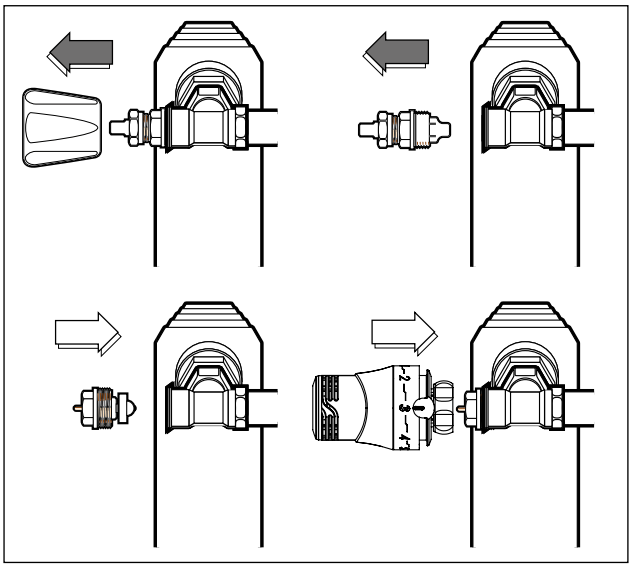



Les systèmes EuroSar permettent de transformer facilement, à l'aide du l'outil Demobloc 5831, un robinet manuel en vanne thermostatique, sans démontage du corps, ni vidange de l'installation.

ATTENTION : les robinets 1" ne sont pas thermostatisables mais la cartouche manuelle peut être remplacée sans vidanger l'installation.

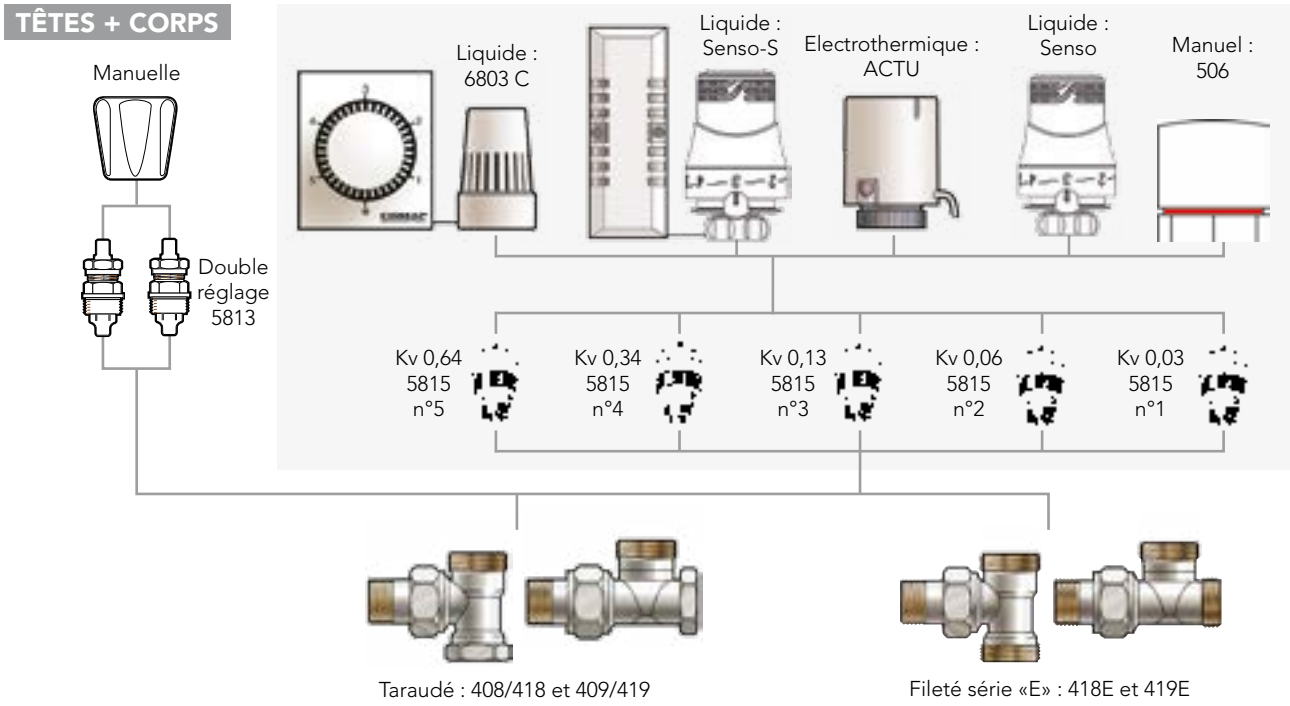

NOTICE D'UTILISATION RAPIDE DU DEMOBLOC



① Dévisser légèrement le mécanisme avec une clé plate jusqu'à apparition de la première goutte.
② Visser l'embout tournant sur le filetage du robinet. Enfoncer le piston jusqu'à ce qu'il soit en prise sur le mécanisme.
③ Devisser afin que le mécanisme sorte du corps.
④ Tirer au maximum le piston.



⑤ Fermer la vanne à ¼ de tour.
⑥ Ouvrir la vanne de purge.
⑦ Dévisser l'embout du piston et sortir le mécanisme.
⑧ Remettre un mécanisme neuf dans la douille 6 pans.



⑨ Fermer la vanne de purge.
⑩ Ouvrir la vanne ¼ de tour. Enfoncer le piston.
⑪ Visser afin de remettre le mécanisme dans le corps.
⑫ Ouvrir la vanne de purge puis dévisser l'embout connecté à la vanne pour retirer l'outil DEMOBLOC.
⑬ Serrer le mécanisme avec une clé plate à un couple de maximum de 35 nm.

ROBINET MANUEL UNIVERSAR

Double réglage

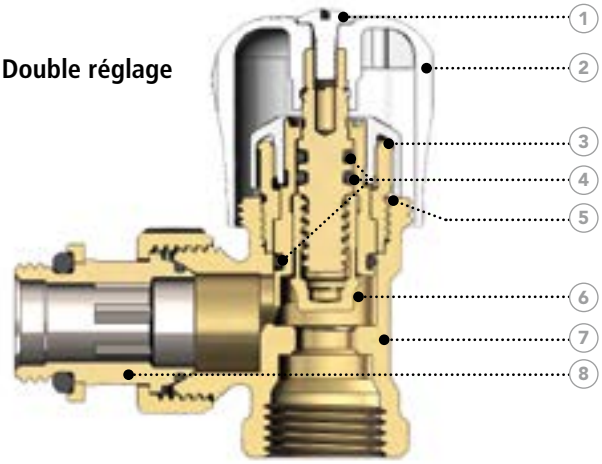

1. Vis
2. Vollant
3. Outil de réglage du débit
4. Joint torique
5. Lanterne
6. Pointeau
7. Corps
8. Douille double joint torique

Le robinet manuel UniverSar intègre un concept unique de pré-réglage qui répond totalement aux exigences actuelles de confort et d'économie d'énergie. Ce robinet est très facile à monter et le pré-réglage est rapide. Le volant se retire sans outillage spécifique et la molette de réglage peut être manœuvrée très facilement, avec une grande précision.

Le contrôle de la position préréglée est aisé *via* la lecture directe du pré-réglage de la valeur sur l'échelle de la molette pour un gain de temps, même pendant la phase de contrôle du pré-réglage. Après cette phase, le volant est simplement remonté sur le robinet.

Le robinet est également équipé d'une douille ou d'un coude auto-étanche qui contribuera à un gain de temps supplémentaire lors du placement du robinet sur le corps de chauffe.

CARACTÉRISTIQUES

- Equipé d'une cartouche pré-réglable, qui ne nécessite aucun outil.
- Le préréglage à lecture directe s'effectue manuellement et sans limitation de la course et à tige non-montante.
- Disponible en version nickelée avec filetage intérieur pour tube fileté (uniquement le modèle standard en 1/2") ou en M22 à filetage extérieur (mâle) pour tube métrique calibré en cuivre / acier ou pour tube PER et multicouche (les deux modèles).
- La tige est étanche grâce au double joint torique.
- Le robinet est fourni avec une douille ou un coude auto-étanche (montage rapide, propre et esthétique).
- Reconnaissable à sa coiffe orange (grand Kv) ou rouge (petit Kv).
- Le robinet UniverSar est thermostatisable par le remplacement de la cartouche manuelle par la cartouche thermostatique réf. 5817 (code article 581700).

DONNÉES TECHNIQUES

Deux robinets ont été conçus pour plusieurs applications :

1) Utilisation chauffage (grandes valeurs Kv) = coiffe orange

Kv réglable de 0,16 à 1,80 pour réf. 448 / 448E.
Kv réglable de 0,16 à 1,35 pour réf. 449 / 449E / 449CB / 449ECB.

2) Utilisation chauffage urbain (petites valeurs Kv) = coiffe rouge

Kv réglable de 0,015 à 0,5 pour réf. 448RE.
KV réglable de 0,015 à 0,5 pour réf. 449RE / 449RECB.

APPLICATIONS

Application	Température d'utilisation max	Pression d'utilisation max	Différence de pression max
Chauffage à eau	110°C	10 bar	0,6 bar

INSTALLATION

Tube / Robinet	Cuivre		PER	Multicouche
Femelle	834			
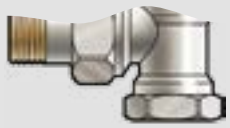				
Mâle M22	835 S	835	835 P	839
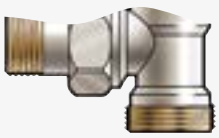				

RÉGLAGE DES KV

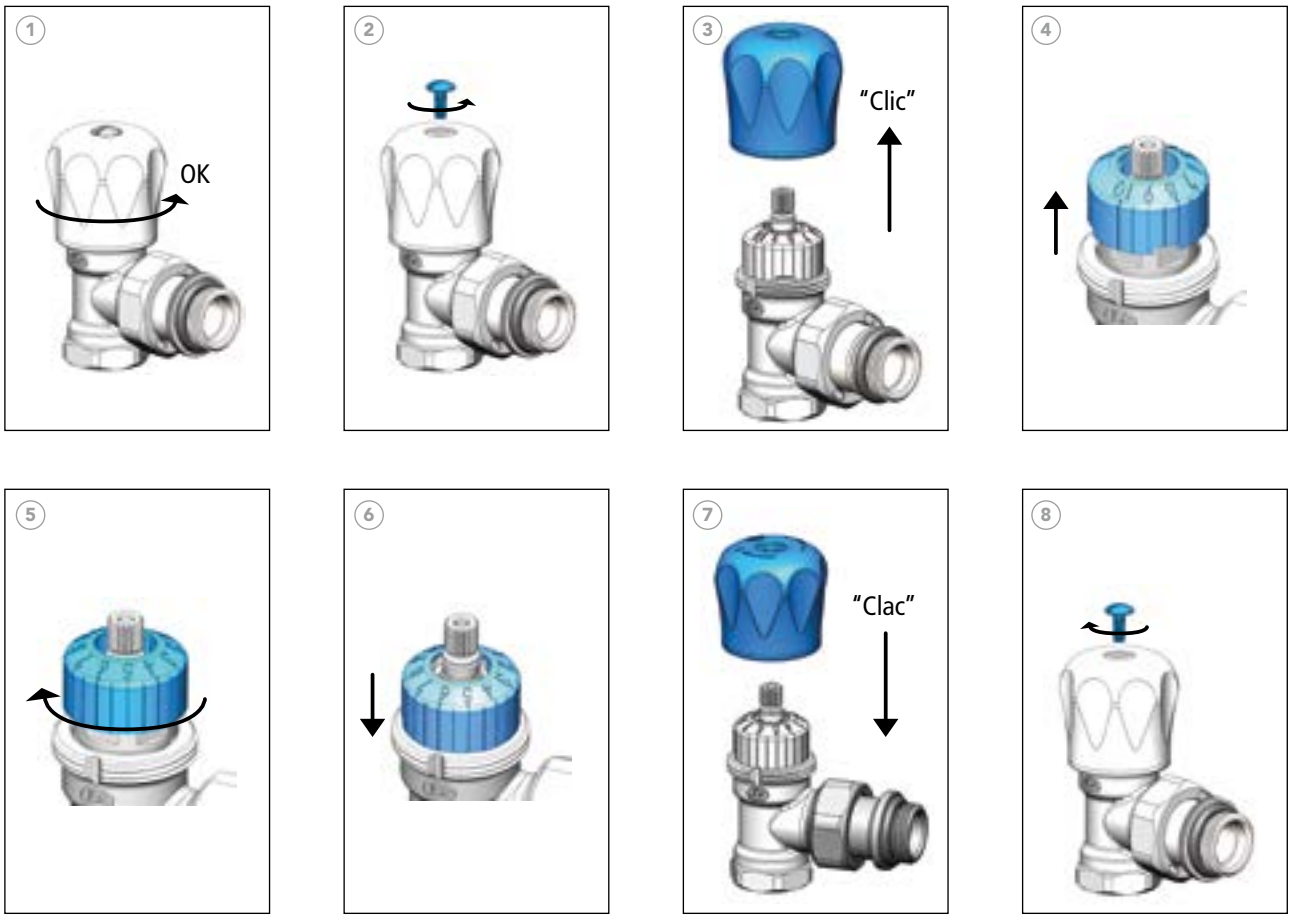

1. Ouvrir le robinet u maximum
2. Dévisser la vis du volant
3. Retirer le volant
4. Soulever l'outil de réglage
5. Régler à la position souhaitée
6. Redescendre l'outil de réglage
7. Repositionner le volant
8. Revisser





Plancher chauffant rafraîchissant

Une approche système, des produits performants. Avec Biofloor, COMAP propose une offre sur mesure, modulable en fonction des spécificités de chaque projet.

BÉNÉFICES

- **Une approche système** : ensemble, les différents composants apportent une réponse aux besoins spécifiques de chaque application.
- **Une solution performante** : des produits d'une excellente qualité (fabrication dans des usines ISO 9001 et ISO 14000 et fournisseurs strictement sélectionnés), avec des certifications qualité de performance énergétique - Certitherm, ou encore certification eu.bac pour la régulation radio Biofloor Connect, avec un CA de 0,5K.
- **La facilité d'installation** : chaque composant de l'offre a été sélectionné pour sa facilité de mise en œuvre et d'utilisation, dans toutes les configurations.
- **Des systèmes garantis 10 ans**, pour plus de tranquillité - pour vous et vos clients.

Armoires et collecteurs 308

Dalles isolantes et accessoires 322

Tubes, raccords et accessoires 330

Système de régulation 334

Armoires et collecteurs

La gamme de collecteurs de COMAP permet une installation dans n'importe quelle configuration, en offrant un maximum de flexibilité et de facilité lors de l'installation.

Trois modèles d'armoires permettent de finaliser chaque installation pour l'esthétique et la protection.



APPLICATIONS

		K9000TP	V9006
Applications	Chauffage et rafraîchissement	✓	-
Installation	Modularité (ajout de circuit additionnel sur site)	✓	-
	Montable dans toutes les positions	✓	-
	Facile et rapide	✓	-
Caractéristiques	Matériau	Polyamide renforcé par de la fibre de verre	Inox
Équipements	Purgeur	Automatique	Automatique
	Raccordement M30x1,5 pour servomoteur	✓	✓
	Raccordement tubes ¾'' Eurocône	✓	✓
	Débitmètre	1-4L / min	1-5 L / min
	Mesure de la température de départ et de retour	✓	✓
	Robinets à tournant sphérique sur le départ et le retour	Inclus	Inclus

GARANTIE* 10 ANS

** Pour plus de précision sur les termes et applications de la garantie, veuillez consulter les conditions de garantie COMAP*

COLLECTEUR MODULAIRE SYNTHÉTIQUE K9000TP



- **Entièrement modulaire :** permet d'ajuster la configuration à tout moment, sans outil spécifique, tout en garantissant l'étanchéité du système.
- **S'adapte à toutes les situations possibles**, par exemple une arrivée des tubes au-dessus.
- **Excellente longévité,** compatibles avec le chauffage et le rafraîchissement ainsi qu'avec une utilisation en géothermie.
- **Pré-assemblé en usine**, permettant un gain de temps sur le chantier, avec toutefois la possibilité de commander chaque élément séparément.

CONDITIONS D'UTILISATION

Température nominale de fonctionnement	50°C
Température maximale	65°C
Pression maximale de fonctionnement	6 bar à 65°C
Pression d'essai	10 bar à 20°C
Norme	EN 1264 et DIN 4725 pour le chauffage par le sol

RACCORDEMENT

Circuit Aller / retour	Raccords mâles 3/4"Eurocône disponibles pour les dimensions usuelles de tubes de plancher chauffant : 14x2 Multicouche, 16x1,5 et 20x1,9 PER
Entrée et sortie du collecteur	Femelle 1"

CARACTÉRISTIQUES TECHNIQUES

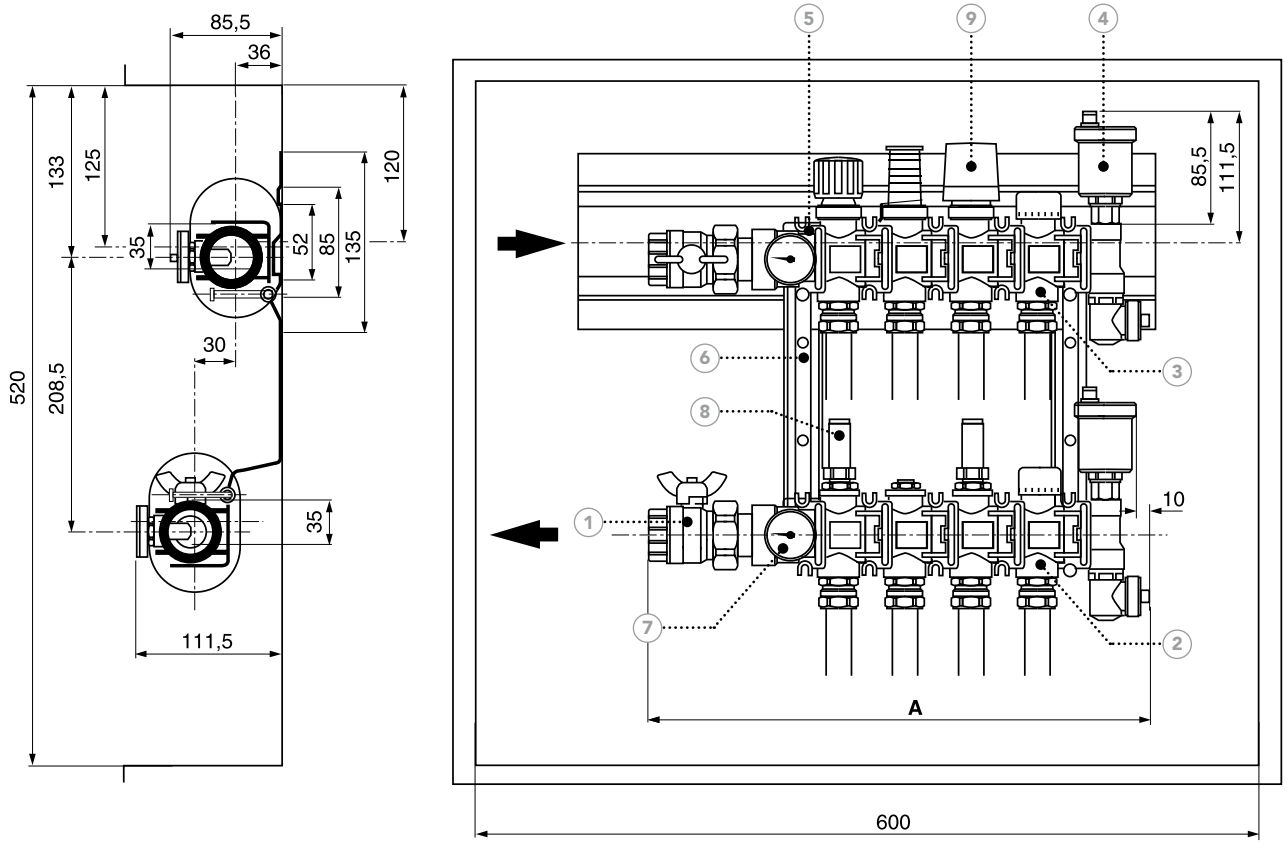

1. Robinet à tournant sphérique 6806P 1”
2. 3/4” Eurocône
3. Vanne thermostatique D3809, 3/4” Eurocône M30
4. Purgeur d’air automatique 3081
5. Clip de raccordement amovible
6. Équerre en inox 9832 avec orifices pré-forés
7. Thermomètres 9839 sur l’aller et le retour
8. Débitmètre 1-4 L/min 9071PTM
9. Tête électrothermique (en option)

DIMENSIONS

Code article	Nombre de circuits	Longueur* (mm)	Profondeur (mm)	Hauteur (mm)	Longueur armoire* (mm)
C321010001	2	280	111,5	520	400
C321011001	3	331	111,5	520	400
C321012001	4	382	111,5	520	600
C321013001	5	433	111,5	520	600
C321014001	6	484	111,5	520	600
C321015001	7	535	111,5	520	600
C321016001	8	586	111,5	520	800
C321017001	9	637	111,5	520	800
C321018001	10	688	111,5	520	800

* Y compris les robinets à tournant sphérique COMAP 6806P.

COLLECTEUR MONOBLOC INOX V9006



- **Fiable et très facile à poser**, sur tous les chantiers.
- Équipé des éléments indispensables (débitmètres et vanne de vidange), il répond au besoin de **compétitivité** des projets de moyenne à grande envergure.
- Grande robustesse et **forte résistance à la corrosion.**

CONDITIONS D'UTILISATION

Température nominale de fonctionnement	50°C
Température maximale	55°C
Pression maximale de fonctionnement	6 bar à 65°C
Pression d'essai	10 bar à 20°C

RACCORDEMENT

Circuit Aller / retour	Raccords mâles 3/4"Eurocône disponibles pour les dimensions usuelles de tubes de plancher chauffant : 14x2 Multicouche, 16x1,5 et 20x1,9 PER
Entrée et sortie du collecteur	Femelle 1"

DIMENSIONS

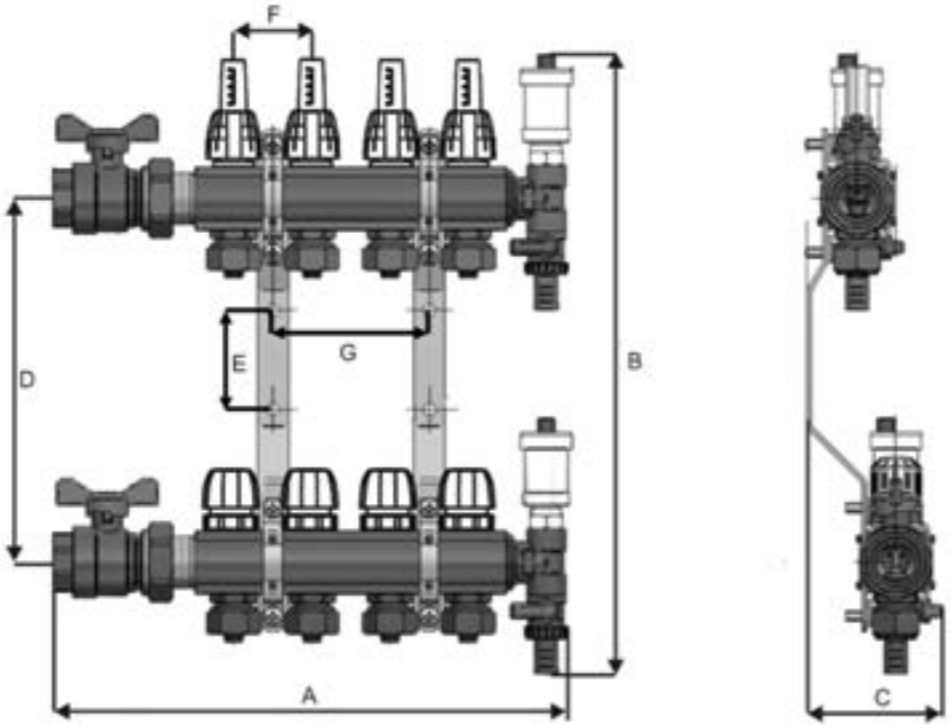

Code article	Nombre de circuits	A	B	C	D	E	F	G
C311046001	2	226	400	87	235	64	50	-
C311047001	3	276	400	87	235	64	50	50
C311048001	4	326	400	87	235	64	50	100
C311049001	5	376	400	87	235	64	50	150
C311050001	6	426	400	87	235	64	50	200
C311051001	7	476	400	87	235	64	50	250
C311052001	8	526	400	87	235	64	50	300
C311053001	9	576	400	87	235	64	50	350
C311054001	10	626	400	87	235	64	50	400

ARMOIRE EN APPLIQUE V9016 POUR COLLECTEUR



- Armoire métallique peinte de couleur blanc RAL 9016.
- Comporte 4 trous de fixation sur l'arrière.
- Inclut 2 rails pour positionner facilement le collecteur à l'intérieur.
- Permet d'intégrer également l'unité de contrôle de la régulation.
- Verrouillable : serrure et clés incluses.

DIMENSIONS

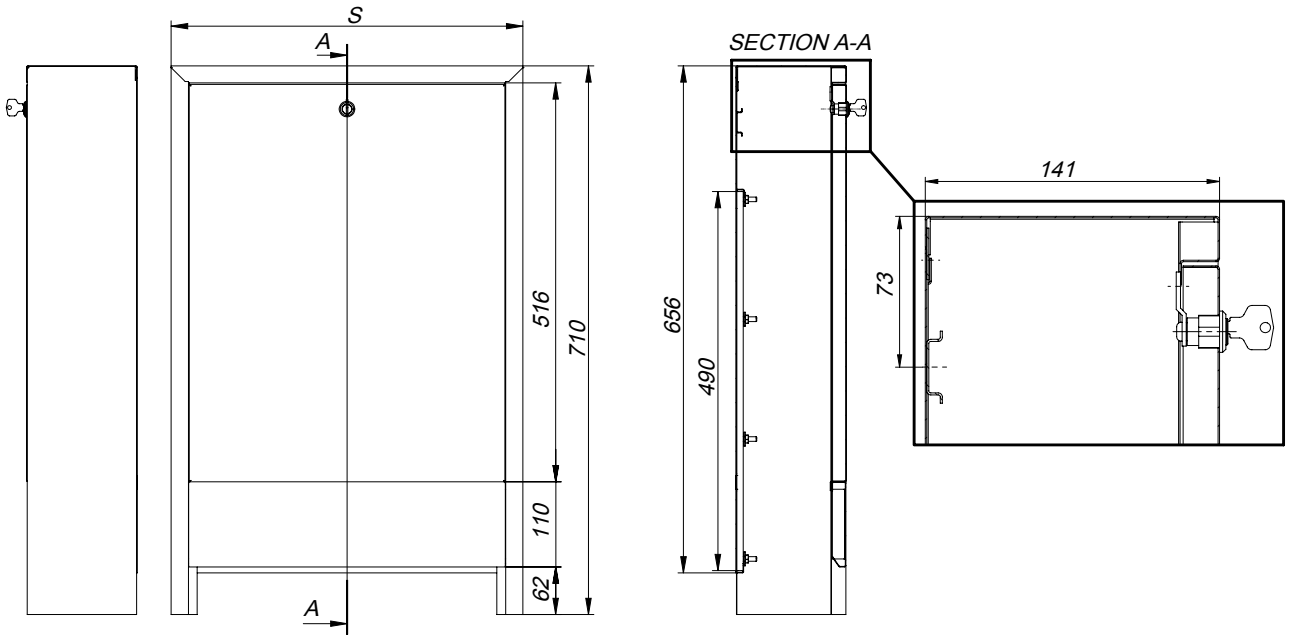

ARMOIRE POUR COLLECTEUR À ENCASTRER V9018



- Armoire métallique peinte de couleur blanc RAL 9016.
- Comporte 4 trous de fixation sur l'arrière.
- Inclut 2 rails pour positionner facilement le collecteur à l'intérieur.
- Permet d'intégrer également l'unité de contrôle de la régulation.
- Verrouillable : serrure et clés incluses.

DIMENSIONS

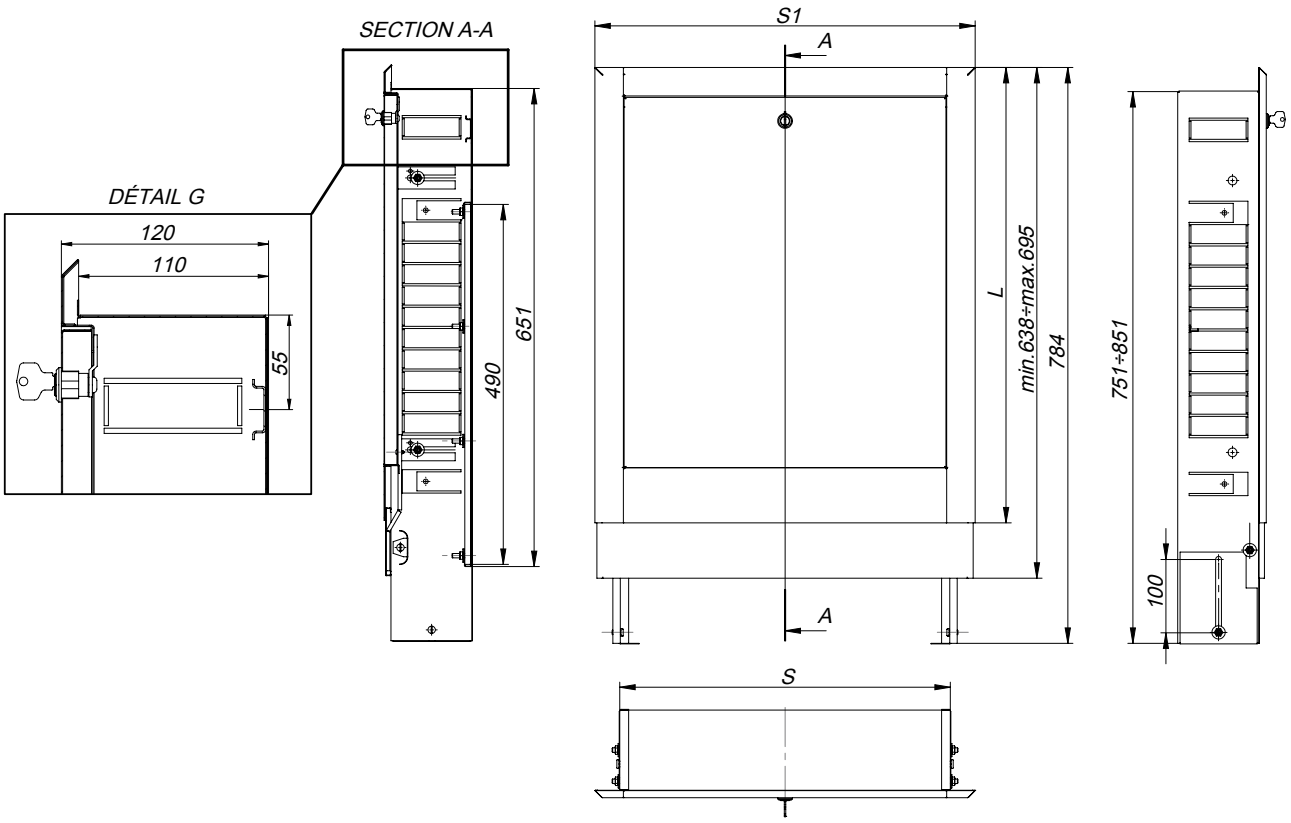

COLLECTEURS ASSOCIÉS

K9000TP	Nombre sorties	Longueur (mm)	Profondeur (mm)	Hauteur (mm)	Armoire V9016	Armoire V9018	Largeur (mm)
C321010001	2	280	115.5	520	C240001001	-	450
C321011001	3	331	115.5	520	C240001001	-	450
C321012001	4	382	115.5	520	C240001001	-	450
C321013001	5	433	115.5	520	C240002001	C240008001	500
C321014001	6	484	115.5	520	C240002001	C240008001	500
C321015001	7	535	115.5	520	C240032001	C240036001	700
C321016001	8	586	115.5	520	C240032001	C240036001	700
C321017001	9	637	115.5	520	C240033001	C240037001	850
C321018001	10	688	115.5	520	C240033001	C240037001	850

V90006	Nombre de circuits	Longueur (mm)	Profondeur (mm)	Hauteur (mm)	Armoire V9016	Armoire V9018	Largeur (mm)
C311046001	2	226	87	400	C240001001	-	450
C311047001	3	276	87	400	C240001001	-	450
C311048001	4	326	87	400	C240001001	-	450
C311049001	5	376	87	400	C240002001	C240008001	450
C311050001	6	426	87	400	C240002001	C240036001	450
C311051001	7	476	87	400	C240003001	C240036001	500
C311052001	8	526	87	400	C240003001	C240008001	500
C311053001	9	576	87	400	C240033001	C240037001	700
C311054001	10	626	87	400	C240033001	C240037001	700

ARMOIRE POUR COLLECTEUR À POSER 9861



- Armoire métallique en tôle d'acier avec revêtement blanc (RAL 9001).
- Deux ouvertures de 55 x 100 mm sont prédécoupées sur les faces des deux panneaux latéraux avec un entraxe de 211 mm. Cette dimension correspond à l'entraxe des fixations murales des collecteurs K9000TP et permet le passage des conduites d'alimentation et de retour de l'installation.

DIMENSIONS

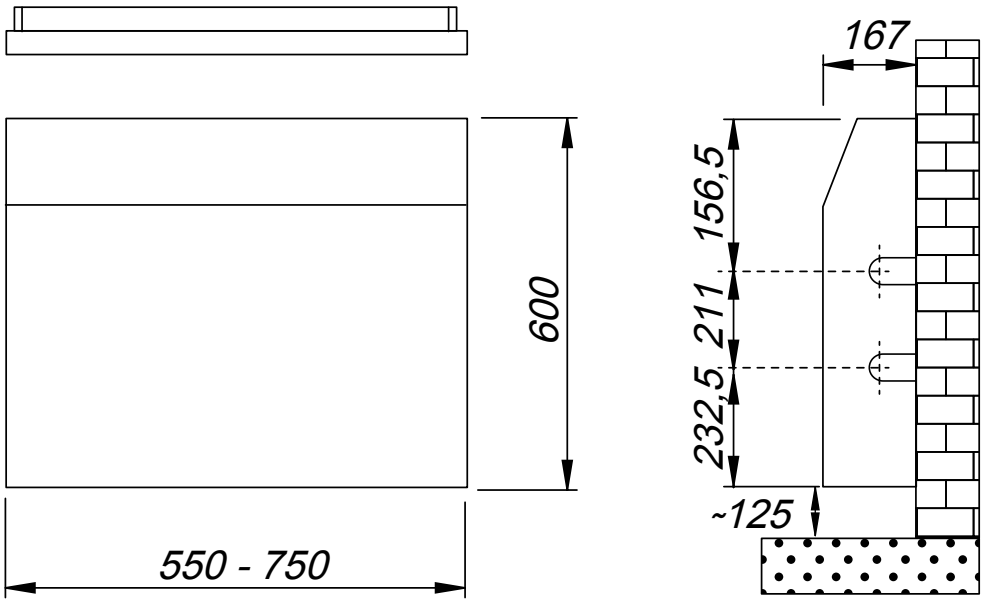

NOTES

COLLECTEURS MODULABLES PA NOIR

COLLECTEUR SYNTHÉTIQUE 1" RTS ET DÉBITMÈTRE INCLUS

K9000TP

Modulable - Entièrement pré-assemblé
Connexion aux tubes 3/4"Eurocône



Dimensions	Code article	Quantité
2 circuits	C321010001	1
3 circuits	C321011001	1
4 circuits	C321012001	1
5 circuits	C321013001	1
6 circuits	C321014001	1
7 circuits	C321015001	1
8 circuits	C321016001	1
9 circuits	C321017001	1
10 circuits	C321018001	1

KIT D'EXTENSION POUR COLLECTEUR K9000TP 1"

KE9000TP

Modèle avec débitmètre



Dimensions	Code article	Quantité
1 circuit	C321020001	1

ACCESSOIRES POUR COLLECTEURS MODULABLES PA NOIR

FIXATION MURALE POUR COLLECTEURS SYNTHÉTIQUES

9832



Entraxe (mm)	Code article	Qté
208,5	983250	2

ÉTIQUETTES POUR COLLECTEURS SYNTHÉTIQUES

9869



Code article	Quantité
986900	2

THERMOMÈTRE POUR COLLECTEURS SYNTHÉTIQUES

9839



Code article	Qté
983900	10

MODULE D'EXTRÉMITÉ

9052P



Dimensions	Code article	Quantité
1''	905200N	1

ACCESSOIRES POUR COLLECTEURS MODULABLES PA NOIR

ROBINET À TOURNANT SPHÉRIQUE

6806P



Dimensions (M-F)	Code article	Quantité
M 1''1/4 - F 1''	VMP05A17	2

DÉBITMÈTRE

9071PTM



Dimensions	Code article	Quantité
d'1 à 4 l/mn	VPDBWA47	1

CARTOUCHE THERMOSTATIQUE POUR SAV

RTH9060



Code article	Quantité
VMP06A14	10

PURGEUR AUTOMATIQUE

3081

Avec clapet anti-retour - finition laiton



Dimensions	Code article	Quantité
3/8''	308103	10

JOINT

9000JT



Dimensions	Code article	Quantité
1''	VPDBWA23	10

AGRAFE DE LIAISON POUR MODULE K9000TP

9000HK



Code article	Quantité
VPDBWA24	10

COLLECTEURS BARREAUX INOX

COLLECTEUR INOX

V9006

Entièrement pré-assemblé
Connexion aux tubes en 3/4'' Eurocône



Dimensions	Code article	Quantité
2 circuits	C311046001	1
3 circuits	C311047001	1
4 circuits	C311048001	1
5 circuits	C311049001	1
6 circuits	C311050001	1
7 circuits	C311051001	1
8 circuits	C311052001	1
9 circuits	C311053001	1
10 circuits	C311054001	1

ACCESSOIRES POUR COLLECTEURS BARREAUX INOX

ALLONGE

V9020



Code article	Quantité
C352006001	1

ANNEAU DE TRANSITION

V9042



Code article	Quantité
C352007001	1

RTS DROIT

V9021



Code article	Quantité
C352009001	2

KIT TERMINAISON

9827K

Pot de terminaison + vidange à bouchon + purgeur



Dimensions	Code article	Quantité
M1''	982758	1

RTS À 90°

V9022



Code article	Quantité
C352005001	2

ACCESSOIRES TOUS COLLECTEURS

POT À BOUE MAGNÉTIQUE

5210

Evite l'entrée de boues dans le collecteur et leur circulation, prolongeant ainsi la durée de vie de l'installation.



Dimensions	Code article	Quantité
1''	521008	1

ARMOIRES POUR COLLECTEURS

ARMOIRE EN APPLIQUE

9861

Non verrouillable



Dimensions L x H x P	Code article	Circuits	Quantité
500 x 600 x 167	98610206	2 à 6	1
750 x 600 x 167	98610711	7 à 10	1

ARMOIRE APPLIQUE VERROUILLABLE

V9016



Dimensions L x H x P	Code article	Circuits	Quantité
450 x 710 x 140	C240001001	2 à 4	1
550 x 710 x 140	C240002001	5 à 6	1
700 x 710 x 140	C240032001	7 à 8	1
850 x 710 x 140	C240033001	9 à 10	1

ARMOIRE ENCASTRÉE ET VERROUILLABLE

V9018



Dimensions L x H x P (mm)	Code article	Circuits	Quantité
550 x 750/850 x 110/165	C240008001	5 à 6	1
700 x 750/850 x 110/165	C240036001	7 à 8	1
850 x 750/850 x 110/165	C240037001	9 à 10	1

PRODUITS ASSOCIÉS

COMMANDE MANUELLE / VANNE À ÉQUILIBRAGE



La commande manuelle et les vannes d'équilibrage COMAP sont des produits complémentaires à notre offre de collecteurs.

Dalles isolantes et accessoires

La gamme de dalles isolantes de COMAP est idéale pour tous les types de chantier,et allient performance et facilité de mise en oeuvre.

Les accessoires proposés permettent d'assurer une pose de qualité et répondent à toutes les contraintes techniques.

Le système sec est particulièrement recommandé pour la rénovation ou les constructions à ossature bois grâce à sa faible épaisseur et son poids restreint.



APPLICATIONS

		Dalle à plots OPTIMA	Dalle plane PLANEA	Dalle plane EXACT	Système SEC
Applications	Neuf	✓✓	✓✓	✓✓	✓
Installation	Rénovation	✓	✓	✓	✓✓
	Rapide	✓✓	✓	✓	✓
	Pose du tube par 1 personne	✓✓	✓	✓	✓✓
	Protection du tube pendant la pose	✓✓	-	-	✓✓
Caractéristiques	Certification	QB 162-191	ACERMI N° 08/007/512	ACERMI N° 13/173/881	-
	Materiau	HD Polystyrène	Néopor	Polyuréthane	HD polystyrène
	Conductivité thermique	0,033 W/m.K	0,031 W/m.K	0,025 W/ (m.K) (e=25 mm) 0,023 W/ (m.K) (e=30 à 35 mm) 0,022 W/ (m.K) (e=40 à 120 mm)	-
	Surface	1 m^2	1 m^2	1,2 m^2	0,65 m^2
	Grille pour découpe facile	✓	✓	✓	✓
	Assemblage tenon mortaise	✓	✓	-	✓
	Étanche, ne nécessite pas de pare-vapeur	✓	✓	-	✓

GARANTIE* 10 ANS

** Pour plus de précision sur les termes et applications de la garantie, veuillez consulter les conditions de garantie COMAP*

DALLE À PLOTS ISOLANTE OPTIMA

Sous certification N° CSTBat 20/10-191



- **Gain de temps** grâce aux plots autobloquants pour tubes de ø 16 et 20, ne nécessitant quasiment pas d'agrafes.
- **Pose facile et fiable** grâce à l'assemblage tenon et mortaise, qui évite de fixer les dalles entre elles et qui empêche l'infiltration du béton lors du coulage de la dalle.
- **Chantier rapide et sûr :** surface réduite (1 m²) qui facilite la manipulation et dalles bidirectionnelles qui s'adaptent à toutes les pièces.
- **Grande résistance au piétinement.**
- **Isolation phonique** renforcée par la densité de la dalle.

DIMENSIONS

Longueur x largeur hors tout	1207 x 869 mm
Épaisseur des plots	24 mm
Pas de pose	8,45 cm
Épaisseur de la semelle	24 - 41 - 56 - 69 - 80 mm
Épaisseur avec les plots	48 - 65 - 80 - 93 - 104 mm
Réservation minimum nécessaire	83 - 100 - 115 -128 - 139 mm
Usinage	Rainuré - Bouveté - 4 côtés
Masse volumique	29 (+3/-1) (kg/m³)
Réduction bruit de choc ΔLw	> 18 dB
Coefficient de conductivité thermique	0,033 W/ (m.K)
Spécification pour application sol (Norme NFP 61-203 - DTU 26.2/52.1)	SC1a2 A Ch (e=24 à 80 mm)

DALLE ISOLANTE POLYSTYRÈNE PLANÉA

Sous certification ACERMI N° 08/007/512



- **Pose simple :** quadrillage supérieur pour le repérage du pas et quadrillage inférieur pour le repérage des découpes.
- **Manipulation aisée** avec des dalles d'1 m^2 qui facilitent également les calculs.
- **Chantier sûr et rapide** garanti par l'assemblage tenon et mortaise : étanchéité assurée (même en cas de chape fluide) et pas de film supplémentaire à poser.
- **Haut niveau d'isolation thermique :** R=0,75 pour une dalle de seulement 24 mm. La perforation des agrafes ne réduit pas le pouvoir isolant du Néopor à cellules fermées, à l'inverse des mousses.

DIMENSIONS

Longueur x largeur hors tout	1280 x 830 mm
Épaisseur de la dalle	24 - 74 mm
Réservation minimum nécessaire (tube Ø16)	75 - 125 mm
Usinage	Rainuré - Bouveté - 4 côtés
Réduction bruit de choc ΔLw	≥15 dB
Coefficient de Conductivité thermique certifié ACERMI (EN 13165)	0,031 W/ (m.K)
Profil d'usage ISOLÉ	24 à 31 mm : I5-S1-O2-L2-E2 39 à 74 mm : I5-S1-O2-L2-E3
Spécification pour application sol (Norme NFP 61-203 - DTU 26.2/52.1)	SC1a2 A Ch (e=24 à 74 mm)
Rcs mini certifié ACERMI (EN 826 et NF-P75-401)	≥60kPa
ds mini /ds maxi certifié ACERMI (EN 826 et NF-P75-401)	0,9/1,8% (e=24 à 74 mm)
Spécification pour application sol (Norme NFP 61-203 - DTU 26.2/52.1)	SC1a2 A Ch (e=24 à 80 mm)

DALLE ISOLANTE POLYURÉTHANE EXACT

Sous certification ACERMI N° 13/173/881



- **Forte résistance thermique** permettant, à performance égale, d'utiliser une dalle d'épaisseur plus faible, ce qui entraine un gain en hauteur sur les projets.
- **Pose facile :** dalle plane et rigide pour faciliter la circulation sur le chantier et l'agrafage du tube.
- Découpe des dalles et fixation des tubes facilitées par le parement quadrillé sur les deux faces, qui permet aussi de respecter aisément les plans fournis.
- Large gamme d'épaisseurs **permettant d'optimiser au plus juste** l'isolation nécessaire sur chaque projet.

DIMENSIONS

Longueur x largeur hors tout (EN 822)	1200 x 1000 ±7,5 mm
Longueur x largeur utile (EN 822)	1190 x 990 ±7,5 mm
Epaisseur (EN 823)	25 - 30 - 40 - 48 - 52 - 56 - 68 - 75 - 80 - 90 - 100 - 120 mm
Réservation minimum nécessaire (tube Ø16)	76 - 81 - 91 - 99 - 103 - 107 - 119 - 126 - 131 - 141 - 151 - 171 mm
Usinage	Rainuré - Bouveté - 4 côtés
Coefficient de Conductivité thermique certifié ACERMI (EN 13165)	0,025 W/ (m.K) (e= 25 mm) 0,023 W/ (m.K) (e= 30 à 35 mm) 0,022 W/ (m.K) (e= 40 à 120 mm)
Contrainte de compression à 10% (EN 826)	≥175 kPa
Profil d'usage ISOLE	I5-S2-O3-L2-E4
Spécification pour application sol (Norme NFP 61-203 - DTU 26.2/52.1)	SC1a2Ch (e= 25 à 120 mm) SC1b1 (e= 40 à 100 mm)
Classe de réaction au feu	Euroclasse F

Pour respecter le DTU 52.10, la dalle EXACT doit être filmée sur chantier (film quadrillé T105 - C260001001).

DALLE ISOLANTE ET DIFFUSEURS POUR SYSTÈME SEC

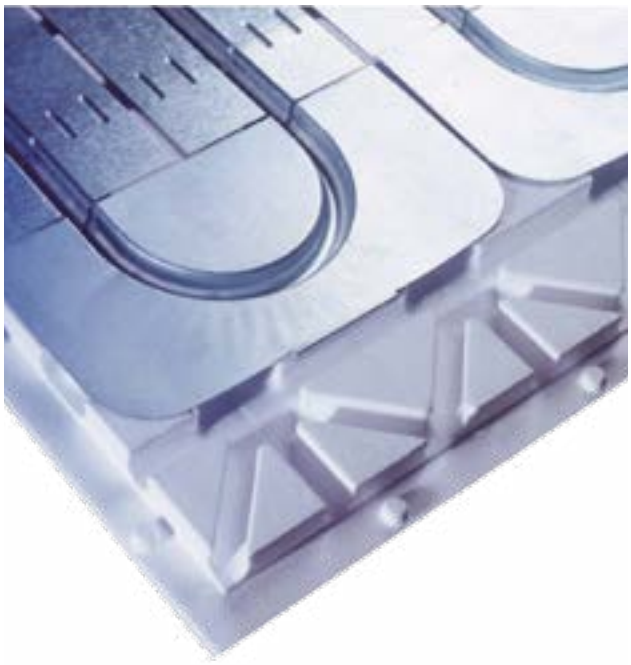

- Système discret, grâce à son épaisseur de **seulement 25 mm** et son **poids réduit**.
- Excellente solution pour la **rénovation** qui peut s'installer directement sur le plancher existant.
- **Installation propre et rapide** avec seulement 3 éléments différents et la possibilité de poser directement un sol sec (sans chape) de type fermacell.
- Peut également être utilisé comme mur chauffant.
- Des performances incomparables grâce à un **temps de préchauffage court (faible inertie)** et une consommation d'énergie réduite.

DALLES POLYSTYRÈNE TH2025

Longueur x largeur hors tout	1020 x 645 mm
Épaisseur de la dalle	25 mm
Surface utile	0,625 m2
Usinage	Rainuré - Bouveté - 4 côtés
Masse volumique	30-35 (kg/m^3)
Coefficient de Conductivité thermique	0,035 W/ (m.K)
Résistance thermique	0,56 m2 K/W
Contrainte de compression à 10%	200 kPa
Résistance à la température	80°C
Charge	60 kPa



ÉLÉMENT DE DIFFUSION DROIT THS

Dimensions	2450 x 1250 mm
Épaisseur	0,5 mm
Matériaux	Acier électrozingué



ÉLÉMENT DE DIFFUSION COURBE 180° THSB

Dimensions	245 x 125 mm
Épaisseur	0,5 mm
Matériaux	Acier électrozingué



Pas de pose	Quantité tube m/m²
12,5 cm	8
25 cm	4
37,5 cm	2

Le système sec s'installe avec le tube multicouche de diamètre 14 mm.
En cas de finition avec chape béton, le système doit être filmé sur chantier (film quadrillé T105 - C260001001).

DALLE À PLOT

DALLE OPTIMA

9891



Dimensions	Code article	Colis	Palette
R = 0,75 - Ep. = 24 mm	C120017001	12	60
R = 1,25 - Ep. = 41 mm	C120018001	8	40
R = 1,70 - Ep. = 56 mm	C120019001	8	32
R = 2,10 - Ep. = 69 mm	C120020001	6	24
R = 2,4 - Ep. = 80 mm	C120024001	6	24

DALLES PLANES

DALLE PLANEA

9890



Dimensions	Code article	Colis	Palette
R = 0,75 - Ep. = 24 mm	9890075	16	96
R = 2,40 - Ep. = 74 mm	9890215	5	30

DALLE EXACT

EXACT



Dimensions	Code article	Palette	Colis
R = 1 - Ep. = 25 mm	C110028001	90	15
R = 1,30 - Ep. = 30 mm	C110029001	72	12
R = 1,85 - Ep. = 40 mm	C110030001	60	10
R = 2,20 - Ep. = 48 mm	C110031001	48	8
R = 2,40 - Ep. = 52 mm	C110032001	42	7
R = 2,60 - Ep. = 56 mm	C110033001	42	7
R = 3,15 - Ep. = 68 mm	C110034001	30	5
R = 3,70 - Ep. = 80 mm	C110035001	30	5
R = 4,15 - Ep. = 90 mm	C110036001	24	4
R = 4,65 - Ep. = 100 mm	C110037001	24	4
R = 5,55 - Ep. = 120 mm	C110040001	18	3

SYSTÈME SEC

DALLE SYSTÈME SEC P530SE

TH2025



Dimensions	Code article	Quantité
1020 x 645 mm - Ep. 25 mm	TH2025PS30	21

ELÉMENT DE DIFFUSION DROIT

THS



Dimensions	Code article	Quantité
750x120 mm	THS2025	50

SYSTÈME SEC

ÉLÉMENT DE DIFFUSION COURBE 180°

THSB



Dimensions	Code article	Quantité
245 x 125 mm	THS2025B	25

ACCESSOIRES

RÉTIFLUIDE ANTIGEL PRÊT À L'EMPLOI

988





Qté (litres)	Code article	Qté (bidon)
20	C220001002	1
20	C220004002	1

**bidon vert*

ISOLANT PÉRIPHÉRIQUE ADHÉSIF POUR CHAPE LIQUIDE

9872



Dimensions	Code article	Qté
50 ml - Ep. 8 mm x 150 mm (sans bavette)	C260004001	4
50 ml - Ep. 8 mm x 150 mm (avec bavette)	C260005001	4
50 ml - Ep. 8 mm x 200 mm (avec bavette)	C260007001	4

FLUIDIFIANT BÉTON RÉTICHAPE

9874

Dosage 2,4 l/m³ béton



Qté (litres / kg)	Code article	Qté (bidon)
10 litres - 11 kg	C220002004	1
20 litres - 23 kg	C220002002	1

ISOLANT PÉRIPHÉRIQUE POUR CHAPE TRADITIONNELLE

9872BASIC

Sans bavette et sans adhésif



Dimensions	Code article	Quantité
50 ml - Ep. 5 mm x 150 mm	33876	6

FIBRES ANTI-RETRAIT

9873

Dosage 1 sachet /m³ béton



Qté (grammes)	Code article	Qté (sachet)
600	C220003001	1

FILM POLYANNE PRÉ-TRACÉ

T105



Dimensions	Code article	Quantité
1,05 x 100 m	C260006001	1

Tubes, raccords et accessoires

COMAP offre une large gamme de tubes et raccords pour les systèmes de chauffage et rafraîchissement par le sol.

Les tubes PER, fabriqués en France, en conformité avec la norme ISO 15875 et sous marque NF, sont disponibles nus ou avec BAO (Barrière Anti-Oxygène).

Le tube multicouche a une âme aluminium de 0,2 mm qui assure une très haute flexibilité lors de sa manipulation. Ce tube est conforme à la norme EN ISO 21003.

COMAP propose également une large gamme de raccords afin d'assembler entre eux les différents éléments de façon fiable et rapide.

Les accessoires de fixation des tubes sont également disponibles et compatibles avec les différentes dalles isolantes de la gamme plancher chauffant rafraichissant.



APPLICATIONS

		Tube PER BetaPex	Tube multicouche MultiSkin 2
Applications	**Dalle / Système**		
	Optima	✓	✓
	Planea	✓	✓
	Exact	✓	✓
	Système Sec	-	✓
Caractéristiques	Composition	PER	PERT/Al/PERT
	Couleur	Rouge	Blanc
	BAO	En option (3 couches)	Inclus (Aluminium)
	Diamètres	16 - 20	14-16
	Grandes longueurs	600 m	600 m

GARANTIE* 10 ANS

** Pour plus de précision sur les termes et applications de la garantie, veuillez consulter les conditions de garantie COMAP*

TUBE PER NU

TUBE PER NU ROUGE

9006



Dimensions	Code article	Qté (pcs)	Qté (m)
16x1,5 - 80 m	B612001006	10	800
16x1,5 - 100 m	B612001001	10	1000
16x1,5 - 120 m	B612001002	10	1200
16x1,5 - 200 m	B612001003	6	1200
16x1,5 - 240 m	B612001004	6	1440
16x1,5 - 800 m	B612001005	4	3200

Dimensions	Code article	Qté (pcs)	Qté (m)
20x1,9 - 80 m	B612003006	10	800
20x1,9 - 120 m	B612003002	6	720
20x1,9 - 200 m	B612003003	4	800
20x1,9 - 240 m	B612003004	4	960
20x1,9 - 600 m	B612003005	4	2400

TUBE PER BAO

TUBE PER ROUGE AVEC BARRIÈRE ANTI-OXYGÈNE (BAO)

9005



Dimensions	Code article	Qté (pcs)	Qté (m)
16x1,5 - 120 m	B613001002	10	1200
16x1,5 - 200 m	B613001003	6	1200
16x1,5 - 240 m	B613001004	6	1440
16x1,5 - 800 m	B613001005	4	3200

Dimensions	Code article	Qté (pcs)	Qté (m)
20x1,9 - 120 m	B613002002	6	720
20x1,9 - 200 m	B613002003	4	800
20x1,9 - 240 m	B613002004	4	960

TUBE MULTICOUCHE MULTISKIN 2

TUBE MULTISKIN 2

BS



Dimensions	Code article	Qté (pcs)
14x2 - 100 m	B212001001	1
16x2 - 100 m	B212002001	1
16x2 - 200 m	B212002002	1
16x2 - 600 m	B212002007	1

ACCESSOIRES

COUDE 90°

9503



Dimensions	Code article	Quantité
16-18	C250008001	20
20	C250007001	50
25-29	C250006001	50

AGRAFEUSE

TC1620



Code article	Quantité
TC162001	1

AGRAFES

TC1621



Dimensions	Code article	Quantité
Long. 34 mm	TC162134	300
Long. 40 mm	TC162100	300
Long. 55 mm	TC162155	300

DÉROULEUR TUBES PER OU MULTICOUCHE

9628

Pour tubes PER ou multicouche
Produit très stable et modulable avec 4 bras réglables pour s'adapter à différentes couronnes



Dimensions	Code article	Quantité
Couronne maxi 800 ml	9628000	1

RACCORD MÉCANIQUE 3/4 EUROCÔNE

835PE

Finition nickelée
Écrou 6 pans SW27
Bague plastique
Pour tubes PER ou multicouche



Dimensions	Code article	Tube	Qté
3/4''E - 14x2	A731004001	Multicouche	2
3/4''E - 16x2	A731002001	Multicouche	2
3/4''E - 12x1,1	835720	PER	2
3/4''E - 16x1,5	A731001001	PER	2
3/4''E - 20x1,9	A731003001	PER	2

PRODUITS ASSOCIÉS

TUBES PER GAINÉS ISOLÉS COMAP



+ FACILE : tube coulissant en dalle grâce à la gaîne intérieure
+ RAPIDE : pas d'ajout d'isolant a posteriori
+ ÉCONOMIQUE : optimise l'isolation thermique
Le tube PER gainé et isolé COMAP est idéal pour l'alimentation des collecteurs plancher chauffant.

ACCESSOIRES POUR RÉPARATION

MANCHON ÉGAL À SERTIR

P7270



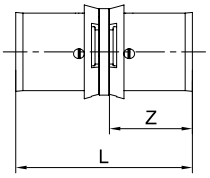

Dimensions	Code article	L	Z	Quantité
12x1,1	**7270010**	47	22	2
16x1,5	**7270030**	49	23	2
20x1,9	**7270050**	49	23	2

MANCHON ÉGAL À GLISSEMENT

PG7270



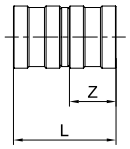

Dimensions	Code article	L	Z	Quantité
12x1,1	**4321**	33	15	10
16x1,5	**4322**	33	15	10
20x1,9	**4323**	33	15	10

CONSEIL

Enrober le raccord avec une bande adhésive afin de le protéger du contact direct avec l'enrobage.

Système de régulation

Le plancher chauffant rafraîchissant offre un niveau de confort optimal, émettant une chaleur douce et homogène dans tout le volume de la pièce. C'est l'une des raisons pour lesquelles il est plébiscité en France, où aujourd'hui plus de quatre nouvelles maisons sur dix sont équipées de ce type de système.

L'inertie d'un plancher chauffant rafraîchissant améliore le confort thermique, mais peut aussi être un inconvénient en raison d'un temps de réponse élevé. Pour assurer un fonctionnement optimal, tout système de plancher chauffant rafraîchissant doit donc impérativement s'accompagner d'une solution de régulation efficace, permettant d'ajuster le plus rapidement possible la puissance en fonction des variations de température.

La régulation radio bénéficie d'un très haut niveau de précision, démontré par sa certification eu.bac, avec un CA de 0,5K.



APPLICATIONS

	Système de régulation radio	Système de régulation filaire	
Régulateurs	3 zones	2 zones	
	8 voies	10 voies	
	C422011001	230V C412010001	230V C412012001
Thermostats basiques		230V C411012001	
Thermostats électroniques	C421012001	230V C411016001 230V C411014001	
Servomoteurs	24V C430015001	230V C430014001	
Accessoires	Répéteur radio - C422013001 Antenne extérieure - C422014001 Transformateur 24V - C412014001		
Sondes	Sonde extérieure - C422015001 Sonde déportée 1,5 m - C422016001 Sonde déportée 3 m - C422017001 Sonde point rosée déportée - C422019001 Sonde point rosée en applique - C422018001		

GARANTIE* 10 ANS

** Pour plus de précision sur les termes et applications de la garantie, veuillez consulter les conditions de garantie COMAP*

FONCTIONS

	Système de régulation radio	Système de régulation filaire	
	8 voies - C422011001	10 voies** 230V - C412010001	10 voies 230V - C412012001
Chauffage	✓	✓	✓
Rafraichissement	✓	✓	✓
Logique de pompe	✓	✓	✓
Log. de pompe avec temporisation	✓	-	✓
Entrée C/O chauffage/refroidissement	✓	✓	✓
Protection pompe et vannes	✓	-	✓
Affichage par voyant LED	✓	-	✓
Entrée TB ou %HR	✓	✓	✓
Sortie commande de chaudière	✓	-	✓
Commutation NC sur NO	✓	-	✓
Communication LAN	✓	-	-
Certification eu.bac*	✓	-	-

*La certification eu.bac s'applique pour un système complet : régulateur, thermostats et servomoteurs.
** Sans programmation horaire

	Thermostat digital TRD24	Système de régulation filaire	
		Thermostat basique TAF234	Thermostat électronique TEF234
Chauffage	✓	✓	✓
Rafraichissement	✓	-	✓
Entrée pour l'abaissement - mode Eco	✓	✓	✓
Régimes AUTO - Normal/réduit	✓	-	✓
Limitation de la température de consigne	✓	✓	✓
Programme horaire	✓	-	✓
LCD à rétro-éclairage	✓	-	✓
Raccordement pour sonde de plancher	✓	-	✓
Certification eu.bac*	✓	-	-

*La certification eu.bac s'applique pour un système complet : régulateur, thermostats et servomoteurs.

Régulation sans fil



- **Facilité d'installation :** programmation et mise en route réduites à quelques étapes simples, grâce à des fonctionnalités intégrées.
- Raccordement des thermostats au module de contrôle en quelques secondes, grâce à la **technologie radio** de fréquence 868 MHz, bidirectionnelle, **une technologie fiable et sécurisée.**
- **Efficacité prouvée :** Solution certifiée eu.bac, avec un CA de 0,5K : **gain de Cep jusqu'à 10%.**
- Système simple et ergonomique pour l'utilisateur final, avec une **application smartphone** pour piloter l'installation à distance.

RÉGULATEUR MR24

- Avec transformateur et sorties Triac pour têtes électrothermiques.
- Contrôle des entrées et de l'état du régulateur par LED.
- Nombre maximal de têtes électrothermiques pour la version à 12 canaux : 16 unités.
- Carte SD (non fournie) accessible de l'extérieur pour mise à jour du logiciel.

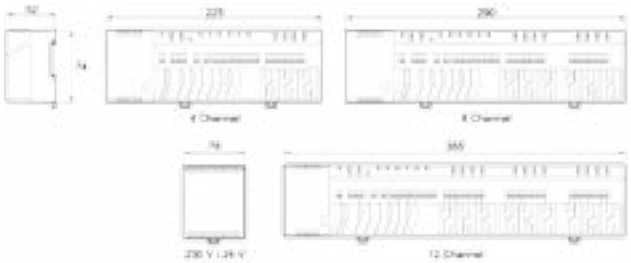

Tension d'alimentation	24 V ±15%
Puissance absorbée [2]	
24 V 4 canaux [1]	14,6 W max.
24 V 8 canaux [1]	26,6 W max.
24 V 12 canaux [1]	38,6 W max.
Puissance absorbée en mode de veille	2,6 W
Courant absorbé max. en marche à vide	250 mA pour 24 V
Nombre de tête électrothermiques [3]	1 ou 2 par canal
Charge max. admissible	0,7 A/24 V/canal
Raccordement de la pompe	230 V~, max. 2,5 (1) A
Sortie chauffage/refroidissement	230 V~, max. 2,5 (1) A
Entrée surveillance limiteur de température	24…230 V (N + L)
Entrée chauffage/refroidissement	Détection de contact
Entrée ECO	Détection de contact
Sortie 24 V Triac	24 V, 1 A~
Température ambiante admissible	0…55 °C
Humidité ambiante admissible	5…80% Hr (sans condensation)
Indice de protection	IP 20 (EN 60529)
Classe de protection	1 A/230 V/canal
Valeur du fusible 24 V	2A T
Fréquence radio	868,3 MHz
Puissance radio	> 13 mW
Portée 4	env. 50 m
24 V~	II (EN 60730)

[1] Version 24 V avec transformateur séparé 230 V / 24 V, 42 VA.
[2] Puissance absorbée, puissance du transformateur incluse.
[3] La puissance absorbée dépend du nombre des têtes électrothermiques raccordés.
[4] Dans les maisons individuelles ou bâtiments usuels, en fonction des conditions ambiantes.

THERMOSTAT DIGITAL TRD24

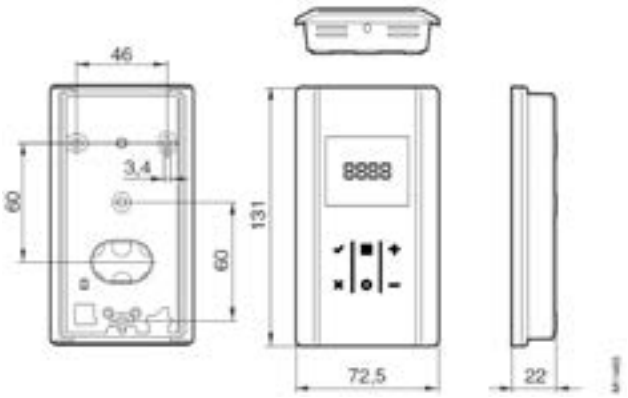

Plage de réglage	5...30 °C
Temp. ambiante admissible	0...55 °C
Humidité ambiante admissible	5…80 % HR
Précision de réglage	±0,1 K
Sonde	NTC 10 kΩ
Poids	0,13 kg
Précision de l'humidité	±3,5 % HR à 55 % HR, 23°C
Hystérésis (valeur moyenne)	> 3 % HR
Indice de protection	IP 20 (EN 60529)
Classe de protection	III (EN 60730)
Fréquence radio	868,3 MHz
Puissance radio	13 mW (autoréglage)
Portée 1	env. 50 m
Transmission des données	Toutes les 10 min
Alimentation électrique	2 piles ×AAA 1,5 V 2)
Conformité CE selon R&TTE 1999/5/CE	EN 300220-1 EN 300220-3

[1] Dans les maisons individuelles ou bâtiments usuels, en fonction des conditions ambiantes, 40 m dans les bâtiments, 200 à 300 m en champ libre (en fonction des obstacles et des sources d'interférences locales).

[2] Comprises dans la livraison

Qu'est-ce que le CA d'un système de régulation ?
Le "**Control Accuracy**" **(CA)** caractérise la précision de la régulation et donc sa performance. Renseigné dans les logiciels de calculs réglementaires, le CA permet de valoriser l'utilisation d'un système de plancher chauffant rafraîchissant dans un projet de construction ou de rénovation.

eu.bac european building automation controls association

Accessoires

ANTENNE EXTERNE A24

Antenne externe active, avec câble de 5 m à 2 connecteurs RJ12. Seul ce câble de raccordement d'antenne doit être utilisé.

En cas d'utilisation d'autres câbles de raccordement ou des câbles plus longs, des défaillances de fonctionnement peuvent survenir.

Code article : C422014001

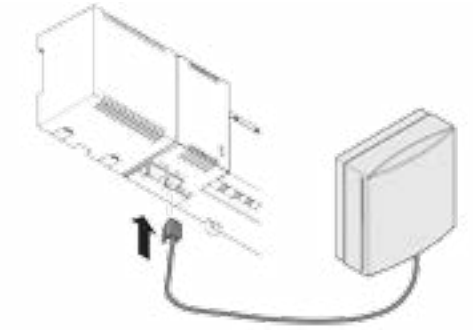

RÉPÉTEUR E24

Répéteur pour la transmission d'informations E24 dans le réseau du thermostat d'ambiance, entre thermostat et régulateur radio ou bien dans le réseau du système, de régulateur radio à régulateur radio.

Seul un répéteur doit être utilisé dans chacun des réseaux. Sélection du réseau à l'aide d'un micro rupteur.

Fourni avec bloc d'alimentation de commande intégré.

Code article : C422013001

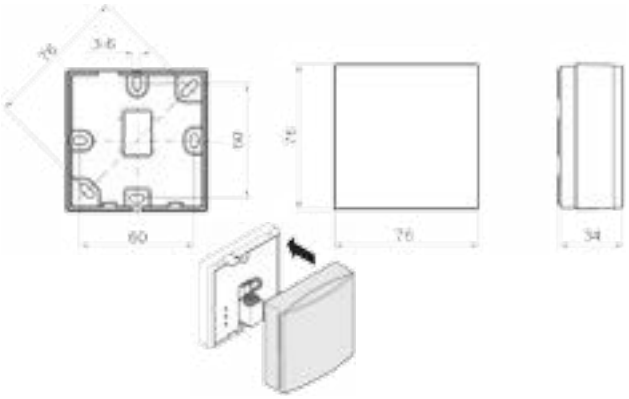

SEXT24 SONDE TEMPÉRATURE EXTÉRIEURE

Sonde de température extérieure NTC 10 kΩ, dans le boîtier, -50 à +90°C, indice de protection IP43, raccordement à l'aide de 2 bornes à vis.

Code article : C422015001

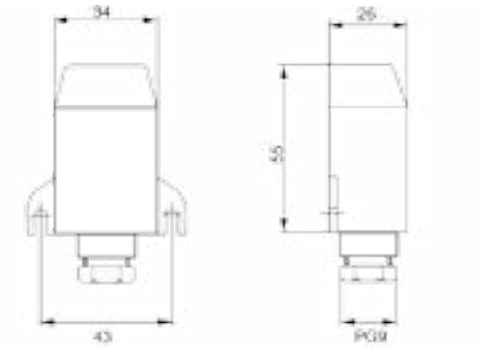

SDEP24 SONDE DÉPORTÉE

Câble sonde NTC 10 kΩ, 1,5 m, pour température du plancher ou extérieure, max. 70 °C.

Code article : C422016001

SSOL24 SONDE DÉPORTÉE

Câble sonde NTC 10 kΩ, 3 m, pour température du plancher ou extérieure, max. 70 °C.

Code article : C422017001

NOTES

Régulation filaire 230V pour plancher chauffant rafraîchissant



- **Offre complète et compétitive** pour répondre à tous les projets : 3 modèles de régulateur selon les fonctionnalités requises, 2 gammes de thermostats au design moderne et à l'interface intuitive.
- **Installation simple** de tous les appareils : **câblage facile** (jusqu'à 10 circuits) et logique de pompe avec ou sans temporisation pour la commande de pompes de circulation (selon versions).
- Possibilité de gérer le **rafraîchissement** : commutable via sélecteur de mode de fonctionnement externe ou commande de pompe à chaleur et sortie chauffage/refroidissement avec contrôle possible du point de rosée disponible en tant qu'accessoire.

RÉGULATEUR MCF234

Technique de raccordement : bornes enfichables standard brasées, raccordement d'un fil par borne enfichable max.

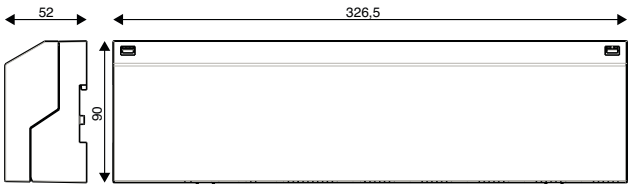

	230 V
Tension d'alimentation	230 V 50 à 60 Hz
Fusible	T 4 A H
Circuits commutés / zones	6 ou 10
Canaux horaires / abaissement	2
Température ambiante admissible	0...50 °C
Température de stockage admissible	-20 à 70 °C
Humidité ambiante admissible	< 80 % HR
Sorties	
Nombre de servomoteurs	6 canaux : 15 pièces max. 10 canaux : 18 pièces max
Raccordement de la pompe	6 (2) A max.
Raccordement de la chaudière	6 (2) A max.
Entrées	
Abaissement	Entrée contact libre de potentiel
Chauffer/refroidir	Entrée contact libre de potentiel
TB ou point de rosée	Contact fermé au repos libre de potentiel
Bornes de raccordement	Bornes avec technologie à ressort de traction pour câblage vertical de 0,2 à 1,5 mm²
Câble de raccordement	Rigide : NYM-J/NYM-O (max. 5 x 1,5 mm²) Flexible : H03V2V2H2-F / H05V2V2H2-F
Indice de protection	IP 20 (EN 60529)
Classe de protection	III (EN 60730)

THERMOSTAT BASIC FILAIRE TAF234

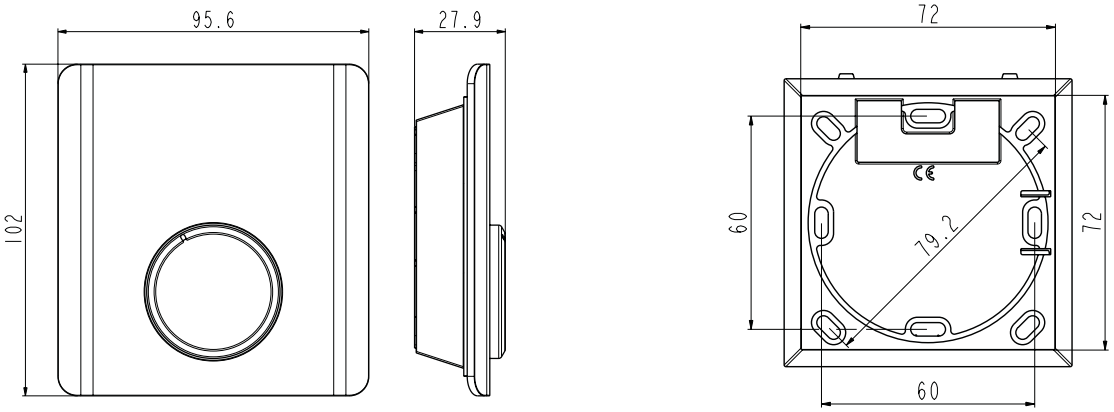

	230 V
Tension d'alimentation	230 V ± 10% 50 à 60 Hz
Fusible	T 2 A H
Plage de réglage	10 à 28 °C
Abaissement	2 K
Température ambiante admissible	0 à 50 °C
Humidité ambiante admissible	5 à 80 % HR
Sonde	NTC
Précision de réglage	±0,5 K
Poids	90 g
Sorties	
Nombre de servomoteurs	6 max. en parallèles
Elément de commutation	Relais
Puissance de commutation	230 V, 2 (0,8) A
Entrées	
Abaissement	Entrée tension 230 V
Chauffer/refroidir	Entrée tension 230 V
Bornes de raccordement	Bornes à vis pour câblage vertical de 0,2 à 1,5 mm²
Câble de raccordement	Rigide : NYM-J/NYM-O (max. 5 x 1,5 mm²)
Indice de protection	IP 20 (EN 60529)
Classe de protection	II (EN 60730)
Conformité CEM 2004/108/EG	EN 61000-6-1, EN 61000-6-3
Directive basse tension 2006/95/CE	EN 60730-1, EN 60730-2-9

THERMOSTAT ÉLECTRONIQUE FILAIRE TEF234

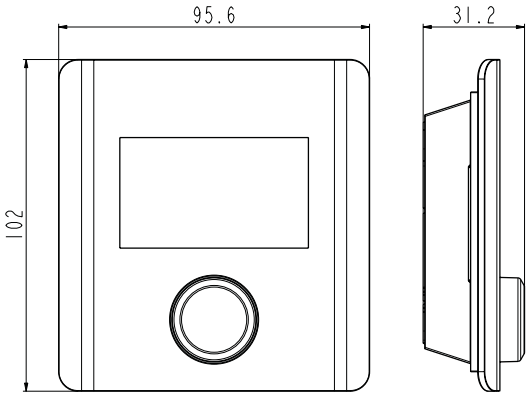

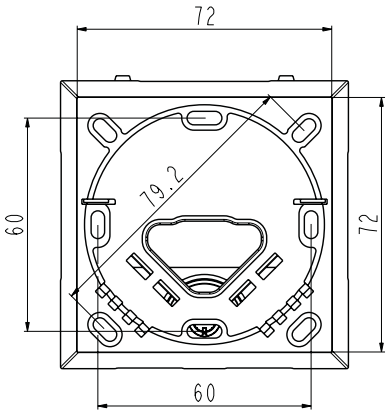

	230 V
Tension d'alimentation	230 V ± 10% 50 à 60 Hz
Fusible	T 1 A H
Plage de réglage	5 à 30 °C
Abaissement	2 K ou ajustable version Chauffer/Refroidir
Température ambiante admissible	0 à 50 °C
Humidité ambiante admissible	5 à 80 % HR
Sonde	NTC
Précision de réglage	±0,2 K
Poids	140 g
Sorties	
Nombre de servomoteurs	5 max. en parallèle
Elément de commutation	Relais
Puissance de commutation	230 V, 2 (0,8) A
Horloge pilote (version C/R)	230 V, 100 mA
Entrées	
Abaissement	Entrée tension 230 V
Chauffer/refroidir	Entrée tension 230 V
Bornes de raccordement	Bornes à vis pour câblage vertical de 0,2 à 1,5 mm²
Câble de raccordement	Rigide : NYM-J/NYM-O (max. 5 x 1,5 mm²)
Indice de protection	IP 20 (EN 60529)
Classe de protection	II (EN 60730)
Conformité CEM 2004/108/EG	EN 61000-6-1, EN 61000-6-3
Directive basse tension 2006/95/CE	EN 60730-1, EN 60730-2-9
Sonde déportée (version C/R)	NTC 22kΩ

Tableau des fonctions TEF234	Version chauffage/rafraîchissement
Chauffer	✓
Chauffer / Refroidir	✓
Abaissement fixe	-
Abaissement ajustable	✓
Sélecteur de mode, normal, réduit, arrêt	✓
Programme horaire intégré	✓
Régulation optimisée	✓
Entrée abaissement	✓✓
Entrée chauffer/refroidir	✓
Sortie horloge pilote	✓
Sélection mode de chauffage	✓
Limitation de température	✓
Réserve de marche	✓
Sélection NC ou NO	✓
Fonction protection vanne	✓
Fonction antigel	✓
LCD avec rétro éclairage	✓
Entrée pour sonde déportée	✓

SYSTÈME RADIO

THERMOSTAT RADIO DIGITAL BIOFLOOR CONNECT

TRD24



Modèle	Code article	Qté
Sans capteur d'humidité	C421012001	1

ANTENNE EXTÉRIEURE POUR RÉGULATEUR RADIO BIOFLOOR CONNECT

A24



Code article	Quantité
C422014001	1

RÉGULATION RADIO BIOFLOOR CONNECT

MR24

Transformateur non fourni



Modèle	Code article	Quantité
24V - 8 voies LAN	C422011001	1

SONDE TEMPÉRATURE EXTÉRIEURE

SEXT24



Code article	Quantité
C422015001	1

SERVOMOTEUR

ACTUONOFF



Dimensions	Code article	Tension de fonctionnement	Entrée de contrôle	Qté
M30 x 1,5	C430015001	24 V	On / Off	1

SONDE DÉPORTÉE

SDEP24



Modèle	Code article	Quantité
1,5 m	C422016001	1
3 m	C422017001	1

RÉPÉTEUR RADIO BIOFLOOR CONNECT

E24



Code article	Quantité
C422013001	1

SONDE POINT ROSÉE

SPTRA24



Modèle	Code article	Quantité
En applique	C422018001	1
Déportée	C422019001	1

SYSTÈME RADIO

TRANSFORMATEUR POUR RÉGULATEUR FILAIRE 24 V

TRANS24



Modèle	Code article	Quantité
230 V	C412014001	1

SYSTÈME FILAIRE STANDARD

THERMOSTAT BASIQUE FILAIRE

TAF234



Modèle	Code article	Quantité
230 V	C411012001	1

THERMOSTAT ÉLECTRONIQUE FILAIRE CHAUD

TEF234



Modèle	Code article	Quantité
230 V	C411014001	1

SYSTÈME FILAIRE AVEC RAFRAÎCHISSEMENT

THERMOSTAT ÉLECTRONIQUE FILAIRE CHAUD - FROID

TEF234



Modèle	Code article	Quantité
230 V	C411016001	1

RÉGULATEUR FILAIRE 10 VOIES CHAUD - FROID + PROGRAMMATION HORAIRE

MCF234



Modèle	Code article	Quantité
230 V	C412012001	1

RÉGULATEUR FILAIRE 10 VOIES CHAUD - FROID

MCF234



Modèle	Code article	Quantité
230 V	C412010001	1

SYSTÈME FILAIRE AVEC RAFRAÎCHISSEMENT

SONDE TEMPÉRATURE EXTÉRIEURE

SEXT24



Code article	Quantité
C422015001	1

SONDE DÉPORTÉE

SDEP24



Dimensions	Code article	Quantité
3 m	C422017001	1

SONDE POINT ROSÉE

SPTRA24



Dimensions	Code article	Quantité
Déportée	C422019001	1

SERVOMOTEUR

ACTUONOFF



Dimensions	Code article	Tension de fonctionnement	Entrée de contrôle	Qté
M30 x 1,5	C430014001	230 V	On / Off	1

ACCESSOIRES

INTERRUPTEUR THERMOSTATIQUE

C263



Dimensions	Code article	Quantité
3/4'' Eurocône	C260003001	1

KIT DE RÉGULATION POUR COLLECTEUR K9000TP

9100

Pompe classe A



Code article	Quantité
C321048001	1

AQUASTAT DE SÉCURITÉ À RÉARMEMENT MANUEL

REG



Code article	Quantité
VMP03A14	1





Équipements sanitaires et de bâtiment

Sécurité et économies d'eau.
L'expertise industrielle de COMAP contribue à prévenir les risques sanitaires tout en limitant les pertes d'eau.

BÉNÉFICES

- Économies d'eau
- Sécurité et protection

Groupes de sécurité	350
Organes de sécurité et de protection	354
Robinetterie de bâtiment et sanitaire	360
Chasses d'eau et mécanismes	371

GROUPES DE SÉCURITÉ



889



889 inox



889 coudé inox



8881 coudé



Pliable inox



Reverso

APPLICATIONS

	889	889 inox	889 coudé inox	8881 coudé	Pliable inox	Reverso
Pression nominale	PN 10	PN 10	PN 10	PN 10	PN 10	PN 10
Température	95°C	95°C	95°C	95°C	95°C	95°C
Puissance maximale	½": 75 kW ¾": 150 kW	150 kW	150 kW	250 kW	½": 75 kW ¾": 150 kW	150 kW
Installation	Verticale	Verticale	Horizontale	Horizontale	Verticale & Horizontale	Verticale & Horizontale
Dimensions	¾" ½"	¾"	¾"	1"	¾" ½"	¾"
Isolation diélectrique	En option	En option	En option	En option	En option	Oui
Orientable	Non	Non	Non	Non	Oui	Oui
Ecrou tournant	Non	Non	Non	Non	Non	Oui
Soupape interchangeable	Non	Non	Non	Non	Non	Oui
Garantie	5 ans	10 ans*	10 ans*	3 ans	10 ans*	10 ans*

*Garantie contre la corrosion du siège inox

COMPATIBILITÉ DES SYSTÈMES

Qualité de l'eau	889	889 inox	889 coudé inox	Pliable inox	Reverso
Sels minéraux (fer, sodium...)					
Fortement chargée	✓	✓	✓	✓	✓
Faiblement chargée	✓✓	✓✓	✓✓	✓✓	✓✓
Acidité (pH)					
Eau neutre pH =7 à 8.5	✓✓	✓✓	✓✓	✓✓	✓✓✓
Calcaire (TH)					
Eau douce (TH<15°F)	✓	✓✓	✓✓	✓✓	✓✓✓
Eau dure (TH<15 à 25°F)	✓✓	✓✓	✓✓	✓✓	✓✓✓
Eau très dure (TH>30°F)	✓	✓✓✓	✓✓✓	✓✓✓	✓✓✓

CARACTÉRISTIQUES HYDRAULIQUES

	Exigence NF	889	889 acier inox	889 coudé inox	8881	Reverso
Soupape de sureté						
Pression de tarage	7 bar	7 bar	7 bar	7 bar	7 bar	7 bar
Débit de décharge sous 7.35 bar	2.4 l/h	2.4 l/h	2.4 l/h	2.4 l/h	2.4 l/h	2.4 l/h
Débit de vapeur sous 8.4 bar	225 kg/h	260 kg/h	260 kg/h	260 kg/h	325 kg/h	260 kg/h
Débit de l'eau pour l'effet «pop» à 8.4 bar	≥650 l/h	5300 l/h	5300 l/h	5300 l/h	6800 l/h	5300 l/h
Débit de vidange manuelle à 0.1 bar	≥300 l/h	440 l/h	440 l/h	440 l/h	780 l/h	440 l/h
Clapet anti-retour						
Pression d'étanchéité	25 bar	25 bar	25 bar	25 bar	25 bar	25 bar
Débit d'alimentation sous 1 bar	≥3528 l/h	3700 l/h	3700 l/h	3700 l/h	5500 l/h	4050 l/h

INSTALLATION

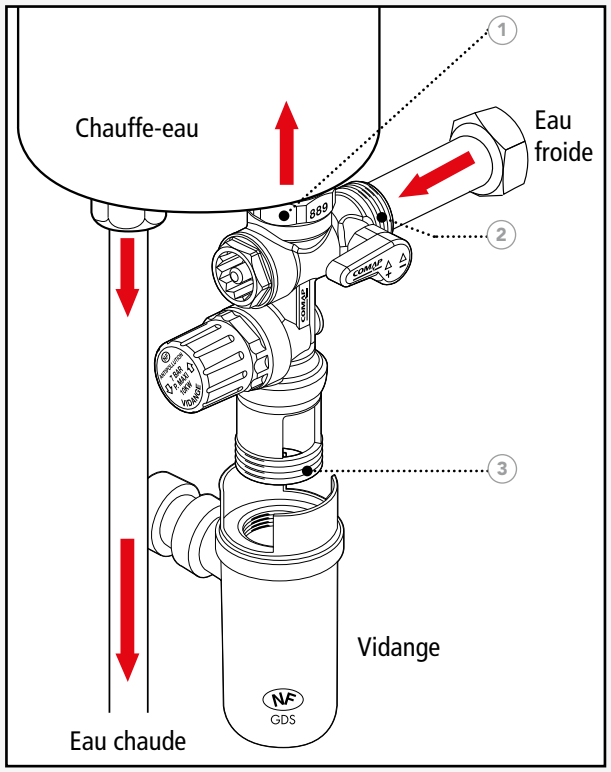

1. Montage en direct sur la tubulure du chauffe-eau par l'orifice femelle. Ne pas monter sur un chauffe-eau à chauffe directe un groupe de sécurité de diamètre inférieur au diamètre des tubulures du chauffe-eau.
2. Arrivée de l'eau froide sur l'orifice mâle.
3. La vidange doit toujours être orientée vers le bas. L'orifice fileté Ø1" permet le raccordement direct avec le siphon 8877 Ø1". Ne pas sous-dimensionner la canalisation de vidange.

Conseils d'installation :

- Installer un réducteur de pression en amont du groupe de sécurité si la pression d'alimentation est supérieure à 75% de la pression de tarage soit 5,25 bar.
- Pour prévenir la corrosion du groupe de sécurité, il est préconisé de monter le groupe de sécurité sur l'entrée d'eau froide du chauffe-eau avec un raccord diélectrique 889606.

FONCTIONS

Vidange

La purge de l'installation se fait par action manuelle de la soupape (rotation suivant les flèches). Le bouton de vidange a 3 positions stables : soupape fermée, soupape faiblement ouverte et soupape grande ouverte.

Isolement

Le robinet d'arrêt permet d'isoler le ballon du réseau d'alimentation en eau froide.

Évacuation

L'écoulement d'eau est évacué sans éclaboussure par le siphon 8877 équipé de son déflecteur.

GROUPES DE SÉCURITÉ

GROUPE DE SÉCURITÉ MODÈLE DROIT SIÈGE LAITON

889

Tarage de la soupape de sécurité : 7 bar
Antipollution - Conforme EN 1487 - Garantie 5 ans



Dimensions	Code article	Modèle	Qté
1/2''	889004-01	7 Bar	1
3/4''	889006-01	7 Bar	1

GROUPE DE SÉCURITÉ MODÈLE DROIT SIÈGE INOX

889 INOX

Tarage de la soupape de sécurité : 7 bar - Antipollution
Conforme EN 1487 - Garantie 10 ans contre la corrosion du siège inox



Dimensions	Code article	Modèle	Qté
3/4''	R110007001	7 Bar	1

GROUPE DE SÉCURITÉ PLIABLE

889 PLIABLE

Tarage de la soupape de sécurité : 7 bar - Antipollution
Conforme EN 1487 - Garantie 10 ans contre la corrosion du siège inox





Dimensions	Code article	Modèle	Qté
1/2''	889314	7 Bar	1
3/4''	889316	7 Bar	1

GROUPE DE SÉCURITÉ COUDÉ SIÈGE INOX

889 COUDÉ

Tarage de la soupape de sécurité : 7 bar - Antipollution
Conforme EN 1487 - Garantie 10 ans contre la corrosion du siège inox



Dimensions	Code article	Modèle	Qté
3/4''	889216	7bar	1

GROUPE DE SÉCURITÉ, MODÈLE COUDÉ

8881

Antipollution - Garantie 3 ans



Dimensions	Code article	Modèle	Qté
1''	888108	7 Bar	1

GROUPE DE SÉCURITÉ REVERSO NF SIÈGE INOX

REVERSO

Tarage de la soupape de sécurité : 7 bar
Antipollution - Raccord diélectrique - Corps en bronze
Conforme EN 1487 - Garantie 10 ans contre la corrosion du siège inox
Soupape démontable et remplaçable grâce au kit 890999



Dimensions	Code article	Modèle	Qté
3/4''	890506	7 Bar	1

ASTUCE

AVANTAGES DU REVERSO



- Liaison au chauffe-eau par raccord tournant
- Raccord diélectrique intégré
- Garde d'air orientable (montage horizontal ou vertical)
- Siège de soupape en inox
- Cartouche soupape démontable

GROUPES DE SÉCURITÉ

KIT GROUPE DE SÉCURITÉ

KIT N°1

Groupe de sécurité (889) + siphon complet (8877) NF
Tarage de la soupape de sécurité : 7 bar
Antipollution - Conforme EN 1487 - Garantie 5 ans



Dimensions	Code article	Modèle	Qté
3/4	889050-01	7 Bar	1

RACCORDS ISOLANTS POUR BALLON D'EAU CHAUDE

8896



Dimensions	Code article	Type	Qté
3/4''	889606	MF	2

SIPHON CLIQUETABLE AVEC BAGUE DÉFLECTEUR À VISSER

8877

Pour groupe de sécurité 889, 889INOX, 8881 et REVERSO



Dimensions	Code article	Type	Qté
1''	887718	F	10

ACCESSOIRES GROUPE DE SÉCURITÉ REVERSO

SOUPAPE DE SÉCURITÉ

7 bar

Dimensions	Code article	Type	Qté
3/4''	890999	7 bar	1

CLAPET DE NON RETOUR

Dimensions	Code article	Type	Qté
3/4''	890600	7 bar	1

RÉGULATEURS THERMOSTATIQUES

RÉGULATEUR (40 À 60°C)

605



Dimensions	Code article	Température	Qté
MMM 3/4''	605006	40-60°C	1

RÉGULATEUR (35 À 55°C)

605S



Dimensions	Code article	Température	Qté
MMM 3/4''	6050063	35 - 55°C	1

ORGANES DE SÉCURITÉ ET DE PROTECTION

SOUPAPE DIFFÉRENTIELLE

872B

Automatique - Lecture facile grâce à la bague tournante



Dimensions	Code article	Qté
3/4''	**872600**	10
DN22 x DN22	**872610**	10

SOUPAPE NF+ MANO 3 BAR FEMELLE-FEMELLE

866

Avec manomètre NF P52001



Dimensions	Code article	Type	Charge	Qté
1/2''	**866004**	FF	3 bar	1
3/4''	**866006**	FF	3 bar	1

SOUPAPE NF 3 OU 7 BAR FEMELLE-FEMELLE

868



Dimensions	Code article	Type	Charge	Qté
1/2''	8680047	FF	7 bar	1
3/4''	8680067	FF	7 bar	1
1/2''	868004	FF	3 bar	1
3/4''	868006	FF	3 bar	1

Sanitaire 7 bar, chauffage 3 bar

SOUPAPE NF+ MANO 3 BAR MÂLE-FEMELLE

867

Avec manomètre NF P52001



Dimensions	Code article	Type	Charge	Qté
1/2''	**867004**	MF	3 bar	1

SOUPAPE NF 3 OU 7 BAR MÂLE-FEMELLE

869

Avec manomètre NF P52001



Dimensions	Code article	Type	Charge	Qté
1/2''	**8690047**	MF	7 bar	1
3/4''	**8690067**	MF	7 bar	1
1/2''	**869004**	MF	3 bar	1

Sanitaire 7 bar, chauffage 3 bar

RÉDUCTEUR RÉGLABLE DE 1 À 5,5 BAR PRÉRÉGLÉ À 3 BAR

5437

Réglage mini : 1 bar ; max : 5,5 bar]
Pré-réglage usine : 3 bar



Dimensions	Code article	Type	Qté
3/4	**543706**	Ecrou pivot	1

RÉDUCTEUR DE PRESSION RÉGLABLE FEMELLE-FEMELLE

5435



Dimensions	Code article	Type	Qté
1/2''	**543504i**	FF	1
3/4''	**543506i**	FF	1

ORGANES DE SÉCURITÉ ET DE PROTECTION

CLAPET DE NON RETOUR LAITON TOUTES POSITIONS, FEMELLE-FEMELLE À VISSER

1270

0 - 10 bar



Dimensions	Code article	Type	PN	Qté
3/8''	127003	FF	PN16	1
1/2''	127004	FF	PN16	1
3/4''	127006	FF	PN16	1
1''	127008	FF	PN16	1
1''1/4	127010	FF	PN10	1
1''1/2	127012	FF	PN10	1
2''	127016	FF	PN10	1
2''1/2	127020	FF	PN8	1
3''	127024	FF	PN8	1
4''	127032	FF	PN8	1

CLAPET À BATTANT FEMELLE-FEMELLE

2840



Dimensions	Code article	Type	PN	Qté
1/2''	284004	FF	PN16	1

ROBINETS À TOURNANT SPHÉRIQUE

ROBINET À PASSAGE INTÉGRAL

640



Dimensions	Code article	Type	PN	Qté
1/4"	V111001001	FF	PN30	1
3/8"	V111002001	FF	PN30	1
1/2"	V111003001	FF	PN30	1
3/4"	V111004001	FF	PN30	1
1"	V111005001	FF	PN30	1
1"1/4	V111006001	FF	PN30	1
1"1/2	V111007001	FF	PN30	1
2"	V111008001	FF	PN30	1
2"1/2	V111009001	FF	PN16	1

ROBINET À PASSAGE INTÉGRAL FEMELLE-FEMELLE À CLÉ PAPILLON

6406



Dimensions	Code article	Type	PN	Qté
1/4"	V111012001	FF	PN30	1
3/8"	V111013001	FF	PN30	1
1/2"	V111014001	FF	PN30	1
3/4"	V111015001	FF	PN30	1
1"	V111016001	FF	PN30	1

ROBINETS À TOURNANT SPHÉRIQUE

ROBINET À PASSAGE INTÉGRAL FEMELLE À LEVIER PLAT ET PURGEUR

647



Dimensions	Code article	Type	PN	Qté
1/2"	V111017001	FF	PN30	1
3/4"	V111018001	FF	PN30	1
1"	V111019001	FF	PN30	1
1" 1/4	V111020001	FF	PN30	1
1" 1/4	V111021001	FF	PN30	1
2"	V111022001	FF	PN30	1

ROBINET À PASSAGE INTÉGRAL FEMELLE-FEMELLE À CLÉ PAPILLON ET PURGEUR

6476



Dimensions	Code article	Type	PN	Qté
1/2"	V111023001	FF	PN30	1
3/4"	V111024001	FF	PN30	1
1"	V111025001	FF	PN30	1

ROBINET À PASSAGE INTÉGRAL MÂLE-MÂLE À LEVIER PLAT

660



Dimensions	Code article	Type	PN	Qté
1"	V111029001	MM	PN30	1
1" 1/2	V111031001	MM	PN30	1

ROBINET DE PURGE

661

Pour robinets 647 et 6476



Dimensions	Code article	Qté
1/4''	V112017001	1

BOUCHON DE PURGE

662

Pour robinets 647 et 6476



Dimensions	Code article	Quantité
1/4''	V112016001	1

ROBINET À PASSAGE INTÉGRAL MÂLE-MÂLE À CLÉ PAPILLON

6606



Dimensions	Code article	Type	PN	Qté
3/4"	V111035001	MM	PN30	1
1"	V111036001	MM	PN30	1

ROBINET À PASSAGE INTÉGRAL MÂLE-FEMELLE À LEVIER PLAT

680



Dimensions	Code article	Type	PN	Qté
1/2"	V111038001	MF	PN30	1
3/4"	V111039001	MF	PN30	1
1"	V111040001	MF	PN30	1
1" 1/4	V111041001	MF	PN30	1
1" 1/2	V111042001	MF	PN30	1

ROBINETS À TOURNANT SPHÉRIQUE

ROBINET À PASSAGE INTÉGRAL MÂLE-FEMELLE À CLÉ PAPILLON

6806



Dimensions	Code article	Type	PN	Qté
1/2"	V111045001	MF	PN30	1
3/4"	V111046001	MF	PN30	1
1"	V111047001	MF	PN30	1

LEVIER PLAT POUR ROBINET À TOURNANT SPHÉRIQUE

6991



Dimensions	Code article	Quantité
1/2" - 3/4"	V112002001	1
1"	V112003001	1

ROBINET À PASSAGE INTÉGRAL FEMELLE-MÂLE UNION À CLÉ PAPILLON

6826



Dimensions	Code article	Type	PN	Qté
1/2"	V111048001	FM	PN30	1
3/4"	V111049001	FM	PN30	1
1"	V111050001	FM	PN30	1
1" 1/4	V111051001	FM	PN30	1

ROBINETS À BOISSEAU SPHÉRIQUE

CLAPET À BATTANT FEMELLE-FEMELLE

2841

Joint NBR



Dimensions	Code article	Type	PN	Qté
3/8''	284103	FF	PN16	1
1/2''	284104	FF	PN16	1
3/4''	284106	FF	PN16	1
1''	284108	FF	PN16	1
1''1/4	284110	FF	PN16	1
1''1/2	284112	FF	PN16	1
2''	284116	FF	PN16	1

ROBINET DE VIDANGE À BOUCHON

121



Dimensions	Code article	Quantité
F1/2'' - M1/2''	121004	1

ROBINETS À BOISSEAU SPHÉRIQUE

ROBINET DE VIDANGE À BOUCHON ET RACCORD CANNELÉ

122



Dimensions	Code article	Quantité
M 1/2''	122004	1

CLÉ POUR ROBINETS À BOISSEAU CONIQUE

40

Pour robinets 116, 117 et 118



Dimensions	Code article	Quantité
10	550410	1
12	550412	1
14	550414	1

ROBINETS À BOISSEAU CONIQUE

116



Dimensions	Code article	Type	Qté
3/8''	116003	FF	1
1/2''	116004	FF	1
3/4''	116006	FF	1

117



Dimensions	Code article	Type	Qté
3/8''	117003	MF	1
1/2''	117004	MF	1
3/4''	117006	MF	1

118

Avec bouchon de vidange



Dimensions	Code article	Type	Qté
3/8''	118003	M	1
1/2''	118004	M	1
3/4''	118006	M	1

FILTRES À TAMIS

RACCORD BRONZE À TAMIS INCLINÉ

1125



Dimensions	Code article	Type	Qté
1/2''	735004	FF	1
3/4''	735006	FF	1
1''	735008	FF	1
1''1/4	735010	FF	1
1''1/2	735012	FF	1
2''	735016	FF	1

FILTRE ACIER AVEC RACCORD NYLON

1274



Dimensions	Code article	Quantité
3/4''	127406	1

AUTRE ROBINETTERIE DE BÂTIMENT

ROBINET À SOUDER

1673



Dimensions	Code article	Quantité
14	1706	1
16	1707	1

ROBINET À SOUDER AVEC PUIT DE PUISAGE

1674



Dimensions	Code article	Quantité
12	1712	1
14	1713	1

ROBINET MÂLE-MÂLE À ÉPAULEMENT

1675



Dimensions	Code article	Quantité
1/2''	1719	1
3/4''	1720	1

ROBINET FEMELLE-FEMELLE

1678



Dimensions	Code article	Quantité
1/2''	1731	1
3/4''	1732	1

ROBINET DROIT AVANT COMPTEUR

1686



Dimensions	Code article	Quantité
3/4''-3/4''	1751	1

ROBINET AVANT ET APRÈS COMPTEUR DROIT

1687



Dimensions	Code article	Quantité
1/2''-3/4''	3016	1

TÊTE À POTENCE

1682



Dimensions	Code article	Quantité
1/4''	1833	10
3/8''	1861	10
1/2''	1862	10
3/4''	1863	10
1''	1864	10
17x150	1837	5
19x150	1839	10
20x150	1840	10
21x150	1841	10
22x150	1842	10
23x150	1843	10
24x150	1844	5
25x150	1845	5
26x150	1846	10
29x150	1849	5
30x150	1850	5
32x150	1852	5
33x150	1853	5
34x150	1854	5

AUTRE ROBINETTERIE DE BÂTIMENT

TÊTE CACHE-ENTRÉE INVIOLABLE

1684



Dimensions	Code article	Quantité
1/2''	2396	10

CLÉ POUR TÊTE CACHE-ENTRÉE

1685

5 : modèles actuels
6 : anciens modèles



Dimensions	Code article	Quantité
5	1964	10
6	1965	5

ROBINET DE PUISAGE OBLIQUE

1671



Dimensions	Code article	Quantité
1/2''-3/4''	1694	1

ROBINET DE PUISAGE À RACCORD AU NEZ BRUT

1672

Finition laiton



Dimensions	Code article	Quantité
1/2''-1/2''	1674	1
1/2''-3/4''	1675	1
3/4''-3/4''	3759	1
3/4''-1''	1676	1

ROBINET DE PUISAGE À RACCORD AU NEZ, CHANTIER NICKELÉ

1672N

Finition nickelée



Dimensions	Code article	Quantité
1/2''-3/4''	3285	1

AUTRE ROBINETTERIE DE BÂTIMENT

NEZ DE ROBINET, ÉCROU À AILETTES

1737



Dimensions	Code article	Quantité
12-1/2''	**2524**	10
15-1/2''	**2525**	10
15-3/4''	**2526**	10
18-3/4''	**2527**	10
18-1''	**2529**	10
20-3/4''	**2528**	10
22-1''	**2531**	10

LANCE COURTE - RACCORD CYLINDRIQUE

1736



Dimensions	Code article	Quantité
15-1/2''	**2608**	5

NEZ 2 CIRCUITS FILETÉ

1741



Dimensions	Code article	Quantité
F3/4-MM3/4	**3824**	10

RACCORD FEMELLE AVEC JOINT

1722



Dimensions	Code article	Quantité
3/4	**3465**	10

RACCORD MÂLE

1700



Dimensions	Code article	Quantité
1/4''-8	**3340**	10
3/8''-12	**3341**	10
1/2''-15	**3342**	10
3/4''-20	**3343**	10
1''-26	**3344**	5
1''1/4-33	**3345**	5
1''1/2-40	**3346**	5
2''-50	**3347**	1

RACCORD FEMELLE

1701



Dimensions	Code article	Quantité
1/4"-8	**3350**	10
3/8"-12	**3351**	10
1/2"-15	**3352**	10
3/4"-20	**3353**	10
1"-26	**3354**	5
1"1/4"-33	**3355**	5
1"1/2-40	**3356**	5
2"-50	**3357**	1

AUTRE ROBINETTERIE DE BÂTIMENT

RACCORD DROIT MÂLE

1710



Dimensions	Code article	Quantité
3/4''-25	**3401**	10
1''-32	**3402**	5

JONCTION

1712



Dimensions	Code article	Quantité
32	**3416**	5

JOINT CAOUTCHOUC POUR EAU

1723



Code article	Quantité
3469	10

TÉ ÉGAL

1713



Dimensions	Code article	Quantité
25	3422	10

JOINT NÉOPRÈNE POUR HYDROCARBURE

1724



Code article	Quantité
3470	10

COUDE

1714

Isolement, réglage et mémoire



Code article	Connexion tube	Quantité
3428	20	10
3429	25	5

COUDE

1717



Dimensions	Code article	Quantité
3/4''-25	**3449**	5

ACCESSOIRES DE ROBINETTERIE DE BÂTIMENT

BEC "COL DE CYGNE" AVEC AÉRATEUR

2452



Dimensions	L (mm)	H (mm)	Code article	Qté
1/2	140	185	**4080**	1
1/2	180	220	**4081**	1
3/4	135	190	**4082**	1
3/4	185	210	**4083**	1
3/4	220	270	**4084**	1

BEC "S" AVEC AÉRATEUR

2453

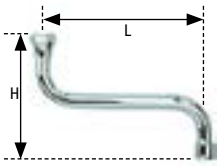

Dimensions	L (mm)	H (mm)	Code article	Qté
1/2''	145	110	**4085**	1
1/2''	195	110	**4086**	1
1/2''	245	110	**4087**	1
3/4''	195	125	**4092**	1
3/4''	400	125	**4096**	1

BEC AVEC BRISE-JET

2454



Dimensions	L (mm)	H (mm)	Code article	Qté
3/4''	295	110	**4149**	1

AÉRATEUR NF FEMELLE

2470

Avec grille anti calcaire en plastique



Dimensions	Code article	Quantité
22x100	**6072**	1
22x100	**3292**	10

AÉRATEUR NF MÂLE

2471

Avec grille anti calcaire en plastique



Dimensions	Code article	Quantité
24x100	**6074**	1
24x100	**6056**	5
24x100	**3290**	10
28x100	**3291**	5

COLONNETTE MÂLE-MÂLE GRAND MODÈLE

2632



Dimensions	Code article	Quantité
1/2-3/4	**3799**	2

MÉCANISME POUR ROBINETTERIE

TÊTE PORCHER

2443



Dimensions	Code article	Quantité
18x150	**2952**	2

TÊTE UNIVERSELLE

2440

Avec croisillon ABS course du clapet de 17 à 32 mm

Dimensions	Code article	Quantité
18x150	**3296**	1
3/8	**3301**	1
1/2	**3302**	1

TÊTES IDEAL STANDARD

2448



Dimensions	Code article	Quantité
20x150	**2972**	10

2449



Dimensions	Code article	Quantité
22x150	2973	10

TÊTES JACOB DELAFON

2446



Dimensions	Code article	Quantité
21x150	**2970**	10

2467



Dimensions	Code article	Quantité
3/8	**3690**	10

2447



Dimensions	Code article	Quantité
21x150	**2971**	10

2476



Dimensions	Code article	Quantité
1/2	**3696**	10

ROBINETS SANITAIRES

ROBINETS ÉVIER

681
Manette bleue et rouge



Dimensions	Code article	Quantité
3/8	3835	1
1/2	3836	1

681C
Manette chromée



Dimensions	Code article	Quantité
1/2	1783	1

682
Manette chromée



Dimensions	Code article	Quantité
1/2	10745	1

682C
Manette bleue et rouge



Dimensions	Code article	Quantité
3/8	10740	1

ROBINET D'ÉQUERRE LONG

696



Dimensions	Code article	Quantité
10-1/2	3006	5

ROBINET DROIT 1/4 DE TOUR À MANETTE - BICÔNE

699



Dimensions	Code article	Quantité
12-10	3127	10
12-12	3096	10
14-10	3128	10

ROBINET AUTOPERCEUR 1/4 DE TOUR

692R
Avec raccord tuyau d'arrosage



Dimensions	Code article	Quantité
1/2-3/4	3002	5

ROBINET MACHINE À LAVER 1/4 DE TOUR

694



Dimensions	Code article	Quantité
1/2-3/4	3013	5

ROBINETS SANITAIRES

ROBINET AUTOPERCEUR 1/4 DE TOUR

692RN



Dimensions	Code article	Quantité
1/2-3/4	3001	5

APPLIQUE LUXE AVEC SORTIE MÂLE ET ÉCROU CB

684



Dimensions	Code article	Quantité
1/2-3/4	3028	1

ROBINET MACHINE À LAVER À CLAPET SANS RACCORD

693



Dimensions	Code article	Quantité
1/2-3/4	2457	5

CORPS D'ALIMENTATION POUR ROBINETTERIE SANITAIRE

686



Dimensions	Code article	Quantité
1/2-1/2	3008	1
3/4-3/4	3009	1

RACCORDEMENT ROBINETTERIE

APPLIQUE NUE POLIE BRUT

685



Dimensions	Code article	Quantité
1/2	1792	10

APPLIQUE NUE POLIE

685P



Dimensions	Code article	Quantité
3/4	1796	1
1/2	1795	1

RACCORDEMENT ROBINETTERIE

APPLIQUE NUE POLIE CHROMÉE

685C



Dimensions	Code article	Quantité
1/2	1798	1

APPLIQUE AVEC ÉCROU CB CHROMÉE

683CBC



Dimensions	Code article	Quantité
14-1/2	3022	5
1/2-1/2	3757	5

RACCORD FEMELLE-FEMELLE À ÉCROU TOURNANT

2633



Dimensions	Code article	Quantité
1/2-1/2	3527	2
1/2-3/4	3528	2
3/4-3/4	3529	2

RACCORD MÂLE-FEMELLE

2654



Dimensions	Code article	Quantité
M1/2-F3/4	3604	2

RACCORD MÂLE-FEMELLE À ÉCROU TOURNANT

2653



Dimensions	Code article	Quantité
1/2-1/2	3525	2
1/2-3/4	3526	2

RACCORD MÂLE-MÂLE DROIT

2635



Dimensions	Code article	Quantité
1/2-1/2	2112	2
3/4-1/2	2113	2

COUDE SANITAIRE MÂLE-FEMELLE

2658

Joint torique



Dimensions	Code article	Quantité
1/2	3697	2
3/4	3698	2

RACCORD MURAL MÂLE-MÂLE CONTRE-COUDÉ

2663



Dimensions	Code article	Quantité
1/2-3/4	3784	2

RACCORDEMENT ROBINETTERIE

RACCORD MURAL MÂLE-FEMELLE PLAT EXCENTRÉ DE 25 MM FILETAGE COURT

2636



Dimensions	Code article	Quantité
1/2-1/2	3628	2
1/2-3/4	3629	2

RACCORD MURAL MÂLE-MÂLE PLAT EXCENTRÉ DE 25 MM FILETAGE COURT

2637



Dimensions	Code article	Quantité
1/2-1/2	3630	2

RACCORD MÂLE-FEMELLE DROIT

2652



Dimensions	Code article	Quantité
1/2-3/8	2105	2
1/2-1/2	2106	2
3/4-1/2	2107	2

ROSACE À MOULURE

2642



Dimensions	Code article	Quantité
18	2137	10
21	2138	10
28	2459	10

RACCORD MURAL MÂLE-MÂLE EXCENTRÉ

2638



Dimensions	Code article	Quantité
1/2-3/4	2961	2

Emballage indivisible

TRAVERSÉE DE CLOISON MÂLE-FEMELLE

2650



Dimensions	Code article	Quantité
1/2-1/2-75	3530	2

TRAVERSÉE DE CLOISON MÂLE-MÂLE

2651



Dimensions	Code article	Quantité
1/2-1/2-70	3532	2
1/2-1/2-110	3534	2
1/2-3/4-73	3533	2

RACCORDEMENT ROBINETTERIE

BOITE MÂLE-MÂLE EXCENTRÉE DE 5 MM

2656



Dimensions	Code article	Quantité
1/2-3/4	**2141**	2

BOITE MÂLE-FEMELLE EXCENTRÉE DE 5 MM

2657



Dimensions	Code article	Quantité
M3/8-F1/2	**2143**	2
M1/2-F1/2	**2144**	2
M1/2-F3/4	**2145**	2
M3/4-F3/4	**2146**	2

ROSACE ORDINAIRE

2641



Dimensions	Code article	Quantité
1/2	**2134**	10

ROSACE BOMBÉE

2661



Dimensions	Code article	Quantité
10	**3724**	10
12	**3725**	10
14	**3726**	10

ROSACE OUVRANTE À AGRAFE HAUTEUR 9,5

2643



Dimensions	Code article	Quantité
12	**888**	10
14	**907**	10
16	**908**	10
18	**927**	10
21	**928**	10
28	**975**	10
33	**976**	10

ROSACE GRAND LUXE

2660



Dimensions	H	Ø ext	Code article	Quantité
1/2	15	60	**2136**	10
3/4	15	60	**3126**	10

CACHE TROU LAVABO CHROMÉ / POLI DIAMÈTRE EXTÉRIEUR 42 MM CHROMÉ

2645



Code article	Quantité
3018	2

CHASSE D'EAU LA TROMBE

TROMBE AVEC ROBINET D'ARRÊT, ÉCROU ET JOINT

2980



Code article	Quantité
2982001	1

Emballage indivisible

TUBE PLASTIQUE

2982



Dimensions	Code article	Quantité
0,6 m-30x32	P069400	1
0,8 m-30x2	P067600	1

KIT MANETTE AVEC CAME POUR AR 2000 ET ARS

2987



Code article	Quantité
P075200	1

KIT DE TRANSFORMATION

2986



Code article	Quantité
P072101	1

KIT DE REMPLACEMENT

2985



Dimensions	Code article	Quantité
0	P068000	1

MÉCANISMES DE FLOTTEURS ET CHASSES D'EAU

ROBINET D'ÉQUERRE LUXE À PRESSE-ÉTOUPE

653C



Dimensions	Code article	Quantité
1/2	2236	10

ROBINET DROIT À PRESSE-ÉTOUPE BRUT

658

Finition laiton



Dimensions	Code article	Quantité
3/8	2244	10

MÉCANISMES DE FLOTTEURS ET CHASSES D'EAU

ROBINET DROIT À PRESSE-ÉTOUPE

658C
Finition chromée



Dimensions	Code article	Quantité
3/8	2246	10
1/2	2247	10

ROBINET DE WC

689



Dimensions	Code article	Quantité
3/8	6200073	5

ROBINET D'ÉQUERRE À PRESSE-ÉTOUPE BRUT

654
Finition laiton



Dimensions	Code article	Quantité
3/8	2240	10

ROBINET D'ÉQUERRE À PRESSE-ÉTOUPE

654C
Finition chromée



Dimensions	Code article	Quantité
3/8	2241	10

ROBINET D'ÉQUERRE À JOINT TORIQUE BRUT

655
Finition laiton



Dimensions	Code article	Quantité
3/8	3287	10

ROBINET D'ÉQUERRE À JOINT TORIQUE BRUT

655N
Finition nickelée



Dimensions	Code article	Quantité
3/8	3288	10

ROBINET FLOTTEUR SIMPLE

652



Dimensions	Code article	Quantité
3/8-1	2210	5
3/8-3	2212	5
1/2-3	2215	5

BOULE FLOTTEUR 80 CUIVRE

652F



Dimensions	Code article	Quantité
80	2228	10

Emballage indivisible

MÉCANISMES DE FLOTTEURS ET CHASSES D'EAU

BOULE FLOTTEUR 85 PLASTIQUE

652FP



Dimensions	Code article	Quantité
85	**2229**	10

Emballage indivisible

FLOTTEUR POUR ROBINET 6205

6611A



Dimensions	Code article	Quantité
150 et 1/2''	**691148**	1
200-3/4 et 1''	**691164**	1
300-1''1/4 et 1''1/2	**691185**	1

ALIMENTATION PAR-DESSOUS CONTRE-COUDÉE

659



Dimensions	Code article	Quantité
3/8	**3065**	1

MÉCANISME ADAPTABLE TYPE IDEAL STANDARD

643



Code article	Quantité
3051	1

MÉCANISME ADAPTABLE TYPE JACOB DELAFON (SANS TROP PLEIN) PIÈCE DÉTACHÉE

641



Code article	Quantité
3330	1

642



Code article	Quantité
3331	1

JOINT CAOUTCHOUC POUR MÉCANISMES DE CHASSE D'EAU

644



Dimensions	Code article	Quantité
71,5 - 31	**3685**	10

645



Dimensions	Code article	Quantité
66 - 6,5	**3713**	10

SOLUTIONS D'AMÉLIORATION DE LA QUALITÉ DE L'EAU

La qualité de l'eau est une préoccupation majeure. A travers une maîtrise étendue des technologies de filtration, de protection antitartre, d'adoucissement et de désinfection UVc, COMAP met son savoir-faire industriel au service des besoins domestiques.

UNE GAMME COMPLÈTE DE SOLUTIONS INNOVANTES

L'expertise COMAP : plus de 40 ans d'expérience dans la conception et la fabrication de solutions d'amélioration de la qualité de l'eau.

- Une large sélection : grâce à une large maitrise des technologies de filtration, de protection antitartre, d'adoucissement et de désinfection UVc, COMAP possède une solution pour chaque besoin d'amélioration de la qualité de l'eau.
- Une grande qualité : l'ensemble de la gamme d'amélioration de la qualité de l'eau est élaboré, fabriqué et contrôlé sur le site industriel certifié ISO 9001 et ISO 14 001d'Abbeville dans la Somme (80).

GUIDE DE CHOIX

	Applications	Avantages
Filtration	- Amélioration de la qualité l'eau de boisson - Traitement des eaux de récupération - Protection des réseaux de chauffage, d'eau froide et d'eau chaude sanitaire	- Captation des éléments indésirables présents dans l'eau responsables du mauvais goût, de la mauvaise odeur ou de la mauvaise qualité de l'eau - Conservation des minéraux et oligo-éléments nécessaires à la santé - Sans produit chimique
Protection antitartre	- Protection des réseaux d'eau froide et d'eau chaude sanitaire contre le tartre	- Protection des installations et élimination du tartre existant - Conservation des minéraux et oligo-éléments nécessaires à la santé - Sans produit chimique ni entretien
Adoucissement	- Protection des réseaux de chauffage, d'eau froide et d'eau chaude sanitaire contre le tartre	- Protection maximale contre le calcaire - Garantie du rendement maximal des équipements domestiques - Diminution des consommations d'énergie et de produits d'entretien
Combinés de traitement	- Amélioration de la qualité l'eau de boisson - Traitement des eaux de récupération - Protection des réseaux d'eau froide et d'eau chaude sanitaire contre le tartre	- Association de plusieurs technologies (antitartre, filtration, désinfection, contrôle de la consommation d'eau, détection des fuites...) - Conservation des minéraux et oligo-éléments nécessaires à la santé - Sans produit chimique
Désinfection UVc	- Amélioration de la qualité l'eau de boisson - Traitement des eaux de récupération	- Elimination des bactéries et des virus - Conservation des minéraux et oligo-éléments - Sans produit chimique



Filtration	376
Protection antitartre	390
Adoucissement	396
Combinés de traitement	402
Désinfection UVc	410

Filtration
Filtres et cartouches

La filtration est indispensable au traitement de l'eau. Les solutions COMAP de filtration conviennent à toutes les installations que ce soit pour l'eau potable, les réseaux sanitaires ou les réseaux fermés (chauffage et climatisation).



APPLICATIONS

- Amélioration de la qualité l'eau de boisson à l'arrivée d'eau générale du logement (POE pour Point Of Entry) ou au point d'utilisation (POU pour Point Of Use)
- Traitement des eaux de récupération (forage, puisage ou eau de pluie)
- Protection des réseaux de chauffage et d'eau chaude sanitaire contre l'embouage ou la corrosion

BÉNÉFICES

Technologie de filtration	Avantages
Cartouches à usage unique	Captation des sédiments jusqu'à 5 µm
Cartouches lavables	
Cartouches techniques	Captation de substances spécifiques (odeur et mauvais goût, pesticides, métaux lourds, bactéries…)
Filtres autonettoyants	Captation et évacuation des sédiments par action manuelle sans démontage
Collecteurs de boues	Captation des particules en suspension véhiculées dans les circuits fermés

FICHE TECHNIQUE

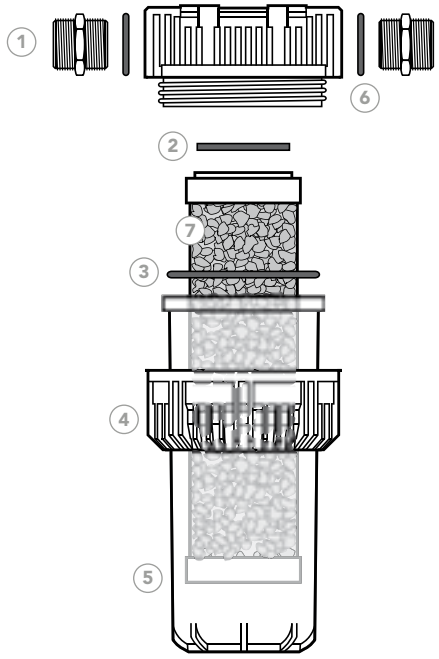

COMPOSITION D'UN FILTRE

1. Mamelon
2. Joint souple
3. Joint torique de bol de filtre
4. Écrou plastique pour corps de filtre
5. Bol transparent ou opaque
6. Joint de mamelon
7. Cartouche de filtre

TABLEAU D'APPLICATIONS

Technologie de filtration	Traitement	Matière	Seuil de filtration (µm)	Débit max (m^3/h)	Température max (°C)	Pression de service max (bars)	POE / POU*
Cartouches à usage unique	Sédiments	Polypropylène	5 - 20	1,5 - 5	35	6	POE / POU
Cartouches lavables	Sédiments	Nylon	80	3,5 - 7	35	6	POE / POU
Cartouches techniques	Métaux lourds, goûts et odeurs, pesticides, bactéries	Charbon actif naturel, fibres creuses, BIRM, KDF	0,1 (fibre creuse) - 10	0,36 (fibre creuse) - 3	20 - 35	4	POE / POU
Filtres autonettoyants	Sédiments	Inox / Laiton	40 - 90	3 - 4	25 - 35	6 - 10	POE / POU
Collecteurs de boues	Particules en suspension	Plastique	Décantation / Captation magnétique / Filtration 300 µm	-	Plastique 5 - 40	5	Circuit fermé

* POE : "Point Of Entry" - Installation sur l'arrivée d'eau générale POU : "Point Of Use" - Installation au point d'utilisation

CORPS DE FILTRES

CORPS DE FILTRES TRANSPARENTS TÊTE POLYPROPYLÈNE

Matière du bol : Acrylonitrile Styrène transparent (SAN)
Température de l'eau : 5 - 35°C
Pression max : 6 bar



Dimensions du bol	Dimensions E/S	Code article	Diamètre (en mm)	Hauteur (en mm)	Type de raccord.	Type packaging	Qté min (pcs)
9" 3/4	3/4"	**527126**	122	307	F	Box	1
9" 3/4	3/4"	**Q111001090**	122	307	F	Vrac	12
9" 3/4	1"	**527127**	122	315	F	Box	1
9" 3/4	1"	**ABRI990135**	122	315	F	Vrac	12
20"	3/4"	**527170**	122	565	M	Box	1
20"	1"	**527171**	122	565	F	Box	1

CORPS DE FILTRES TRANSPARENTS TÊTE LAITON

Matière du bol : Acrylonitrile Styrène transparent (SAN)
Température de l'eau : 5 - 50°C
Pression max : 10 bar



Dimensions du bol	Dimensions E/S	Code article	Diamètre (en mm)	Hauteur (en mm)	Type de raccord.	Type packaging	Qté min (pcs)
9" 3/4	3/4"	**527130**	127	300	F	Box	1
9" 3/4	1"	**527131**	127	307	F	Box	1
9" 3/4	1" 1/4	**527132**	134	315	F	Box	1

CORPS DE FILTRES OPAQUES TÊTE POLYPROPYLÈNE

Matière du bol : Polypropylène blanc
Température de l'eau : 5 - 35°C
Pression max : 6 bar



Dimensions du bol	Dimensions E/S	Code article	Diamètre (en mm)	Hauteur (en mm)	Type de raccord.	Type packaging	Qté min (pcs)
9" 3/4	3/4"	**527226**	122	307	F	Box	1
20"	3/4"	**527270**	122	565	M	Box	1

CARTOUCHES DE FILTRATION

CARTOUCHES À USAGE UNIQUE

Température de l'eau max : 35°C



Dimensions de la cartouche	Seuil de filtration	Code article	Matière	Diamètre (en mm)	Hauteur (en mm)	Débit max (m³/h)	Type packaging	Qté min (pcs)
9" 3/4	5 µm	**517505**	PP projeté	62	248	1,5	Box	1
9" 3/4	20 µm	**517510**	PP projeté	62	248	3	Box	1
9" 3/4	20 µm	**Q113001090**	PP projeté	62	248	3	Vrac	40
20"	20 µm	**517520**	PP projeté	62	510	5	Box	1

CARTOUCHES LAVABLES

Matière des cartouches : nylon
Température de l'eau max : 35°C
Pression max : 6 bar



Dimensions de la cartouche	Seuil de filtration	Code article	Diamètre (en mm)	Hauteur (en mm)	Débit max (m³/h)	Type packaging	Qté min (pcs)
9" 3/4	80 µm	**527309**	64	248	3,5	Box	1
9" 3/4	80 µm	**Q113004090**	64	248	3,5	Vrac	30
20"	80 µm	**527320**	64	508	7	Box	1

KIT COMPLET DE FILTRATION



Dimensions du bol	Dimensions E/S	Code article	Description	Fonction
9" 3/4	3/4"	**Q516006001**	Kit de filtration pour arrivée générale sur une installation	Élimine toutes les impuretés présentes dans l'eau d'une taille supérieure à 20 µm

CARTOUCHES DE FILTRATION

CARTOUCHES TECHNIQUES

La filtration pour applications spécifiques

Les cartouches de filtration technique sont destinées à capter des éléments spécifiques qui peuvent être contenus dans l'eau.

Chaque cartouche de la gamme apporte une solution adaptée à des problèmes de qualité d'eau identifiés. L'association des différentes technologies de cartouches permet de répondre en grande partie à la plupart des problèmes de qualité d'eau.

Il est recommandé de procéder à une pré-filtration afin d'assurer une efficacité optimale des cartouches techniques. Toutes les cartouches techniques sont à usage unique et sont jetables.

Pour des raisons d'hygiène, changer à minima les cartouches tous les 6 mois même si la capacité de traitement maximale de la cartouche n'a pas été atteinte.



Dim. de la cartouche	Traitement	Seuil de filtration	Code article	Matériau	Ø (en mm)	Hauteur (en mm)	Débit max (m^3/h)	Capacité de traitement (en m^3)	Temp. max	POE / POU*	Type packaging	Qté min (pcs)
9" 3/4	Sédiments / goût / odeurs / pesticides / herbicides	10 µm	**527809**	Charbon actif extrudé	70	248	1,5	15	35 °C	POU	Box	1
9" 3/4	Sédiments / goût / odeurs / pesticides / herbicides	10 µm	**Q113006090**	Charbon actif extrudé	70	248	1,5	15	35 °C	POU	Vrac sans emballage	25
9" 3/4	Sédiments / goût / odeurs / pesticides / herbicides / métaux lourds	-	**527709**	Container plastique + charbon actif extrudé + KDF®	73	248	0,15	2	20 °C	POU	Box	1
9" 3/4	Bactéries	0,1 µm	**528909**	Fibres creuses uniquement	73	248	1,2	10	35 °C	POU	Box	1
20"	Sédiments / goût / odeurs / pesticides / herbicides	10 µm	**527820**	Charbon actif extrudé	70	508	3	30	35 °C	POE	Box	1
20"	Métaux lourds / goût / odeurs / pesticides / herbicides	10 µm	**Q511011001**	Charbon actif extrudé + KDF®	70	508	3	30	35 °C	POE	Box	1
Cartouche pour filtre Altipur/FX04	Bactéries / goût / odeurs / pesticides / herbicides	0,1 µm	**Q511001001**	Charbon actif extrudé + fibres creuses	N/A	N/A	0,18	2	50°C	POU (Altipur/ FX04)	Box	1

* POE : "Point Of Entry" - Installation sur l'arrivée d'eau générale POU : "Point Of Use" - Installation au point d'utilisation

FILTRES AUTO-NETTOYANTS

FILTRES AUTO-NETTOYANTS





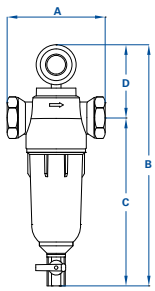

Modèle	Code article	Seuil de filtration	Matériau tamis	Corps de filtre	Pression max	Temp. max	Entrée/ Sortie	Débit instant. max	A (mm)	B (mm)	C (mm)	D (mm)	Fonction nettoyage
Bravofil	**522526**	90 µ	Inox 304 L	PP	10 bar	35 °C	3/4" Mâle	3 m³/h	115	340	260	80	Par commande manuelle supérieure
Bravofil	**522527**	90 µ	Inox 304 L	PP	10 bar	35 °C	1" Mâle	4 m³/h	115	340	260	80	Par commande manuelle supérieure
Bravofil	**522528**	90 µ	Inox 304 L	PP	10 bar	35 °C	1"1/4 Mâle	5 m³/h	115	340	260	80	Par commande manuelle supérieure
Stream	**Q113005001**	90 µ + 40 µ	Inox 316 L	Laiton	6 bar	25 °C	3/4" Femelle	3 m³/h	112	270	188	82	Via robinet manuel
							1" Femelle	4 m³/h	102	270	188	82	

ACCESSOIRES ET PIÈCES DÉTACHÉES

CLÉS DE DÉVEROUILLAGE





Code article	Application	Qté min (pcs)
528000	Démontage filtre tête plastique	1
Q114001090	Démontage filtre tête plastique	10
528030	Démontage filtre tête laiton	1

RACCORDEMENTS







Code article	Désignation	Application	Qté min (pcs)
528906	Raccord union FF 3/4"	pièce de jonction double femelle/écrou tournant	1
528100	Pièce d'adaptation	pièce de jonction pour cartouches lavables nylon	1
528101	Pièce d'adaptation	pièce de jonction pour 2 containers plastique	1
Q511008001	Kit raccordement mâle 3/4"	jeu mamelons + joints pour filtre 3/4"	1
Q511009001	Kit raccordement mâle 1"	jeu mamelons + joints pour filtre 1"	1

ÉQUERRE DE FIXATION





Code article	Application	Qté min (pcs)
529311	Fixation pour un filtre tête plastique	1
Q114002090	Fixation pour un filtre tête plastique	10
Q114000001	Fixation pour un filtre tête laiton	1
529312	Fixation pour 2 filtres tête plastique (vissés l'un dans l'autre)	1

PIÈCES DÉTACHÉES POUR LES APPAREILS DE FILTRATION

Code article	Description	Qté min (pcs)
527799	Lot de 5 joints souple pour cartouche	1
527199	Lot de 5 joints toriques pour bol de filtre	1
527198	Joint torique pour bol de filtre	1
527192	Écrou plastique pour bol de filtre	1
527191	Bol transparent 9"3/4	1
527291	Bol opaque 9"3/4	1
527193	Bol transparent 20"	1
527194	Bol opaque 20"	1
522599	Tamis + 5 brosses pour filtre Bravofil	1
Q511017001	Jeu de tamis 90 µ + 40 µ pour filtre Stream	1
527195	Joint torique de cuve pour filtre autonettoyant Stream	1

TABLEAU DE CORRESPONDANCE ACCESSOIRES

			528000	Q114001090	529311	Q114002090	529312
			Clé de déverrouillage	Clé de déverrouillage	Equerre de fixation simple	Equerre de fixation simple	Equerre de fixation double
CORPS DE FILTRES	527126	3/4" SAN Transp. 9"3/4	•	•	•	•	Pour 2 filtres
	Q111001090	3/4" SAN Transp. 9"3/4	•	•	•	•	Pour 2 filtres
	527127	1" SAN Transp. 9"3/4	•	•	•	•	Pour 2 filtres
	ABRI990135	1" SAN Transp. 9"3/4	•	•	•	•	Pour 2 filtres
	527226	3/4" PP Opaque 9"3/4	•	•	•	•	Pour 2 filtres
	527130	3/4" Laiton Transp. 9"3/4					
	527131	1" Laiton Transp. 9"3/4					
	527132	1"1/4 Laiton Transp. 9"3/4					
	527170	3/4" SAN Transp. 20"	•	•	•	•	Pour 2 filtres
	527171	1" SAN Transp. 20"	•	•	•	•	Pour 2 filtres
	527270	3/4" PP Opaque 20"	•	•	•	•	Pour 2 filtres
CARTOUCHES LAVABLES	527309	Nylon 9"3/4 - 80 µ					
	Q113004090	Nylon 9"3/4 - 80 µ					
CARTOUCHES TECHNIQUES	527809	Charbon Actif Extrudé 9"3/4					
	Q113006090	Charbon Actif Extrudé 9"3/4					
	527820	Charbon Actif Extrudé 20"					
	527709	Plastique + Charbon Actif + KDF 9"3/4					
	528909	Fibres creuses 9"3/4					

528030	Q114000001	Q511008001	Q511009001	528906	528100	528101
Clé de déverrouillage	Equerre de fixation simple	Kit racc. mâle 3/4"	Kit racc. mâle 1"	Raccord union FF 3/4"	Pièce d'adaptation	Pièce d'adaptation
		•		•		
		•		•		
			•			
			•			
		•		•		
•	•	•		•		
•	•		•			
•	•					
		•		•		
			•			
		•		•		
					•	
					•	
						•

TABLEAU DE CORRESPONDANCE PIÈCES DE RECHANGE

			527198 / 527199	527192	527191	527291	527193	527194
			Joint torique bol de filtre	Écrou plastique pour bol de filtre	Bol transparent 9"3/4	Bol opaque 9"3/4	Bol transparent 20"	Bol opaque 20"
CORPS DE FILTRES	527126	3/4" SAN Transp. 9"3/4	•	•	•			
	Q111001090	3/4" SAN Transp. 9"3/4	•	•	•			
	527127	1" SAN Transp. 9"3/4	•	•	•			
	ABRI990135	1" SAN Transp. 9"3/4	•	•	•			
	527226	3/4" PP Opaque 9"3/4	•	•		•		
	527130	3/4" Laiton Transp. 9"3/4	•		•			
	527131	1" Laiton Transp. 9"3/4	•		•			
	527132	1"1/4 Laiton Transp. 9"3/4	•		•			
	527170	3/4" SAN Transp. 20"	•	•	•		•	
	527171	1" SAN Transp. 20"	•	•	•		•	
	527270	3/4" PP Opaque 20"	•	•	•			•
CARTOUCHES LAVABLES	527309	Nylon 9"3/4 - 80 µ						
	527320	Nylon 20" - 80 µ						
	Q113004090	Nylon 9"3/4 - 80 µ						
CARTOUCHES TECHNIQUES	527809	Charbon Actif Extrudé 9"3/4						
	Q113006090	Charbon Actif Extrudé 9"3/4						
	527820	Charbon Actif Extrudé 20"						
	527709	Plastique + Charbon Actif + KDF 9"3/4						
	528909	Fibres creuses 9"3/4						

NOTES

Filtration
Collecteurs de boues

Principe de fonctionnement

Les collecteurs de boues mini-CDB traitent la totalité du débit de retour de boucle. Ils agissent de 3 façons complémentaires, consécutives et indispensables pour un bon résultat :

- Décantation par effet de forte réduction de la vitesse du fluide grâce au grand diamètre du corps de l'appareil.
- Captation magnétique des particules d'oxydes métalliques dans la zone de faible vitesse, grâce à un barreau magnétique Alnico 600.
- Filtration 300 microns sur tamis inox vertical, favorisant son autonettoyage.

Les eaux ainsi clarifiées en continu, assurent :

- la bonne marche des organes de régulation (mécanismes des vannes, robinets thermostatiques, capteurs de température…),
- la non-obstruction des échangeurs à faible section de passage,
- la réduction des phénomènes de corrosion fréquents, du type « sous dépôts », dus à l'oxygénation différentielle des zones de canalisation.



DOMAINES D'APPLICATION

Les collecteurs de boues mini-CDB captent efficacement les particules en suspension véhiculées dans les circuits fermés chauds ou froids, et particulièrement dans les réseaux de chauffage central individuels (planchers chauffants).

AVANTAGES DU COLLECTEUR DE BOUES

Le collecteur de boues est la solution aux problématiques suivantes :

- Diminution du débit de circulation,
- Dépôt de boue sur le siège des vannes motorisées de circulation (phénomènes magnétiques),
- Embouage des tés de réglages et des robinets pieds de colonne,
- Embouage des collecteurs de distribution,
- Embouage des points bas (sols chauffants...),
- Détérioration des circulateurs,
- Encrassement des chaudières et des échangeurs (les boues précipitent avec le tartre).

Le désembouage des réseaux permet un bon fonctionnement de l'installation, une réduction des consommations énergétiques et une maintenance réduite.

Système sans pompe n'occasionnant aucune nuisance sonore.

FICHE TECHNIQUE

CARACTÉRISTIQUES TECHNIQUES

Traitent la totalité du débit de retour de boucle pour une clarification plus rapide.

- Fournis complets, prêts à raccorder.
- Pression de service = 5 bar maxi (à 40 °C).
- Captation magnétique par barreau magnétique Alnico 600 positionné verticalement sur support facilement démontable.
- Filtration 300 microns sur tamis inox (filtre vertical entraînant la chute des boues).
- Réduction de vitesse ‹ 0,1 m/s dans le corps du collecteur de boues mini-CDB.
  Débit max : voir abaque pertes de charge / débit

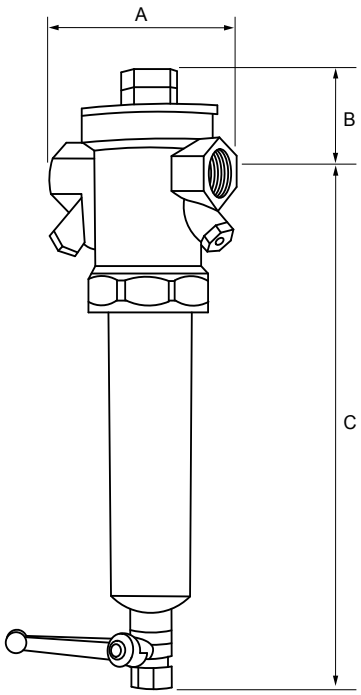

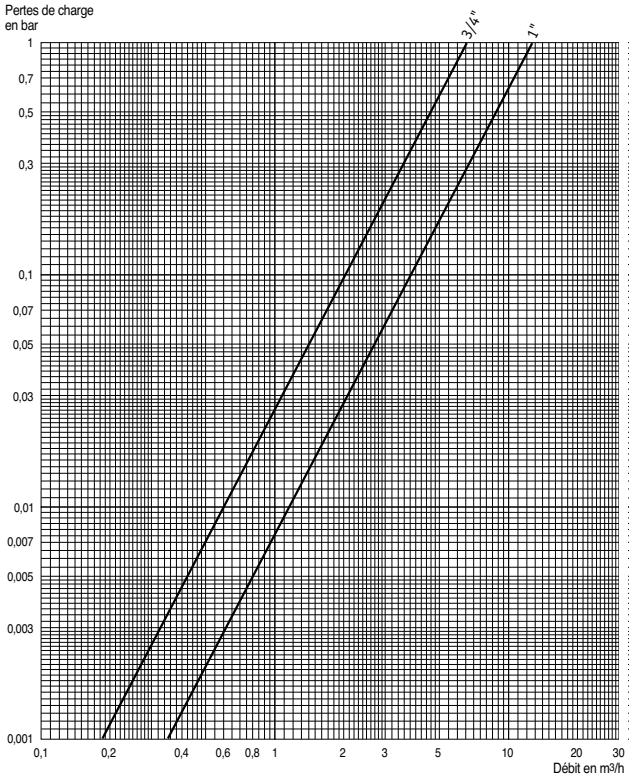

Matériau cuve	Temp. d'utilisation	Ø Entrée / Sortie	Code article	A	B	C
Plastique	5 à 40°C	3/4"	521006	96	65	190
		1"	521008	123	93	190

Filtration
Aquatis : solution intelligente pour l'eau de boisson

Aquatis est une solution intelligente qui améliore la qualité de l'eau de boisson. Elle offre la garantie dans le temps d'une eau saine et sans mauvais goût. Composée de trois cartouches de filtration, elle filtre l'eau naturellement en conservant tout ses minéraux d'origine.

Compacte, Aquatis s'installe rapidement sous l'évier et ne nécessite aucun raccordement aux eaux usées.



ACS

APPLICATIONS

FONCTIONNALITÉS	Aquatis	Carafes filtrantes	Autres solutions*
Retient les sédiments et particules présents dans l'eau.	✓	✓	✓
Garantit une eau sans bactérie ni virus.	✓	-	✓
Supprime le mauvais goût et l'odeur de chlore.	✓	✓	✓
Conserve les minéraux bons pour la santé.	✓	✓	-
Filtre les pesticides et herbicides.	✓	△	✓
Contrôle et informe automatiquement de l'usure des consommables.	✓	-	-
Écologie : fonctionne sans surconsommation ni rejet d'eau.	✓	✓	Jusqu'à 5 L d'eau perdus /L

✓ Oui - Non △ Niveau de traitement en fonction du type de solutions

*Solutions d'osmose inverse



CARACTÉRISTIQUES TECHNIQUES

- 3 cartouches pour une meilleure filtration :
  - 1ère et 2e : Filtration à 10 µm, avec charbon actif naturel pour éliminer sédiments, pesticides, herbicides
  - 3e : Ultrafiltration à 0,1 µm sur membrane de fibre creuse pour éliminer bactéries et virus
- Avertisseur sonore et lumineux de l'usure des consommables
- 2 piles LR6
- Dimensions : 36 x 27,5 x 9 cm
- Robinet 3 voies ou 1 voie optionnel

AQUATIS

AQUATIS





Article	Code article
Avec robinet 3 voies COMAP	Q112017001
Avec robinet 1 voie COMAP	Q112018001
Sans robinet	Q112019001

CONSOMMABLES



Article	Code article
Cartouches d'élimination des sédiments et du chlore	Q112020001
Cartouche d'élimination des herbicides et des pesticides	Q112021001
Membrane d'ultrafiltration des bactéries	Q112022001

Protection antitartre

COMAP propose une large gamme d'appareils antitartres permettant de stopper l'entartrage des installations. Les antitartres magnétiques, électroniques ou par polyphosphates offrent une alternative aux traitements chimiques contre le calcaire comme l'adoucissement.







APPLICATIONS

- Protection des réseaux de chauffage et d'eau chaude sanitaire contre l'entartrage
- Elimination progressive du tartre existant
- Augmentation de rendement des générateurs et diminution des consommations d'énergie

BÉNÉFICES

- Pour éliminer le tartre existant en le désagrégeant progressivement
- Pour supprimer la formation de dépôt de tartre et protéger votre installation et canalisations
- Pour conserver la minéralité d'origine en carbonate de calcium et en sels minéraux nécessaires à la santé**
- Pour garantir un traitement jusqu'à 3 m^3/h sans perte de charge
- Pour un traitement sans produit chimique**, sans entretien, sans consommation d'eau et sans rejet à l'égoût
- Pour une économie d'énergie importante par rapport à des technologies alternatives : moins d'1€/ mois !

GARANTIE* 3 ANS

* Garantie : 3 ans pièces et main d'oeuvre hors transport et hors consommables.
** A l'exception des antitartres par polyphoshates

ANTITARTRES ÉLECTRONIQUES

ANTITARTRE ÉLECTRONIQUE INDIVIDUEL

Raccordement 3/4". Dureté maximale 40°F ou 22°dh. Température de l'eau 5 à 70°C



Article	Code article	Débit max (m^3/h)
Antitartre électronique 5106	Q311002001	3

ANTITARTRE ÉLECTRONIQUE COLLECTIF POUR EAU FROIDE

Température de l'eau 5 à 20°C
Dureté maximale 40°F ou 22°dh



Code article	Débit max (m^3/h)	Raccordement
515007	7	1"1/2 Mâle
515015	15	2" Mâle
515030	30	Brides DN 80

ANTITARTRE ÉLECTRONIQUE COLLECTIF POUR EAU CHAUDE

Température de l'eau 5 à 70°C
Dureté maximale 40°F ou 22°dh



Code article	Débit max (m^3/h)	Raccordement
Q311002001	3	3/4" Mâle
Q312002001	15	2" Mâle

Principe de fonctionnement

L'antitartre ou inhibiteur électronique de tartre COMAP 5106 fait précipiter sous l'effet d'un champ électrique, les sels minéraux (calcium et sodium responsable de la formation de tartre) présents dans l'eau sous la forme de cristaux de carbonate de calcium ; ces cristaux précipitent et grossissent de quelques nanomètres à quelques micromètres.

L'inhibiteur électronique de tartre n'est pas un adoucisseur ; il ne modifie pas l'équilibre de l'eau, n'élimine pas les sels minéraux, il n'altère donc pas sa potabilité : l'eau n'est ni adoucie (sans excès de sodium ni carence en calcium) ni rendue agressive.

L'antitartre électronique neutralise ainsi le calcaire en stoppant son pouvoir incrustant et permet de détartrer les installations.

L'antitartre électronique a été conçu pour être installé sur les réseaux d'eau froide mais aussi en recyclage sur les boucles d'eau chaude sanitaire.

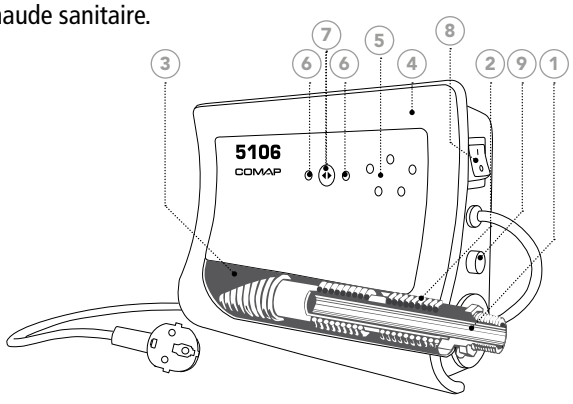

LE 5106 EN DÉTAILS

1. Chambre de traitement en polyéthylène avec raccords laiton
2. Triple enroulement pour une efficacité optimale du traitement
3. Résine diélectrique
4. Boîtier plastique en ABS
5. Voyants de contrôle du signal
6. Témoins de la position de réglage du signal
7. Touche de réglage du signal de traitement en fonction de la dureté de l'eau (en° français)
8. Bouton marche-arrêt
9. Fusible T32 mA (5x20)

ANTITARTRE MAGNÉTIQUE

ANTITARTRE MAGNÉTIQUE EN LIGNE

Raccordement 3/4"
Dureté maximale 40°F ou 22°dh



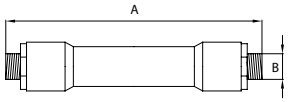

Code article	A (mm)	B (mm)	Poids (kgs)	Débit max (m^3/h)	Pression max	Temp.* eau	Limite d'utilisation	Qté min (pcs)
Q321001001	180	3/4"	0,78	2,2	6 bar	5 - 35 °C	Jusqu'à 40°F ou 22°dh	1

* La température de l'eau avant traitement.
La température de l'eau après traitement ne devra pas excéder 70°C.

Principe de fonctionnement

Les antitartres COMAP font précipiter sous l'effet d'un champ magnétique des ions Ca^{2+} et CO_3^{2-} présents dans l'eau sous la forme de cristaux de carbonate de calcium $CaCO_3$; ces cristaux précipitent et grossissent de quelques nanomètres à quelques micromètres.

L'antitartre magnétique de COMAP crée au passage de l'eau de puissants champs magnétiques. Sous leur effet, les sels minéraux (calcium et magnésium) dissous dans l'eau entament leur processus de cristallisation et restent en suspension dans l'eau sous forme de cristaux de carbonate de calcium à l'état microscopique. L'appareil évite ainsi la formation de tartre dur et incrustant. Il permet également le détartrage progressif des installations anciennes.

L'antitartre magnétique n'est pas un adoucisseur ; il ne modifie pas l'équilibre de l'eau, n'élimine pas les sels minéraux, il n'altère donc pas sa potabilité : l'eau n'est ni adoucie (sans excès de sodium ni carence en calcium) ni rendue corrosive.

BÉNÉFICES

- Le tartre existant s'élimine progressivement
- Il empêche la formation de dépôt de tartre protégeant ainsi toute l'installation et les canalisations.
- Il permet aux générateurs d'eau chaude de conserver leur rendement et leur efficacité.
- L'eau, sans être adoucie, ne subit aucun traitement chimique et conserve sa minéralité d'origine.
- L'eau reste potable, elle conserve sa richesse d'origine en carbonates de calcium et en sels minéraux nécessaires à la santé.
- L'appareil n'utilisant pas de sel, il ne rejette donc pas de sodium dans l'eau. Il est sans entretien et n'utilise aucun consommable.
- Pas de consommation d'eau supplémentaire pour le fonctionnement du matériel.
- Fonctionne sans électricité.
- Installation facile sur canalisation neuve ou existante.
- Faible encombrement.

GARANTIE* 2 ANS

* Garantie : 2 ans pièces et main d'oeuvre hors transport et hors consommables.

Le pouvoir magnétique des aimants Néodym N35 traité Ni-Cu-Ni équipant notre d'antitartre leur confère une durée de vie supérieure à 20 ans dans les conditions d'usage général de l'antitartre magnétique.

ANTITARTRES PAR POLYPHOSPHATES

COMBINÉS DE FILTRATION ET PROTECTION PAR POLYPHOSPHATES

2 filtres polypropylène 9" 3/4 de type bol transparent, avec équerre et clé





Code article	E/S	Débit max (m^3/h)	Pression max	Temp. eau	Capacité	Limite d'utilisation	Cartouche sédiment 25 µ	Cartouche polyphos-phates	Clé + équerre	Bypass	Type packaging	Qté min (pcs)
Q311001090	3/4"	3	6 bar	5 - 35°C	Jusqu'à 180 m^3	Jusqu'à 40°F ou 20 °dh	✓	✓	✓		Box	1
Q112001001	3/4"	3	6 bar	5 - 35°C	Jusqu'à 180 m^3	Jusqu'à 40°F ou 20 °dh	✓	✓	✓	✓	Box	1

Nous proposons également des solutions en silicophosphates. Nous consulter.

MINI FILTRE AVEC POLYPHOSPHATES POUR LAVE-LINGE

1 filtre polypropylène de type bol transparent
d x L : 60 x 141 mm



Code article	E/S	Débit max (m^3/h)	Pression max	Temp. eau	Capacité	Limite d'utilisation	Cartouche polyphos-phates	Type packaging	Qté min (pcs)
Q311003090	3/4"	0,4	6 bar	5 - 35°C	Jusqu'à 30 m^3	Jusqu'à 40°F ou 20 °dh	✓	Vrac	10

Principe de fonctionnement

Les cristaux de polyphosphates permettent de neutraliser les ions calcium pour ne pas favoriser la précipitation du carbonate de calcium (tartre).

Ces cristaux ont également une propriété anti-corrosive : les ions Fer ont une affinité avec les polyphosphates quelque soit le pH de l'eau, qui va ainsi inhiber la corrosion.

BÉNÉFICES

- Pour neutraliser le tartre
- Pour les économies réalisées
- Pour ses propriétés anti-corrosives
- Pour des protections d'appareils seuls (chauffe eau, machine à laver...)

Note : Pour des raisons d'hygiène, recharger ou changer la cartouche de cristaux de polyphosphates tous les 12 mois maximum même si le volume d'eau maximum de la cartouche n'a pas été consommé.

* En cas d'absence prolongée, il est nécessaire de retirer la cartouche de cristaux de polyphosphates de son filtre (à stocker au sec et à l'abri de la lumière) afin d'éviter la destruction des cristaux. Lors du remontage de la cartouche, laisser couler quelques litres d'eau avant utilisation.

ACCESSOIRES

CONSOMMABLES



Code article	Description	Dimensions		Débit max (m^3/h)	Pression max	Temp. eau	Compatibilité	Qté min (pcs)
		Diam. (mm)	Haut. (mm)					
527509	Cartouche polyphosphate 9"3/4	72	248	3	6 bar	5-35 °C	Tout filtre et combiné 9"3/4	1
Q312001090	Cartouche polyphosphate 9"3/4	72	248	3	6 bar	5-35 °C	Tout filtre et combiné 9"3/4	25

Note : Pour des raisons d'hygiène, recharger ou changer la cartouche de cristaux de polyphosphates tous les 12 mois maximum même si le volume d'eau max de la cartouche n'a pas été consommé.

* En cas d'absence prolongée, il est nécessaire de retirer la cartouche de cristaux de polyphosphates de son filtre (à stocker au sec et à l'abri de la lumière) afin d'éviter la destruction des cristaux. Lors du remontage de la cartouche, laisser couler quelques litres d'eau avant utilisation.

Nous proposons également des cartouches silicophosphates. Nous consulter.

RECHARGES



Code article	Description	Compatibilité	Qté min (pcs)
529505	Recharge polyphosphate 1 kg	tout type de cartouche polyphosphates + mini-filtres	1
Q312004090	Recharge polyphosphate 400 g	tout type de cartouche polyphosphates + mini-filtres	25

ACCESSOIRES



Code article	Description	Compatibilité	Qté min (pcs)
Q114003001	Bypass	Tout type de combiné double filtre 3/4"	1

NOTES

Adoucissement Gammes domestiques Softeo+ et Bibloc

Les adoucisseurs d'eau de COMAP assurent une protection maximale contre l'entartrage des canalisations et des appareils. COMAP propose une gamme étendue du petit logement individuel au logement collectif pour répondre à tous les besoins en matière d'adoucissement.



APPLICATIONS

Installés sur une canalisation d'eau froide, les adoucisseurs d'eau sont des appareils agissant sur la composition physicochimique de l'eau, en réduisant la concentration de calcium et de magnésium responsables de l'entartrage.

L'eau à adoucir circule à travers des résines échangeuses d'ions (résines cationiques fortes) qui vont échanger le calcium et/ou le magnésium par du sodium. À la sortie de l'appareil, l'eau n'est plus entartrante, elle est devenue "douce".

Leur but est d'assurer une protection maximale contre l'entartrage des canalisations et des appareils. Au fur et à mesure du passage de l'eau, les résines se saturent en calcium et magnésium. Une régénération est alors nécessaire de façon à recharger ces résines en ions sodium à partir d'une solution de chlorure de sodium ou saumure (sel et eau) que l'adoucisseur puise dans le bac à sel.

Cette régénération sera déclenchée automatiquement, dans la nuit, par l'automatisme inclus dans la tête hydraulique de l'adoucisseur et peut se faire de 2 façons :

- par contrôle des volumes consommés (mode volumétrique),
- par contrôle du temps écoulé (mode chronométrique).

BÉNÉFICES

- Pour assurer une protection contre l'entartrage des canalisations, des appareils sanitaires et électroménagers
- Pour garantir un rendement maximal des équipements domestiques
- Pour une eau plus agréable au contact de la peau pour la toilette et le bain
- Pour garantir le bon fonctionnement d'équipements spécifiques : jacuzzis, hammam et balnéo
- Pour économiser de l'énergie et des produits d'entretien
- Pour une vaisselle sans trace et un linge plus doux

GARANTIE* 2 ANS

* Garantie deux ans pièces et main-d'oeuvre - hors consommables et hors transport.

* Un an d'extension de garantie si souscription d'un contrat d'entretien sur le matériel avec un partenaire agréé du réseau COMAP.

* Dix ans sur la résine échangeuse d'ions.

FICHE TECHNIQUE

SCHÉMA D'INSTALLATION

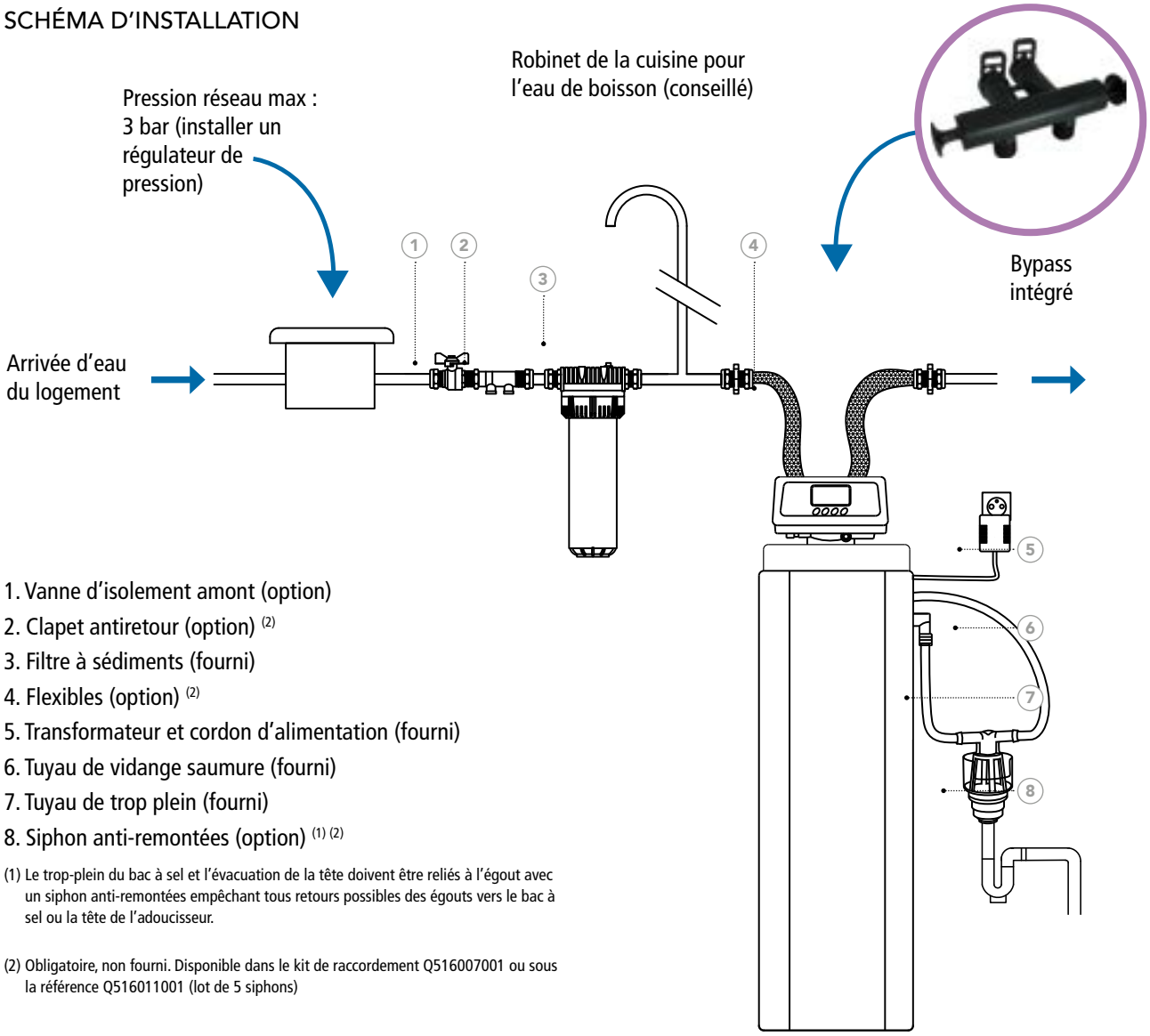

1. Vanne d'isolement amont (option)
2. Clapet antiretour (option) (2)
3. Filtre à sédiments (fourni)
4. Flexibles (option) (2)
5. Transformateur et cordon d'alimentation (fourni)
6. Tuyau de vidange saumure (fourni)
7. Tuyau de trop plein (fourni)
8. Siphon anti-remontées (option) (1) (2)

(1) Le trop-plein du bac à sel et l'évacuation de la tête doivent être reliés à l'égout avec un siphon anti-remontées empêchant tous retours possibles des égouts vers le bac à sel ou la tête de l'adoucisseur.

(2) Obligatoire, non fourni. Disponible dans le kit de raccordement Q516007001 ou sous la référence Q516011001 (lot de 5 siphons)

COMAP ASSURE LA MISE EN SERVICE DE VOTRE ADOUCISSEUR SOFTEO ET BIBLOC

ADOUCISSEURS INDIVIDUELS

GAMME SOFTEO+

Entrée / sortie 3/4"
Régénération volumétrique et chronométrique
Mise en service incluse
Kit de filtration inclus



Volume de résines	Code article	Dimensions appareil (l x p x h) (en mm)	Poids de l'appareil (kg)	Durée de régénération (min)
8	Q341001001	325 x 475 x 610	15	15
18	Q341002001	325 x 475 x 1070	28	31
26	Q341003001	325 x 475 x 1070	36	37

GAMME BIBLOC

Entrée / sortie 3/4"
Régénération volumétrique et chronométrique
Mise en service incluse
Kit de désinfection et de filtration inclus
Nettoyage du bac à sel simplifié



Volume de résines	Code article	Dimensions appareil (l x p x h) (en mm)	Poids de l'appareil (kg)	Durée de régénération (min)
20	Q341004001	400 x 570 x 1050	35	31
34	Q341005001	400 x 570 x 1050	44	41

ACCESSOIRES

SAC DE SEL



Code article	Description	Fonction	Qté min (pcs)
Q516004001	Recharge de sel (25 kg) (EN973 type A)	Permet la fabrication de saumure pour la régénération des résines	10

TEST TH



Code article	Description	Fonction
540072	Test TH	Mesure de la dureté d'eau : réglages et contrôle du fonctionnement de l'adoucisseur

CARTOUCHE POUR ADOUCISSEUR SOFTEO+



Code article	Description	Type de packaging	Qté min (pcs)
517510	Cartouche de rechange pour adoucisseur Softeo	Box	1
Q113001090		Vrac	40

KIT DE RACCORDEMENT



Code article	Description	Fonction
Q516007001	Kit de Racccordement / évacuation comprenant : siphon d'évacuation, joints, bandelettes de test de dureté, flexibles, siphon anti-remontées, ruban de téflon, vanne d'arrêt et by-pass	Connexion rapide de l'appareil sur une installation existante (flexibles/clapets anti pollution/syphon)

KIT CHLORIFICATION*



Code article	Description	Fonction
Q516009001	Kit chlorification automatique	Pour une désinfection automatique des résines (intégrable à l'appareil)

NETTOYANT DÉSINFECTANT



Code article	Description	Fonction
Q516005001	Nettoyant Désinfectant	Désinfection manuelle des résines (pour 2 nettoyages à mini 2 fois/an)

OPTION MIXING SUPPLÉMENTAIRE



Code article	Description	Fonction
ABRI650085	Bypass / Mixing 3/4"	Si besoin d'une seconde sortie TH

SIPHON ANTI-REMONTÉES



Code article	Description	Qté (pcs)
Q516011001	Siphon anti-remontées	Lot de 5 siphons

BYPASS SOFTEO / BIBLOC



Code article	Description	Qté (pcs)
Q516012001	Bypass	Par 1

Adoucissement Gammes collectives Simplex

Les adoucisseurs collectifs sont dédiés à toutes les installations à débit important. Ils peuvent être implantés sur des réseaux d'un ou plusieurs points d'eau. Les cas d'emplois les plus rencontrés sont les suivants : hôtels, industries (process/réseau général), écoles/lycées, immeubles collectifs, milieu médical (hôpitaux, cliniques, maisons de retraite). Ils doivent être installés sur la canalisation d'eau froide destinée à la production d'eau chaude sanitaire dans tous les bâtiments publics ou collectifs (code de santé publique).



BÉNÉFICES

- Un adoucisseur permet de maintenir le rendement des appareils suivants : chaudières, échangeurs à plaques, tunnels de lavage, osmoseurs, cuisines (four et lave-vaisselle), les équipements de stérilisation et les appareils sanitaires
- Il est recommandé pour le bon fonctionnement des jacuzzis, hammams et de l'hydrothérapie
- Les réglages électroniques permettent de maximiser le rendement et de réduire les consommations d'eau et de sel

ADOUCISSEURS COLLECTIFS

ADOUCISSEURS COLLECTIFS SIMPLEX



Volume de résines (litres)	Code article	DN entrée / sortie	Matière vanne
50	Q342042001	1" 1/4	Noryl
75	Q342043001	1" 1/4	Noryl
100	Q342044001	1" 1/4	Noryl
150	Q342045001	1" 1/4	Noryl

ACCESSOIRES

SAC DE SEL



Code article	Description	Fonction
Q516004001	Recharge de sel (25 kg) (EN973 type A)	Permet la fabrication de saumure pour la régénération des résines

OPTION MIXING SUPPLÉMENTAIRE



Code article	Description
541992	Vanne de cépage supplémentaire 1" 1/4 (pièce détachée)

TEST TH



Code article	Description	Fonction
540072	Test TH	Mesure de la dureté d'eau : réglages et contrôle du fonctionnement de l'adoucisseur

FILTRE



Code article	Description
517607	Filtre à tamis 1" 1/4

ÉQUERRE DE FILTRE



Code article	Description
Q114001001	Equerre pour filtre d'adoucisseur 1" 1/4

TAMIS DE FILTRE



Code article	Description
517685	Tamis pour filtre 1" 1/4

KIT CHLORIFICATION



Code article	Description
Q516002001	Kit de chlorification pour adoucisseurs Simplex et Duplex de 50 à 150 L

Combinés de traitement Komeo

Les combinés de traitement de COMAP sont des équipements intégrant plusieurs technologies dans un seul et même produit, Ces combinés autonomes sont capables de répondre à différentes problématiques d'amélioration de la qualité de l'eau.



ACS

Télécharger dans l'App Store

DISPONIBLE SUR Google Play

APPLICATIONS

La centrale de traitement de l'eau Komeo

La centrale de traitement de l'eau Komeo est l'unique solution qui détartre les installations et purifie l'eau de réseau. Elle garantit la protection du logement et la qualité optimale de l'eau de boisson en un seul appareil.

Fonctionnalités	Solutions de filtration : carafes et cartouches filtrantes	Adoucisseurs	Komeo
Protège les canalisations et les appareils électroménagers du tartre	✓	✓	✓
Supprime le mauvais goût de chlore	✓	✓	✓
Assure une qualité d'eau optimale pour la boisson	✓	✓	✓
Garantit une eau sans bactérie ni virus*	✓	✓	✓
Filtre les pesticides et herbicides	< (1)	✓	✓
Traite les métaux lourds et le manganèse	< (1)	✓	✓
Respecte l'environnement sans traitement chimique, ni rejet de sel	✓	✓	✓
Détecte les fuites du réseau	✓	✓	✓
Pilotable à distance	✓	✓	✓

(1) Niveau de traitement en fonction du type de solutions de filtration
* Inactive 99,99 % des micro-organismes accidentellement présents dans l'eau.

BÉNÉFICES

Une pose rapide, une maintenance aisée

- L'installation est réalisable en moins d'une heure grâce à un gabarit et à une notice de montage
- Aucune mise en service n'est nécessaire, les fonctionnalités de Komeo sont effectives dès son installation
- Les consommables (filtres et lampe) sont montés et Komeo est paramétrée en usine
- La maintenance est sécurisée grâce à la coupure automatique de Komeo à l'ouverture de la centrale
- L'entretien est aisé grâce aux consommables rapidement accessibles et à la fonction de purge automatique du préfiltre
- Design et compacte, Komeo s'installe contre un mur

GARANTIE** 3 ANS

Changer les cartouches à minima 1 fois/an. La lampe UVc doit être remplacée toutes les 12000 heures, un nettoyage préventif des gaines quartz est préconisé à chaque remplacement de lampe. Les joints de quartz doivent être remplacés tous les 2 ans pour garantir l'étanchéité de l'appareil.

** Garantie: 3 ans pièces et main d'oeuvre hors transport et hors consommables.

ATTENTION : NE JAMAIS S'EXPOSER AUX RAYONS UVc DES LAMPES

CENTRALE DE TRAITEMENT DE L'EAU KOMEO

Principe de fonctionnement

Komeo couple une action antitartre, une filtration des substances polluantes et une neutralisation des bactéries, en s'affranchissant de tout traitement chimique. L'antitartre électronique de Komeo neutralise le calcaire par suppression de son pouvoir incrustant en conservant sa minéralité d'origine (sans excès de sodium ni carence en calcium). Le préfiltre autonettoyant Stream retient les particules en suspension dans l'eau, évite le colmatage rapide des filtres et augmente leur durée de vie. La vanne motorisée permet de purger le préfiltre automatiquement sans démontage des cartouches. Deux filtres à cartouche à base de charbon actif retiennent les métaux lourds et les polluantes présents dans l'eau. Ils captent les excès de manganèse et de manganèse. Ils suppriment également le mauvais goût de chlore. La centrale neutralise les bactéries et virus grâce à sa lampe UVc. Les capteurs de débit et de pression de Komeo détectent les fuites et informent en temps réel de la consommation d'eau, de la pression du réseau et de l'usure des consommables.

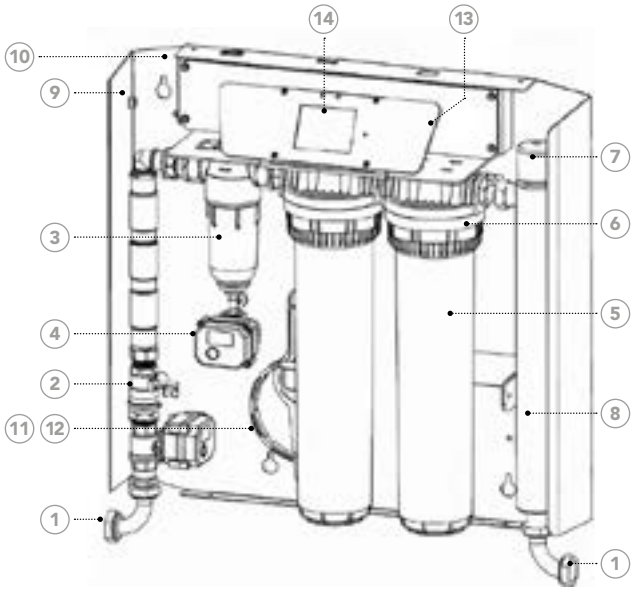



COMPOSITION DE KOMEO

1. Raccords d'entrée et de sortie (non fournis)
2. Chambre Débitmètre - Antitartre - Vanne motorisée d'entrée
3. Préfiltre
4. Vanne motorisée
5. Bols de filtres 15"
6. Écrous de filtre
7. Connecteur de lampe UVc
8. Chambre UVc anti-bactérie
9. Cordon d'alimentation
10. Bloc de 4 piles
11. Clé de préfiltre
12. Clé de filtre
13. Purgeur d'eau
14. Écran tactile

Pour en savoir plus sur Komeo, visitez le site www.comapwt.com/komeo
Testez l'application de pilotage à distance pour tablettes et smartphones

CENTRALE DE TRAITEMENT DE L'EAU KOMEO

Fonctions électriques

- Antitartre par champs électriques avec 2 puissances de traitement. Technologie Rimeau Atex CSTBat n° 575 - 05/1995
- Chambre de traitement UVc en inox. Lampe 25 W
- Norme de potabilité : fonctionnement optimal de la lampe UVc assuré jusqu'à un débit instantané de 1,5 m³/h avec 25 mJ/cm² minimum conformément à la directive de la circulaire DDASS du 19/01/1987
- Consommation électrique asservie à l'utilisation de l'eau par capteur de débit intégré (fonction veille automatique)
- Écran tactile 3,5" TFT. Résolution 320 x 240 pixels
- Carte Wi-Fi 2,4 GHz single band, IEEE 802.11b/g/n
- Vannes motorisées d'entrée et de préfiltre
- Capteurs de pression et débitmètre
- Alimentation électrique : 230 V ~ 50-60 Hz avec terre
- Norme étanchéité : IP 20. - Norme électrique : conformité CE
- Fusible : F 500 mA (5 x 20)

Fonctions hydrauliques

- Préfiltre autonettoyant Stream à 2 niveaux : 90 µ et 40 µ sur tamis en inox
- Filtre à cartouche 10 µ à base de BIRM® couplé à du charbon actif extrudé : traitement du chlore, du fer, du manganèse
- Filtre à cartouche 10 µ à base de KDF® couplé à du charbon actif extrudé : traitement des métaux lourds et micropolluants
- Pression réseau max : 4 bar
- Température de l'eau : 5 à 30 °C
- Débit de l'eau filtrée : 2 m³/h maxi
- Dureté maxi : jusqu'à 40°F ou 22°dh
- Entrée/sortie ¾" mâle
- Purge à air intégrée sur les têtes
- Purge à eau pour dépressurisation
- Dimensions cm (H x L x P) : 59 x 59 x 17
- Poids : 20 kg

KOMEO

CENTRALE DE TRAITEMENT DE L'EAU



Télécharger dans l'App Store

DISPONIBLE SUR Google Play

Code article	Qté (pcs)
Q412005001	1

CONSOMMABLES



Code article	Désignation	Traitement	Qté (pcs)
Q511015001	Cartouche charbon actif + KDF® 10 µ 15"	Métaux lourds / goûts / odeurs / pesticides / herbicides	1
Q511016001	Cartouche charbon actif + BIRM® 10 µ 15"	Manganèse / fer / goûts / odeurs / pesticides / herbicides	1
Q512013001	Lampe UVc Mono Culot 25 W	Bactéries / virus	1

ACCESSOIRE



Code article	Désignation	Qté (pcs)
Q112016001	By-pass Komeo	1

PIÈCES DÉTACHÉES



Code article	Désignation	Qté (pcs)
Q512014001	Tube quartz + joints d'étanchéité	1
Q516005001	Produit nettoyant / désinfectant pour quartz et résines adoucisseurs	1
Q513010001	Joints de quartz (x2)	1
527199	Lot de 5 joints toriques pour bol de filtre	1
527198	Joint de bol de filtre	1
Q511017001	Tamis pour préfiltre 40 - 90 µ Pour traitement sédiments / matières en suspension	1

CONSOMMABLES POUR CENTRALE 5 EN 1 ET 5 EN 1 PRO + COMAP 542800



Code article	Désignation	Traitement	Qté min (pcs)
543092	Lampe UV 36 W	Bactéries / virus	1
543097	Lampe UV 36 W	Bactéries / virus	5
527820	Cartouche CA EXT 20" Pour centrale 5 en 1	Goûts / odeurs / pesticides / herbicides	1
Q511011001	Cartouche CA + KDF 20" Pour centrale 5 en 1 Pro + (compatible pour 5 en 1)	Métaux lourds / goûts / odeurs / pesticides / herbicides	1

Combinés de traitement Bio-rain

Le traitement des eaux de récupération Bio-rain

Pour eau de pluie, de forage ou de puits et autres eaux de récupération*.

L'eau recueillie dans votre réservoir est filtrée une première fois par un filtre lavable. Les matières en suspension dont la taille est supérieure à 80 microns sont retenues dans ce filtre. L'eau passe ensuite au travers d'une structure microporeuse (charbon actif) qui filtre une nouvelle fois les impuretés (taille supérieure à 10 microns) et neutralise les mauvaises odeurs, les pesticides et herbicides par un phénomène d'adsorption.

Les micropolluants dont la taille est supérieure à 10 microns sont retenus grâce à cette cartouche.

Enfin, les UVc jouent leur rôle antibactérien. Ils permettent la destruction, sans adjonction de produit chimique et en continu, de l'ADN et l'ARN des micro-organismes et des virus présents dans l'eau.



BÉNÉFICES

3 raisons de choisir la technologie Bio-rain

- Pour utiliser de l'eau de récupération sur le réseau secondaire et réaliser de précieuses économies
- Pour s'inscrire dans une démarche écologique
- Pour adhérer à une pratique qui gagne du terrain encouragée par les pouvoirs publics Français dans l'arrêté du 21 août 2008

Changer la cartouche charbon actif à minima 4 fois/an. Les lampes UVc doivent être remplacées toutes les 9000 heures. Un nettoyage préventif des gaines quartz est préconisé à chaque remplacement de lampe. Les joints de quartz doivent être remplacés tous les 2 ans pour garantir l'étanchéité de l'appareil. Nettoyer la cartouche lavable à minima 4 fois/an.

*Nous contacter pour tout autre besoin spécifique.
**Garantie : 3 ans pièces et main d'oeuvre hors transport et hors consommables.

GARANTIE** 3 ANS

ATTENTION : NE JAMAIS S'EXPOSER AUX RAYONS UVc DES LAMPES

BIO-RAIN

Comment installer votre combiné de traitement d'eau Bio-rain ?

Le kit peut être installé sur un équipement de récupération des eaux de pluie normalisé :

- en amont d'un réseau secondaire neuf, déconnecté du réseau d'eau potable distribuée par votre agence de l'eau,
- en aval d'un surpresseur, dans le cadre défini par l'arrêté du 21 août 2008.

Prévoir un espace de 50 cm pour le changement de lampe une fois par an, soit toutes les 9 000 h.

LE SYSTÈME BIO-RAIN EN DÉTAIL

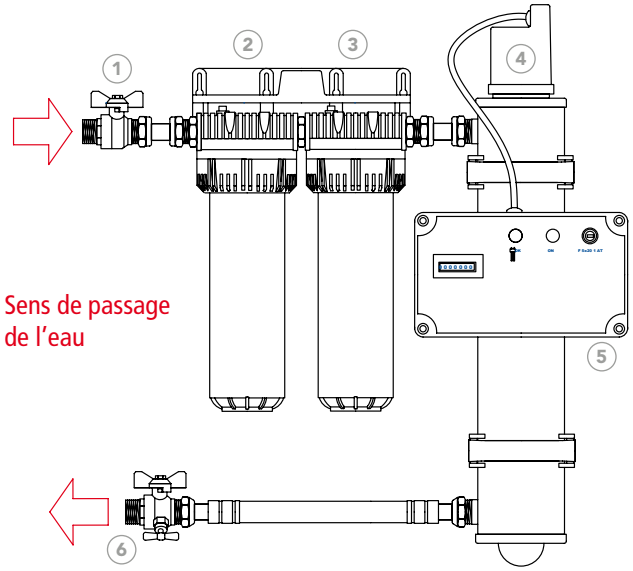

1. Vanne d'entrée
2. Filtration
3. Filtration et charbon actif
4. Traitement UVc
5. Boîtier électrique
6. Purge

ASTUCE…
Le kit s'installe facilement dans un local technique ou un garage à l'abri du gel.

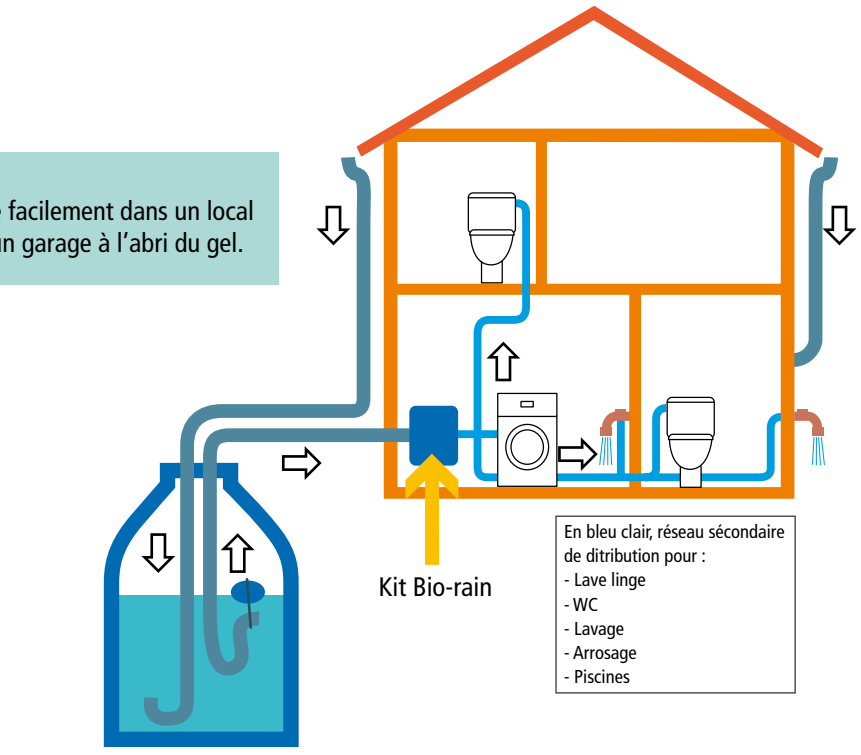

Cuve de stockage (eau de récupération)
+ pompe de relevage

BIO-RAIN

COMBINÉ DE TRAITEMENT BIO-RAIN

Raccordement entrée et sortie ¾"
Tension d'alimentation 230 V - 50 Hz + terre
Fusible : F. 5x20 T 1 A
Puissance lampe UVc : 36 W
Température de l'eau : 5 à 20°C
Température du local : 5 à 35°C
Pression de l'eau : 2 à 5 bar maxi (installer un réducteur de pression d'eau si celle-ci est supérieure)
Débit Max : 2 m³/h
Préfiltration : 80 microns
Filtration : 10 microns
Dimensions (L x H x P) = 540 mm x 600 mm x 280 mm



Code article	Quantité (pcs)
Q211003001	1

CONSOMMABLES







Code article	Désignation	Qté (pcs)
527809	Cartouche charbon actif 10 µ 9" 3/4	1
527309	Cartouche lavable 80 µ	1
543099	Quartz + joints d'étancheité	1
Q512006001	Joints de quartz (x2)	1
543092	Lampe Mono Culot 36 W	1
ABRI600078	Clé de démontage	1
Q516005001	Produit nettoyant / désinfectant pour quartz et résines adoucisseurs	1

NOTES

Désinfection UVc

COMAP propose des solutions de désinfection de l'eau par rayonnement ultraviolet pour éliminer les bactéries et les virus. La technologie par UVc est un procédé particulièrement efficace qui peut être mis en œuvre sur des eaux issues de forage, l'eau de réseau ou d'autres captages.



APPLICATIONS

- Amélioration de la qualité l'eau de boisson
- Traitement des eaux de récupération

BÉNÉFICES

- Conservation des sels minéraux indispensables à la santé
- Démarche écologique et économique qui permet de réutiliser au quotidien toutes les eaux de récupération

Les lampes UVc doivent être remplacées toutes les 9000 heures. Un nettoyage préventif des gaines quartz est préconisé à chaque remplacement de lampe.Les joints de quartz doivent être remplacés tous les 2 ans pour garantir l'étanchéité de l'appareil.

*Garantie : 3 ans pièces et main d'oeuvre (uniquement pour le matériel de la gamme Uveo domestique) hors transport et hors consommables.

GARANTIE* 3 ANS

ATTENTION : NE JAMAIS S'EXPOSER AUX RAYONS UVc DES LAMPES

GÉNÉRATEUR UVEO

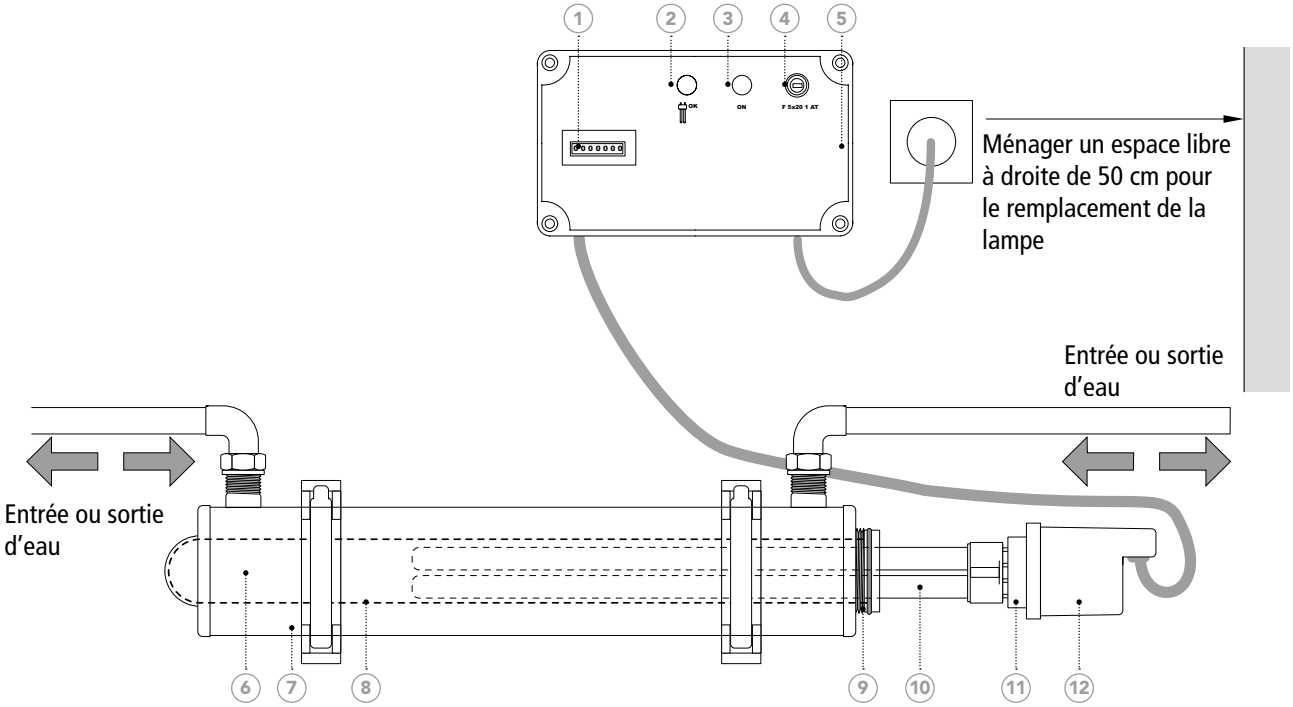

SCHÉMA D'INSTALLATION

1. Compteur horaire pour changement de la lampe (9000 h soit 1 an)
2. Témoin de fonctionnement de la lampe (vert)
3. Témoin de mise sous tension (orange)
4. Logement du fusible et fusible
5. Modules électriques 36i (36 W), 55i (55 W), 95i (95 W)
6. Chambre de traitement en inox
7. Fixations
8. Gaine en quartz
9. Bague de serrage et joint spécial
10. Lampe UVc 36 W, 55 W ou 95 W
11. Connecteur électrique
12. Capot de protection

- Norme Etancheité IP31
- Appareils conforme à la circulaire du 19/01/1987 du ministère de la santé

GAMME DE GÉNÉRATEURS UVEO

MODULES DE DÉSINFECTION UVc UVEO

Alimentation : 230 V 50/60 Hz + terre
Matière : inox 304 L



Modèle	Code article	Puiss.	Débit	E/S	Pression de service max	Conso. Energétique (W)	Poids (Kg)	Dim. mm (L x l x p)	Application	Contrôle instantané Rayonnement UVc	Compteur horaire (digital) fonctionnement lampe	Qté (pcs)
Uveo 36	Q211006001	36 W	2 m³/h	3/4"	5 bar	36	3,3	190 x 600 x 260	Domestique	Non	Oui	1
Uveo 55	Q211007001	55 W	3 m³/h	3/4"	5 bar	55	3,4	190 x 600 x 260	Domestique	Non	Oui	1
Uveo 95	Q211008001	95 W	5 m³/h	1" 1/4	5 bar	96	3,55	190 x 600 x 285	Domestique / Professionnel	Non	Oui	1
Uveo 36 C	Q211004001	36 W	2 m³/h	3/4"	5 bar	39	3,8	190 x 600 x 295	Domestique	Oui	Oui	1
Uveo 55 C	Q211005001	55 W	3 m³/h	3/4"	5 bar	58	3,9	190 x 600 x 295	Domestique	Oui	Oui	1
Uveo 95 C	Q211009001	95 W	5 m³/h	1" 1/4	5 bar	99	4	190 x 600 x 295	Domestique / Professionnel	Oui	Oui	1

PRÉCONISATIONS DE PRÉFILTRATION







Code article	Débit	Matière de l'élément filtrant	Taille	Seuil de filtration	Type	Qté (pcs)
517510	3 m³/h	Polypro.	9"3/4	20 µ	Jetable	1
527309	3 m³/h	Nylon	9"3/4	80 µ	Lavable	1
517520	5 m³/h	Polypro.	20"	20 µ	Jetable	1
527320	5 m³/h	Nylon	20"	80 µ	Lavable	1
Q113005001	3 m³/h	Inox	Spécifique	40/90 µ	Autonettoyant	1
522528	5 m³/h	Inox	Spécifique	90 µ	Autonettoyant	1

ACCESSOIRES UVEO

ACCESSOIRES ET CONSOMMABLES



Code article	Description	Qté (pcs)
543092	Lampe Mono-culot 36 W	1
543097	Lot de 5 lampes Mono-culot 36 W	5
543093	Lampe Mono-culot 55 W	1
543098	Lot de 5 lampes Mono-culot 55 W	5
Q122003001	Lampe Mono-culot 95 W	1
543099	Quartz + joints d'étancheité	1
Q512006001	Joints de quartz (x2)	1
ABRI600078	Clé de démontage	1
Q516005001	Produit nettoyant / désinfectant pour quartz et résines adoucisseurs	1

NOTES

La qualité de l'eau en France

CONNAISSEZ-VOUS LA DURETÉ DE VOTRE EAU ?

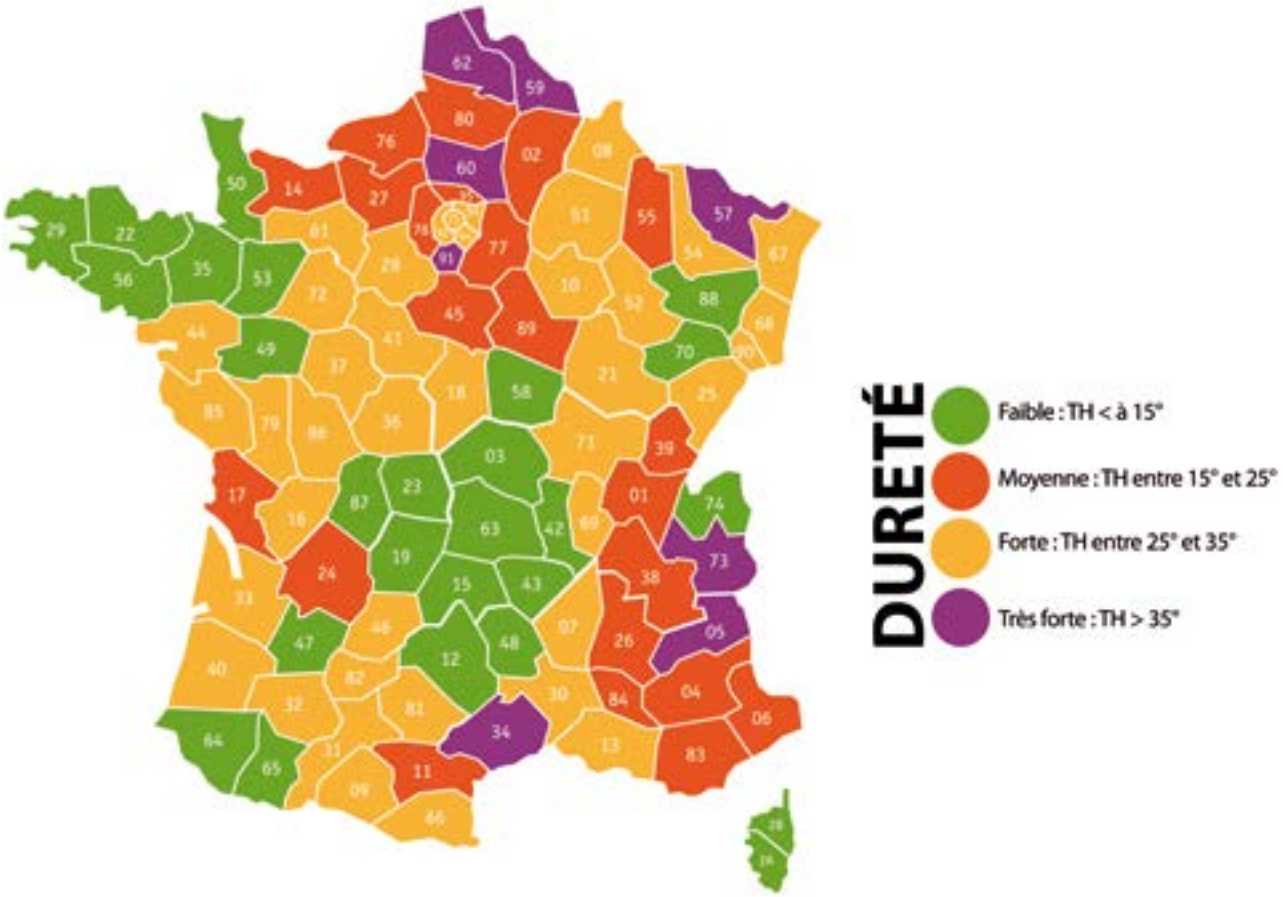

Ces informations sont communiquées à titre indicatif. Pour obtenir un diagnostic complet de l'eau acheminée dans votre réseau, contactez votre mairie, votre fournisseur d'eau ou rendez-vous sur le site :
https://solidarites-sante.gouv.fr/sante-et-environnement/eaux/article/qualite-de-l-eau-potable

NOTES

NOTES

NOTES



NOTES

NOTES

NOTES

NOTES

INDEX ALPHABETIQUE

27 196
40 358
112 55,95
113 56,95
116 358
117 358
118 358
121 148,357
122 148,358
135 249,272
334 244,264,276
338 270
408 248
409 248
418 250
419 250
431 275
432 275
434 275
437 275
445 269
505 236,240,268
506 250,268
519 253
539 270
575 264,276
583 291
605 353
638 247,271
640 355
641 373
642 373
643 373
644 373
645 373
647 356
652 372
654 372
655 372
658 371
659 373
660 356
661 356
662 356
680 356
681 366
682 366
684 367
685 367
686 367
689 371
693 367
694 366
696 366
699 366
710 199
738 286
739 286
748 286
749 286
750 194
751 194
753 194
782 205
825 107,151,158
829 149,156
834 107,299
835 107,151,158,290
836 108
839 149,156,290
866 354
867 354
868 354
869 354
889 351
942 279
960 281
965 282
970 280
975 280
988 329
1090 122
1125 359
1210 200
1270 355
1274 359
1671 361
1672 361
1673 360
1674 360
1675 360
1678 360
1682 360
1684 361
1685 361
1686 360
1687 360
1700 362
1701 362
1703 363
1710 363
1712 363
1713 363
1714 363
1717 363
1722 362
1723 363
1724 363
1735 361
1736 362
1737 362
1741 362
1753 194
2440 365
2443 365
2446 365
2447 365
2448 365
2449 365
2452 364
2453 364
2454 364
2464 365
2467 365
2470 364
2471 364
2476 365
2632 364
2633 368
2635 368
2636 369
2637 369
2638 369
2641 370
2642 369
2643 370
2645 370
2650 369
2651 369
2652 369
2653 368
2654 368
2655 369
2656 370
2657 370
2658 368
2660 370
2661 370
2663 368
2754 196
2756 197
2758 197
2759 196
2761 197
2762 197
2764 197
2840 355
2841 357
2980 371
2981 371
2982 371
2985 371
2986 371
2987 371
3081 147,319
3428 243
3429 243
4439 242,269
4468 244
4469 244
5210 321
5435 354
5437 354
5810 241
5812 251
5813 249
5814 241
5815 241,251
5816 241,251
5819 253
5825 226
5831 253,273
5837 231,241
6406 355
6437 147
6476 356
6606 356
6806 357
6826 357
6991 357
7012 94
7013 94
7022 91
7023 93
7027 93
7030 93
7031 91
7032 91
7033 91
7034 91
7037 93
7039 92
7056 94
7223 93
7227 93
7230 92
7231 92
7232 92
8012 126
8090 125
8091 125
8092 125
8093 126
8094 126
8095 127
8100 279
8130 126
8131 126
8199 127
8240 127
8241 128
8243 128
8245 129
8246 129
8270 130
8271 130
8280 131
8281 131
8292 131
8300 132
8342 132
8359 132
8360 135
8361 137
8362 137
8439 133
8530 138
8533 138
8534 138
8877 351
8881 352
8896 353
9001 63
9004 63
9005 63,331
9006 63,331
9011 63
9100 343
9216 106,151,158,289
9400 84
9402 84
9438 146
9503 57
9503 85,99,332
9504 155
9505 154
9508 96
9510 154
9532 144
9533 144
9540 155
9627 57,99
9628 57,85,98,328
9670 283
9671 283
9761 147
9800 144
9810 145
9811 145
9812 231,289
9815 145
9821 146
9822 147
9825 145
9827 147
9828 147
9829 146
9832 147,318
9834 217
9839 318
9840 154
9841 155
9846 154
9847 155
9848 155
9854 155
9855 155
9861 146,321
9869 318
9872 329
9873 329
9874 329
9875 97
9881 146
9890 328

9891 328
70221 92
81200 231
112B 55,95
112H 55,95
112KIT 55,95
12A 265,277
12AC 264,276
12U 265,277
130CU / 5130 115
130CUR / 5130R 116
130PCU 124
1672N 361
1ACU / 5001A 114
2170JT 119
2243JT 119
2270V 119
240CU / 5240 117
243CU /5243 116
270CU / 5270 118
2ACU / 5002A 114
300CU 121
300CU-C / 5301C 118
3060C 264,276
3070AP 264,276
3070BCU 264,276
3070BP 264,276
3107U 245
3107UN 245
3108U 245
3108UN 245
340CU 121
3428E 241
3429E 244
3760XBI 197
408E 248
408EJT 248
408U 248
408UJT 248
409EJT 249
409Q 268
409QCB 268
409U 248
409UCB 249
409UJT 249
40CU / 5040 115
418E 250
418EJT 250
418G 273
418GCB 273
418U 250
418UJT 250
419CB 251
419E 251
419U 250
419UJT 251
41CU / 5041 115
4329TL 274
432L 275
432TL 274
434L 275
439T 247,263,271,274
4439S 242,269
443E 269
444A 269
444E 269
460C 244
460N 244
490ECB 249
508EJT 249
516 - 518 249,255,273
531EM 263
531EMB 263
532LTL 262
532TLE 262
534TLE 262
537EMB 263
538A 270
538CI 270
538E 270
538EJT 270
5825IFD 226
5827S 226
5831AAC 253
595G 271
597GJT 231,291
605S 353
60CU / 5060 115
638D 247,271
652F 372
652FP 373
653C 371
654C 372
655N 372
658C 372
6611A 373
6803 FB1 227
6803C 227
6803ST 227
6803STD 227
6806P 319
681C 366
682C 366
683CBC 368
685C 368
685P 367
692R 366
692RN 367
7023TH 94
7030S 93
7041W 33
7090EW 34
7090GW 33
7090JW 34
7090LW 34
7090SW 34
7090W 33
7092GW 33
7096GW 34
7098DW 35
7130GW 36
7130JW 36
7130LW 36
7130RW 35
7130W 35
7132GW 36
7240JW 38
7240W 37
7243CW 38
7243GW 38
7270EW 38
7270GW 37
7270W 37,39
7271EW 39
7300W 39
7359GEW 38
7359GOW 38
7359GW 37
7471DGW 40
7471GW 40
7473GW 39
7490W 40
7495W 36
7500W 42,47,54
7501W 42,54
7506W 40
7507W 40
750PV 193
750R 194
751B 195
751R 194
7600W 42,47,54
7694A 41
7694B 41
7694C 41
7694D 41
7694W 41
7695W 41
7770W 40
7771W 40
7778W 41
781DYNA 205
781STAT 205
7871W 39
7872W 39
7873W 39
804R 268
805R 268
8090N 125
8092C 125
8092R 125
8094C 127
8130C 126
8199C 127
823RMC 247,263,271,274,290
8240C 127
8241C 128
8243C 128
8245C 129
8246C 129
8246L 129
8246R 130
8246RC 130
824RMC 247,263,271,274,289
825P 150,157,290
825P 3/4'' 150, 157
8270C 130
8280C 131,279
8280L 131
8292C 131
8300C 132
8342R 132
8359C 132
8359CTP 133
835CD 277
835E 107,289
835EC 108
835ECDECO 108
835ECDECOS 108
835P 150,157,290
835P-3/4 150,157
835PB 151,158
835PE 150,157,289,312
835PED 287
835S 108,290
8360L 135
8360P 135
8374G 133
8374GC 133
8446EB 134
8446EBC 134
8446LC 134
8446LCC 134
8446LCP 134
8446LLB 134
8446LLBC 135
8446LLBP 135
8520A 137
8520C 137
8520CU 137
8520PB 137
85CU / 5085 118
86CU / 5086 118
872B 354
889 COUDE 352
889 INOX 352
889 PIABLE 352
9000G 64
9000HK 319
9000JT 319
9001G 64
9004G 64
9005G 64
9006G 64
9009B 64
9009R 65
9041W 44
9052P 318
9071PTM 319
9090GP 51
9090GW 44
9090P 51
9090W 44
9092GP 51
9092GW 44
90CU / 5090 114
90PCU 124
9130GM 45
9130GP 51
9130P 51
9130RP 51
9130RW 44
9130W 45
9132GW 45
915A 246
915E 246
915EJT 246
9169FM 283
916E 246
916EJT 246
9170FM 283
920A 242
920E 242
921E 242
9240P 52
9240W 46
9243GP 52
9243GW 45
9270GP 52
9270GW 45
9270P 52
9270W 46
92CU / 5092 114
9300P 52
9300W 46
9359GW 45
9473GP 52
9473GW 46
9501W 47,53,54
9508G 96
9532A 144
955-1 279
955-2 279
955-3 279
9600P 53,54
960A 271
960E 271
9626C 57,85,99
9626G 57,85,99
9626T 57,85,99
9627X 57,99
9628X 57,98
965A 282

INDEX ALPHABETIQUE

965E ... 282
970A ... 280
970E ... 280
975A ... 280
975E ... 280
9800A ... 144
9810JT ... 145
9810JTEUR ... 145
9810N ... 145
9812N ... 146
9814N ... 146
9815N ... 146
9827K ... 148,320
9828K ... 148
9840A ... 154
9840B ... 154
9840C ... 155
9840K ... 154
9872BASIC ... 329
A24 ... 344
ACCES. FIXATION COMBINÉ POLYPHOSPHATE ... 394
ACCESSOIRES UVEO ... 412
ACO103BT ... 91
ACO203BT ... 92
ACTUMOD ... 192,199
ACTUONOFF 192,199,205,344
ADOUCISSEUR COLLECTIF SIMPLEX ... 400
ANTITARTRE ÉLEC.COLL. EAU CHAUDE ... 391
ANTITARTRE ÉLECTRONIQUE COLLECTIF EAU FROIDE ... 391
ANTITARTRE ÉLECTRONIQUE INDIVIDUEL ... 391
ANTITARTRE MAGNÉTIQUE ... 392
AQUATIS ... 389
AUTOSAR MOD ... 232
AUTOSAR THERMOD ... 232
AUTOSAR THERMOD DESIGN ... 232
B471GCU / 4471G ... 136
B472GCU / 4472G ... 136
BASIS 500 ... 167
BASIS 600 ... 168
BIBLOC ... 398
BIO-RAIN ... 408
BS ... 25,331
BSFB ... 26
BSFR ... 26
BSISB13B ... 26
BSISO6B ... 25
BSISO6R ... 25
BSISO9B ... 25
BSISO9R ... 25
BSS ... 25
BY-PASS KOMEO ... 405
BYPASS POUR ADOUCISSEUR ... 399
C263 ... 347
C2AGCU ... 122
C359GLCU ... 122
CARTOUCHE POUR SOFTEO+ ... 399
CARTOUCHES DE FILTRATION À USAGE UNIQUE ... 379
CARTOUCHES DE FILTRATION LAVABLES ... 379
CARTOUCHES DE FILTRATION TECHNIQUE ... 380
CARTOUCHES POLYPHOSPHATES ... 394
CLÉS DE DÉVÉROUILLAGE POUR FILTRE ... 380
COMBINÉS DE FILTRATION POLYPHOSPHATES ... 393
CONSOMMABLES AQUATIS ... 389
CONSOMMABLES BIO-RAIN ... 408
CONSOMMABLES CENTRALE 5 EN 1 ... 405
CONSOMMABLES KOMEO ... 405
CONVERTISSEUR DE TENSION ... 412
CORPS DE FILTRES OPAQUES TÊTE PP ... 378
CORPS DE FILTRES TRANSPARENTS TÊTE LAITON ... 378
CORPS DE FILTRES TRANSP. TÊTE PP ... 378
COVERS ... 243
D1 ... 281
D2 ... 281
D445 ... 269
D538 ... 270
D5814 ... 241
D915 ... 246
D921 ... 242
DD3804 ... 285
DD3805 ... 285
DD3933 ... 285
DPCV ... 193
E1 ... 282
E2 ... 282
E24 ... 344
EQUERRE DE FIXATION POUR FILTRE ... 390
EQUERRE DE FIXATION POUR FILTRE D'ACOUCISSEUR COLLECTIF ... 401
EXACT ... 328
FE1 ... 282
FE2 ... 282
FILTRE COLLECTIF ... 401
FILTRES AUTO-NETTOYANTS 380
FLEXODESIGN ... 285
FLEXOSAR ... 242
FLEXOSAR SET ... 241
J500 ... 104
J501 ... 104
J503 ... 104
J503R ... 105
J507 ... 105
J509 ... 105
J510 ... 106
J512 ... 105
J512R ... 105
J514 ... 106
J518 ... 106
J829 ... 149,156
J839 ... 149,156
JCN ... 106
JCR ... 106
JITRA ... 99
K9000TP ... 318
KE9000TP ... 318
KIT CHLORIFICATION ... 399
KIT CHLORIFICATION COLLECTIF ... 401
KIT COMPLET DE FILTRATION ... 379
KIT DE RACCORDEMENT POUR ADOUCISSEUR ... 399
KIT N°1 ... 353
KOMEO ... 405
L130GCU ... 124
L243GCU ... 120
L270GCU ... 120
L340GCU ... 121
L341GCU ... 122
L359GCU ... 123
L374 ... 291
L382G ... 291
L383C ... 287,291
L4826 ... 242,269
L90GCU ... 123
L90GLCU ... 123
L90GRCU ... 123
L92GCU ... 123
L92GLCU ... 124
L96GCU ... 124
L98GCU ... 124
MB36 ... 56,97
MB36E ... 56,97
MCF234 ... 345
MINI FILTRE POLYPHOSPHATE LAVE-LINGE ... 393
MR24 ... 344
MS ... 23
MSFB ... 24
MSFC ... 24
MSFR ... 24
MSISO10B ... 24
MSISO10R ... 24
MSISO13B ... 24
MSISO6B ... 23
MSISO6R ... 23
MSR0000 ... 23
MSS ... 23
MYSENSO ... 226
NETTOYANT DÉSINFECTANT 399
OPTION MIXING SUPP. ... 401
P7090 ... 71
P7090G ... 71
P7090L ... 74
P7092G ... 71
P7096G ... 71
P7130 ... 71,72
P7243CU ... 72
P7243G ... 73
P7270 ... 72,333
P7270G ... 73
P7300 ... 74
P7359G ... 73
P7359G1 ... 73
P7359G2 ... 73
P7472G ... 74
P7500 ... 75
P7502 ... 75
P7503 ... 75
PB1 ... 91
PB2 ... 92
PG7090 ... 78
PG7090G ... 78
PG7092G ... 78
PG7096G ... 78
PG7130 ... 78
PG7130G ... 79
PG7130R ... 78
PG7132G ... 79
PG7243CU ... 79
PG7243G ... 79
PG7270 ... 79,333
PG7270G ... 80
PG7270R ... 80
PG7359 ... 80
PG7359G ... 80
PG7472G ... 80
PG7472GL ... 80
PG7502 ... 81
PG832 ... 81,85,98
PG833 ... 81,85,98
PICV ... 192,199
PICV CARTOUCHE ... 192
PIÈCES DÉTACHÉES KOMEO 405
PIÈCES DÉTACHÉES POUR FILTRATION ... 380
POLYPHOSPHATES ... 394
PRÉFILTRATION UVEO ... 412
PU-FOAM ... 54,99
R153 ... 56,97
R154 ... 56,97
R448B ... 252
R448EB ... 252
R449B ... 252
R449CB ... 252
R449EB ... 252
R5814 ... 237
R5814D ... 239
R5815 ... 235,238,242
R5816 ... 231,235,238
R5837 ... 237,239
R589B ... 236
R590 ... 97
R590A ... 97
R804 ... 238
R805 ... 238
R806 ... 235,238
R806Q ... 267
R807 ... 234
R807D ... 238
R807E ... 234
R807EB ... 235
R807Q ... 267
R808 ... 233
R808B ... 233
R808E ... 233
R808EB ... 233
R808SENSO ... 262
R809 ... 233
R809B ... 233
R809C ... 234
R809CQ ... 267
R809E ... 234
R809EB ... 234
R809EC ... 234
R809Q ... 267
R845 ... 96
R845B ... 96
R854 ... 239
R854E ... 239
R855 ... 239
R855E ... 239
R857 ... 237
R857CPG ... 256
R857CPGM ... 258
R857CPS ... 256
R857CS ... 256
R857CSM ... 258
R857CT ... 256
R857EB ... 237
R857ED ... 239
R857PG ... 259
R857PGM ... 260
R857PS ... 259
R857R ... 256,259

R857S 259
R857SM 260
R857T 259
R858 236
R858B 236
R858CPG 257
R858CPS 257
R858CS 257
R858E 236
R858PG 260
R858PS 260
R858R 257
R858S 260
R859 236
R859C 236
R859E 236
R859ECB 237
R867B 231
R867CPG 258
R867CPS 258
R867PG 261
R867PS 261
R868B 231
R869B 231
RACCORDEMENTS POUR FILTRE 380
RECHARGES POLYPHOSPHATES 394
REG 347
REVERSO 352
RK808SENSO 262
RS32 96
RTH9060 319
S120 55,95
S130 95
S418 287
S419 287
S787V 72
SAC DE SEL 399,401
SDEP24 344,346
SENSITIVE 285
SENSO 215
SENSO IFD 215
SENSO RI 215
SENSO RIS 215
SENSO S 215
SEXT24 344
SEXT24 346
SIPHON ANTI-REMONTÉES POUR ADOUCISSEUR 399
SOFTEO+ 398
SP5720V 72
SPTRA24 344
SPTRA24 346
STANDARD 500 166
T105 329
TAF234 345
TAMIS DE FILTRE 401
TC1620 332
TC1621 332
TEF234 199,345
TEST TH 399,401
TH2025 328
THERMOSTAT INTELLIGENT 211
THS 328
THSB 329
TRANS24 345
TRD24 344
U1 280
U2 280
UVEO 412
UWM32N 94
V380 96
V390 56,96
V9006 320
V9016 321
V9018 321
V9020 320
V9021 320
V9022 320
V9030 320
V9042 320
VENTURI BP 196
VENTURI C 196
VENTURI F 195
VENTURI FV 195

Ce catalogue annule et remplace toutes les éditions précédentes.

Les droits de reproduction sont réservés pour tous les pays : toute reproduction, même partielle, ne peut avoir lieu qu'avec l'accord préalable et écrit de COMAP. COMAP adapte en permanence ses produits aux besoins des utilisateurs et à l'évolution des techniques. C'est pourquoi les modèles présentés dans ce catalogue ainsi que les compositions (représentations, photographies, caractéristiques, dimensions et masses) peuvent être modifiés voire supprimés sans préavis, et sans obligation de notre part d'effectuer des modifications sur les outils ou équipements vendus antérieurement.

Les conseils d'usage et de sécurité de ce catalogue ne se substituent pas aux règles de l'Art ni aux dispositions légales et réglementaires applicables en matière de sécurité. Nos conditions de garantie et nos conditions générales de vente figurent au tarif COMAP en vigueur.

Crédits photos :
COMAP, G. Baly, Yves Chanoit Productions, Studio Solo, iStock, Shutterstock, Fotolia

Edition : 2021
Impression DBSprint SA - Switzerland

NOS 3 DOMAINES D'EXPERTISE



RÉGULATION

Les solutions de régulation COMAP permettent d'apporter le bon débit au bon endroit dans un réseau de chauffage, de climatisation ou d'eau chaude sanitaire.



RACCORDEMENT

COMAP propose une large gamme de systèmes complets de raccordement en multicouche, en PER et en cuivre.



QUALITÉ DE L'EAU

Les solutions COMAP, basées sur des technologies douces et plus respectueuses de l'environnement, permettent d'obtenir une eau saine et de qualité dans les bâtiments résidentiels.

Pour en savoir plus et découvrir toute l'étendue de la gamme, rapprochez-vous de votre conseiller COMAP.

COMAP

Partenaire référent des solutions thermiques et sanitaires, au service du confort et de la performance environnementale des bâtiments.

Experts français depuis presque 100 ans, dans les domaines de la plomberie et du génie climatique, nos solutions s'intègrent harmonieusement dans les lieux de vie.

Avec près de 1000 collaborateurs, nous concevons et fabriquons des technologies de contrôle-régulation, de raccordement et de qualité de l'eau. Elles permettent une gestion intelligente de l'eau et de l'énergie et contribuent au confort et au bien-être des occupants dans le monde entier.
COMAP est une société du groupe Aalberts qui a enregistré un chiffre d'affaires de 2, 759 Mds d'euros en 2018.

COMAP FRANCE
16 avenue Paul Santy - BP 8211
69355 Lyon Cedex 08, France
04 78 78 16 00

3 430650 490284

www.comap.fr
www.aalberts.nl

aalberts

Crédits photos : COMAP - G. Baly - Yves Chanoit Production - Studio Solo - iStock - Shutterstock - Fotolia - Réf : FFCAT2021 - COMAP/CATAPRO