Ideal Standard

# OKYRIS

# D0582AA

OKYRIS | Mitigeur de lavabo 47x161x159 mm, 110 mm projection finition chrome, 5 l/min (3 bar), avec bonde | EasyFix, Technologie BlueStart®, Click technology, EPD, SmartShine, Certifié NF

## Image & dessin téchnique

PORCHER



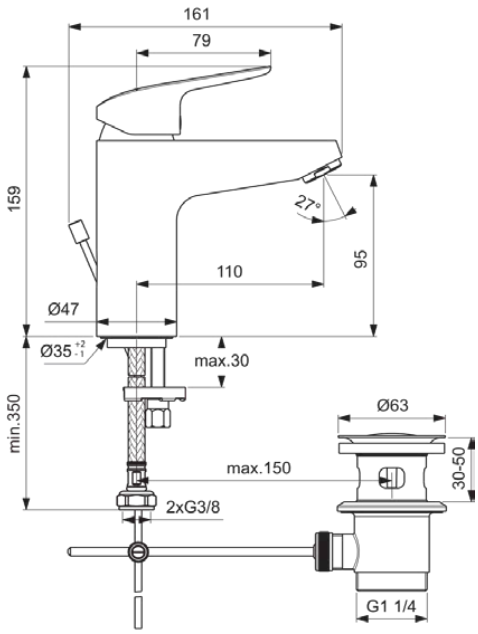


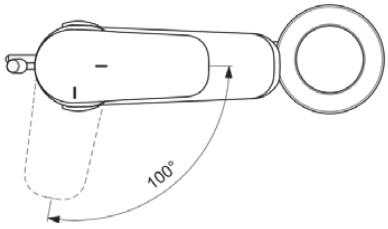


## Information générale

| | |
|---|---|
| Catégorie de produit: | Mitigeurs de lavabo |
| Type de produit: | Mitigeur de lavabo |
| Marque: | Porcher |
| Suite: | OKYRIS |
| Designer: | Artefakt |
| Colour: | AA - Chrome |
| Finition: | Brillant |
| Hauteur (mm): | 159 |
| Largeur (mm): | 47 |
| Longueur / Profondeur (mm): | 161 |
| Type de fixation: | EasyFix |
| Poids net (kg): | 1.55 |
| Code EAN: | 3800861057147 |

## Caractéristiques

- EasyFix
- Technologie BlueStart®
- Click technology
- EPD
- SmartShine
- Certifié NF

## Téléchargements

- EPD
- Spare Parts List

## Certificat de produit

| | |
|---|---|
| Normes supplémentaires: | EN 248 \| DIN 4109-1 \| EN 817 |
| Certificat NF: | E00 CH3 A3 U3 - I |
| Numéro d'ACS: | 21 ACC LY 068_223 |
| Diamètre de l'aérateur: | |

## Caractéristiques produit

| | |
|---|---|
| Nombre de poignées: | 1 |
| Technologie BlueStart: | Oui |
| Code couleur: | AA |
| Finition: | chrome |
| Technologie Cool Body: | Non |
| Sécurité intrinsèque DVGW: | Non |
| Application de la poignée: | Contrôle du débit et de la température |
| Position de la poignée: | Partie supérieure |
| Technologie IdealPure: | Non |
| Avec un oeillet à chaîne: | Non |
| Électronique intégrée: | Non |

Tous les efforts sont faits pour s'assurer que les informations fournies sont exactes. Cependant, nous ne pouvons pas le garantir et n'acceptons aucune responsabilité pour toute information incorrecte.

Ideal Standard

# OKYRIS

# D0582AA

OKYRIS | Mitigeur de lavabo 47x161x159 mm, 110 mm projection finition chrome, 5 l/min (3 bar), avec bonde | EasyFix, Technologie BlueStart®, Click technology, EPD, SmartShine, Certifié NF

## Caractéristiques produit

| | |
|---|---|
| Modèle basse pression: | Non |
| Matériau: | Métal |
| Matériau de la poignée: | Métal |
| Matériau de la garniture de vidage: | Métal |
| Type de matériau: | Laiton |
| Débit maximal à 3 bar (l): | 5 |
| Débit maximal à 3 bar (l) pour toute sortie: | 5 |
| Débit maximal à 3 bar (l) pour la bec: | 5 |
| Pression maximale d'utilisation (bar): | 10 |
| Pression minimale d'utilisation (bar): | 0.5 |
| Type de commande: | Manuel |
| Technologie PVD: | Non |
| Smartshine: | Oui |
| Modèle de bec: | Fixe |
| Type de bec: | Corps moulé |
| Abattant recouvrant: | Plaquage chrome |
| Finition: | Brillant |
| Bec pivotant: | Non |
| Type d'aérateur: | Aerateur |
| Aérateur caché: | Visible |
| Aérateur ajustable: | Non |
| Aérateur antivandalisme: | Non |
| Contrôle sans contact: | Non |
| Type de poignée: | Manette |
| Type de contrôle de la température: | Mécanique |
| Avec cache-bonde: | Non |
| Avec rosace(s): | Non |
| Avec régulateur de débit: | Oui |
| Avec poignée(s): | Oui |
| Avec douchette extractible: | Non |
| Avec garniture d'écoulement: | Oui |
| M24x1 | |
| Technologie Easy-Fix: | Oui |
| Type de fixation: | EasyFix |
| Type de montage: | Trou de robinetterie |

Tous les efforts sont faits pour s'assurer que les informations fournies sont exactes. Cependant, nous ne pouvons pas le garantir et n'acceptons aucune responsabilité pour toute information incorrecte.