Ideal Standard

NO SUITE DEFINED

E905701

NO SUITE DEFINED | Pack WC 385x705x840 mm, Wc à fond creux, mécanique finition blanc brillant, sortie horizontale | EPD, Certifié NF

Image & dessin téchnique

PORCHER



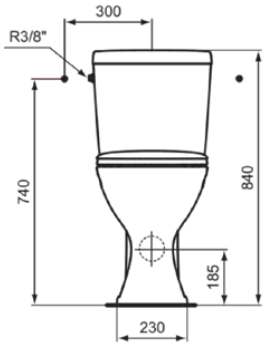

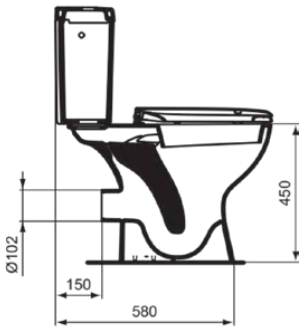

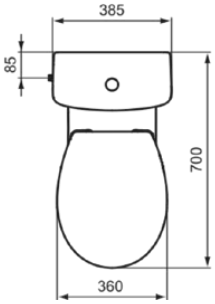

Information générale

Catégorie de produit:	Toilettes
Type de produit:	Pack WC
Marque:	Porcher
Suite:	NO SUITE DEFINED
Designer:	Ideal Standard
Colour:	01 - Blanc Brillant
Finition:	Brillant
Hauteur (mm):	840
Largeur (mm):	385
Longueur / Profondeur (mm):	705
Type de fixation:	Kit de fixation
Poids net (kg):	35.40
Code EAN:	5017830449508

Produits inclus

E883301:	ULYSSE | Cuvette 360x705x450 mm, Wc à fond creux finition blanc brillant, sortie horizontale
E903501:	ULYSSE | Réservoir de chasse d'eau 385x190x390 mm, mécanique finition blanc brillant
E131701:	MULTI SUITES - FINISHED PRODUCTS | Abattant fin 365x445x40 mm finition blanc brillant
WW965068:	Kit de fixation

Caractéristiques

EPD

Certifié NF

Téléchargements

- EPD
- Installation Guide

Certificat de produit

Normes supplémentaires:	EN 997
Classification DoP:	CL1-6-VR II
Certificat NF:	PORC 05/02/2021

Caractéristiques produit

Volume de la chasse d'eau réglable:	Non
Protection contre le vol:	Non
Modèle pour enfants:	Non
Position du réservoir de chasse d'eau:	Sur pied
Mécanisme de fermeture:	Sans frein de chute
Code couleur:	01
Finition:	blanc brillant

Tous les efforts sont faits pour s'assurer que les informations fournies sont exactes. Cependant, nous ne pouvons pas le garantir et n'acceptons aucune responsabilité pour toute information incorrecte.

Ideal Standard

NO SUITE DEFINED

E905701

NO SUITE DEFINED | Pack WC 385x705x840 mm, Wc à fond creux, mécanique finition blanc brillant, sortie horizontale | EPD, Certifié NF

Caractéristiques produit

Fixations invisible:	Oui
Charnière sur toute la hauteur:	Non
Modèle d'angle:	Non
Position des fixations:	Par le bas
Type de chasse d'eau:	Wc à fond creux
Options de chasse d'eau:	Double chasse
Pour cuvette de WC universelle:	Oui
Pleine hauteur (l):	6
Demi-encastrement (l):	3
Modèle accessible:	Oui
Montage de la charnière:	Charnières incluses
Matériaux (bundle):	Close-coupled open bowl (E883301): Ceramic
Qualité des matériaux (bundle):	Close-coupled open bowl (E883301): Vitreous china
Type de commande:	Bouton poussoir
Emplacement de la sortie:	Central
Orientation de la sortie:	Horizontal
Visibilité de la sortie:	Visible
Technologie PVD:	Non
Position de l'arrivée d'eau:	Partie supérieure
Modèle surélevé:	Oui
Modèle gain d'espace:	Oui
Compatible Smart Flush:	Non
Finition:	Brillant
Type d'actionnement:	Mécanique
Avec fonction bidet:	Non
Avec motif / icône:	Non
Avec absorbeur d'odeurs:	Non
Type de fixation:	Kit de fixation
Type de montage:	Sol

Tous les efforts sont faits pour s'assurer que les informations fournies sont exactes. Cependant, nous ne pouvons pas le garantir et n'acceptons aucune responsabilité pour toute information incorrecte.

Ideal Standard

Votre contact local:

België • Belgique
Ideal Standard Produktions-GmbH
Corporate Village - Frame 21 Building
Da Vincilaan 2
B-1935 Zaventem
+32 2 325 66 00
+32 2 325 66 01
www.idealstandard.be

България
Идеал Стандарт - Видима АД
ул. "Марин Попов" 53
гр. Севлиево, 5400
+359 885 938 880
office@idealstandard.com
www.idealstandard.bg

Česká republika
Ideal Standard s.r.o.
Zemska 623
41574 Teplice
+420 (0)-417-265 11
+420 (0)-417-265 15
www.idealstandard.cz

Hrvatska
Ideal Standard Hrvatska
Lopatinečka ul. 8
10000, Zagreb
+385 91 229 9304
www.idealstandard.hr

Danmark
Ideal Standard Skandinavia ApS
Fynsvej 9
5500 Middelfart (Denmark)
+45 75 84 10 10
www.idealstandard.dk

Deutschland
Ideal Standard GmbH
Euskirchener Straße 80
53121 Bonn
+49 (0)228 521-0
+49 (0)228 521-241
idealstandard.de@idealstandard.com
www.idealstandard.de

Éire
Ideal Standard Éire
2nd Floo, Unit 3103 Lake Drive Citywestr
Business Campus Tallaght Dublin 24 YXW2
+353 1 4564525
www.idealstandard.ie

España
Ideal Standard Iberia S.L.U
Riera Principal Nr. 8
08328 Alella (Barcelona - España)
+34 93 561 80 00
www.idealstandard.es

Ελλάδα
Ideal Standard S. A. Γραφεία Αθηνών:
Λ. Μεσογείων 265, 15451 N
Ψυχικό, Αθήνα
+2106790800
www.idealstandard.gr

France
Ideal Standard France - Siège social
39 Rue St. Sabin
75011 Paris
+33 (0)1 49 38 81 34
sav.idealstandard@idealstandard.com
(demandes techniques) /
devis.chantier@idealstandard.com
(demandes commerciales)
www.idealstandard.fr

Italia
Ideal Standard (Italia) Srl
Via Giosuè Borsi 9
20143 Milano, Italia
+39 (0)2 28881
info@idealstandard.it
www.idealstandard.it

Nederland
Ideal Standard Nederland BV
Hambakenwetering 3
5231 DD 's-Hertogenbosch
+31 (0)-77 355 08 08
+31 (0)-77 354 21 86
www.idealstandard.nl

Österreich
Ideal Standard GmbH
Zweigniederlassung Österreich
Erzherzog-Karl-Str. 131–135
1220 Wien Österreich
+43 125 66 222-0
+43 125 66 222-625
www.idealstandard.at

Polska
Ideal Standard Polska
Ul, Ostrowskiego 7
53-238 Wroclaw
+48 71 78 68 301
www.idealstandard.po

România
Ideal Standard Representative Office România
Calea Victoriei 109, Etaj 1,
Sector 1, București, 010069
+40 746 050 408
officebucharest@idealstandard.com
www.ideal-standard.ro

Srbija
Ideal Standard - Vidima AD
Drinčićeva br.19, I sprat, stan br. 8
11000 Beograd Srbija
+381 11 7138 058
www.idealstandard.rs

Türkiye
Ideal Standard Yapı Malzemeleri A.Ş
Şerifali Mahallesi.Hendem Caddesi.Kıble Sokak.
Seyit Türkmen İş Merkezi. No:32/4.
Ümraniye – İSTANBUL.
+90 216 314 8787
info@idealturkiye.com
www.idealstandardturkey.com

United Kingdom
Ideal Standard (UK) Ltd
The Bathroom Works National Avenue
Kingston Upon Hull
HU5 4HS
+44 (0)-1482 346 461
+44 (0)-1482 445 886
www.idealstandard.co.uk

Tous les efforts sont faits pour s'assurer que les informations fournies sont exactes. Cependant, nous ne pouvons pas le garantir et n'acceptons aucune responsabilité pour toute information incorrecte.