Master Slot set de douche

A45691EXP



Collection: Ensemble de douchette coulissante

Master Slot set de douche,douch. (120mm diamètre),3 jets,flexible de douche gaine lisse(1750mm),G 1/2"-G 1/2",barre de douche (830 mm),porte savon & porte douchette, surface chromé,anticalc.(douchette avec fonction EasyClean),limite 7l/min

Caractéristiques techniques

Hauteur (mm) : 806
Profondeur / Longueur (mm) : 172
Largeur (mm) : 120
Couleur : Chromé
Marque : VitrA
Garantie : 5 année

Finition : Chromé
Pression Minimale Recomandée : 0,5-5 bars (Recommand. 1-3)
Classe : Vert (6 < Débit ≤ 8)
Montage Affleurant : Suspendu

VitrA France S.A.S - Z.I. Le Poirier - 28210 Nogent Le Roi
Tél: +33 2 37 38 69 90 - Fax: 02 37 51 43 9
info-france@vitrabathrooms.com - www.france.vitrabathrooms.com

Dessin technique

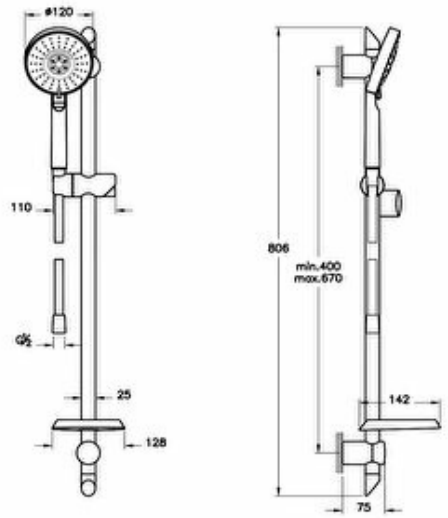

Description:
Master Slot set de douche,douch. (120mm diamètre),3 jets,flexible de douche gaine lisse(1750mm),G 1/2"-G 1/2",barre de douche (830 mm),porte savon & porte douchette, surface chromé,anticalc.(douchette avec fonction EasyClean),limite 7l/min

Hauteur (mm) :806, **Profondeur / Longueur (mm) :**172, **Largeur (mm) :**120, **Couleur :**Chromé,
Marque : VitrA, **Garantie :**5 année, **Finition :**Chromé,
Pression Minimale Recomandée :0,5-5 bars (Recommand. 1-3), **Classe :**Vert (6 < Débit ≤ 8),
Montage Affleurant : Suspendu

*En raison des variations possibles dans le réglage de votre ordinateur et de votre imprimante, de facteurs techniques et des caractéristiques particulières de certaines de nos finitions, les couleurs ne sont pas représentatives de la réalité mais sont seulement une indication