Fiche technique du produit

Spécifications

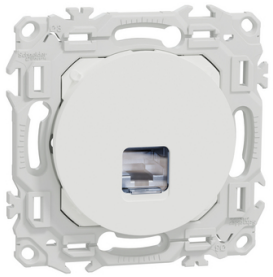

Odace - prise RJ45 - Cat6A STP grade 3TV - blanc craie

S920477

Statut commercial: Commercialisé

Principales

Gamme de produit	Odace
Type de produit ou équipement	Prise informatique
Présentation du produit	Mécanisme avec support de fixation et enjoliveur
Type de prise informatique	RJ45 8 contact(s) Cat.6A <= 500 MHz
Type d'emballage	Cache-peinture
Vente par quantité indivisible	1
Certifications du produit	CE
Conditions d'utilisation	Intérieur

Complémentaires

Montage de l'appareil	Affleurant
Nombre de prise	1
Organisation du câblage	Paire torsadée blindée
Type de blindage du câble	STP
Compatibilité produit	Actassi s-one
Mode de fixation	Par vis et griffes
Nuance de la couleur	Enjoliveur : blanc (RAL 9003)
Finition de la surface	Mat
Traitement de surface	Non traité
Mode de raccordement	IDC
Nombre de connecteurs libres	1
Matière	Plastique anti-UV : enjoliveur PC (polycarbonate) GF10 FR : support de fixation
Hauteur	73,9 mm
Largeur	73,9 mm
Profondeur	37,3 mm
Profondeur d'encastrement	26,6 mm
Poids Net	0,057 kg

Clause de non responsabilité : Cette documentation n'est pas destinée à remplacer ni ne peut servir à déterminer l'adéquation ou la fiabilité de ces produits dans le cadre d'une application spécifique

Résistance aux agents chimiques	Résistant à l'acide lactique Résistant à l'ammonium quaternaire dilué Résistant au javellisant dilué Résistant à l'ammoniaque dilué Résistant à l'eau savonneuse Résistant au lave vitre Résistante au peroxyde d'hydrogène 10 volumes Résistant à l'hexane

Environnement

Température ambiante pour le stockage	-5…50 °C
Température de l'air ambiant en fonctionnement	5…35 °C
Normes	CEI 60603-7-51 ISO/CEI 11081 EN 50173-1 CEI 60512-99-002 TIA-568-2.D
Degré de protection IP	IP20D
Tenue aux chocs IK	IK04
Caractéristique d'environnement	Décolorant Savon liquide Liquide de nettoyage pour vitres Alcool Acétone Huile Résistant aux UV Pétrole

Emballage

Type d'emballage 1	PCE
Nombre d'unité par paquet	1
Hauteur de l'emballage 1	5,000 cm
Largeur de l'emballage 1	7,500 cm
Longueur de l'emballage 1	7,500 cm
Poids de l'emballage (Kg)	59,000 g
Type d'emballage 2	BB1
Nb produits dans l'emballage 2	10
Hauteur de l'emballage 2	5,500 cm
Largeur de l'emballage 2	18,000 cm
Longueur de l'emballage 2	36,500 cm
Poids de l'emballage 2	700,000 g
Type d'emballage 3	S04
Nb produits dans l'emballage 3	120
Hauteur de l'emballage 3	30,000 cm
Largeur de l'emballage 3	40,000 cm
Longueur de l'emballage 3	60,000 cm
Poids de l'emballage 3	8,951 kg

Garantie contractuelle

Garantie	18 months

Environmental Data

Schneider Electric vise à atteindre le statut de Net Zero d'ici 2050 grâce à des partenariats avec la chaîne logistique, des matériaux à faible impact et une circularité via notre campagne en cours "Use Better, Use Longer, Use Again" pour prolonger la durée de vie des produits et leur recyclabilité.

Environmental Data expliquées >

Empreinte environnementale

Empreinte carbone du cycle de vie total	1
Profil environnemental du produit (PEP)	Profil environnemental du Produit

Use Better

Matières et Substances

Pourcentage moyen de contenu en plastique recyclé	71 %
Emballage avec carton recyclé	Non
Emballage sans plastique	Non
Directive RoHS UE	Conforme
Numéro SCIP	89f48f58-8743-4a8c-aad2-c796c3e70cb3
Régulation REACh	Déclaration REACh

Use Again

Réemballer et réusiner

Reprise	Oui
WEEE Label	Sur le marché de l'Union Européenne, le produit doit être mis au rebut selon un protocole spécifique de collecte des déchets et ne jamais être jeté dans une poubelle d'ordures ménagères.

Technical Illustration

Dimensions

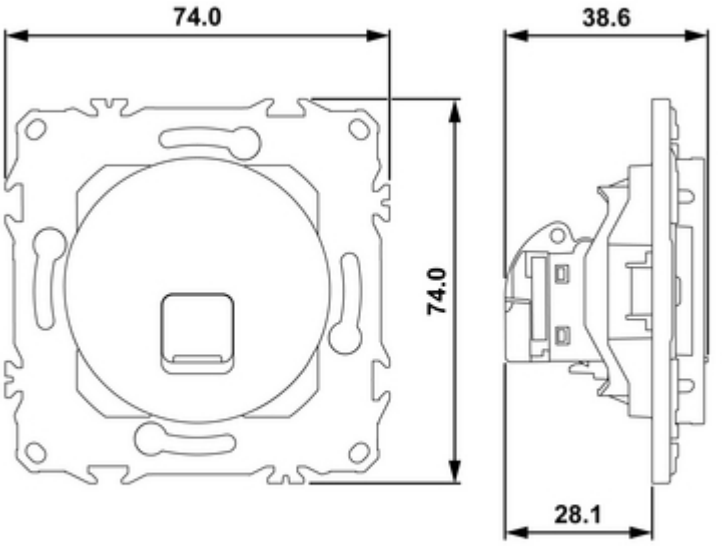

(mm)

Fiche technique du produit

S920477

Offer Marketing Illustration

Product benefits / Features

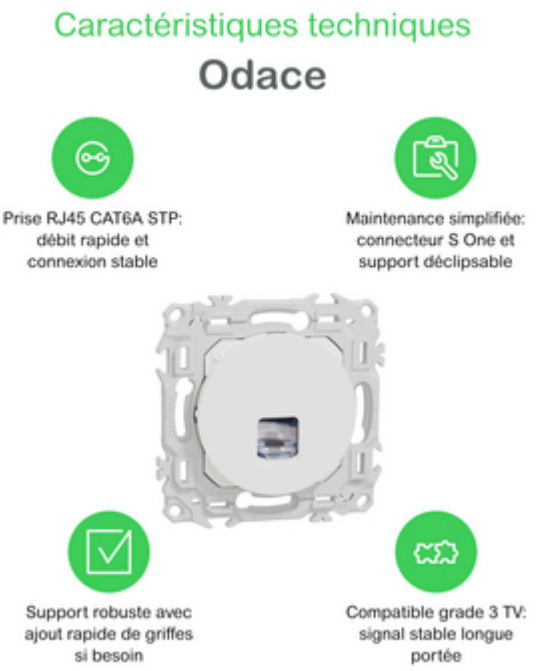

Image of product / Alternate images

Alternative





Fiche technique du produit

S920477



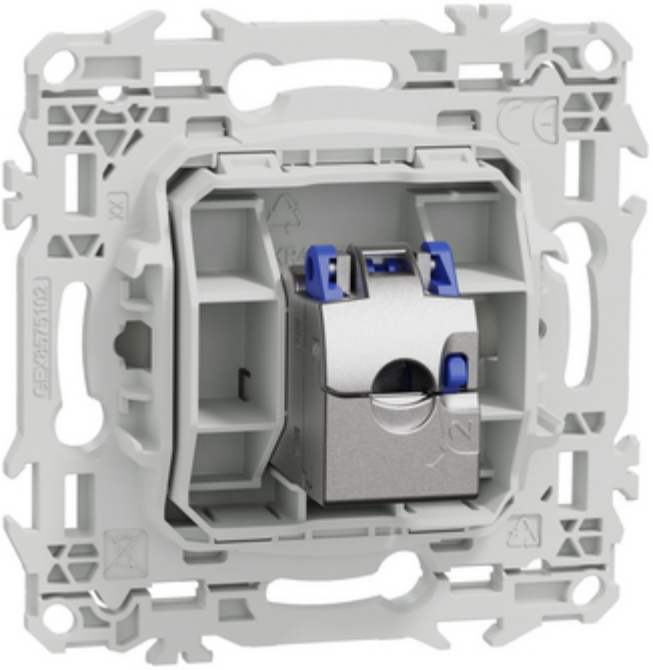

Fiche technique du produit

S920477

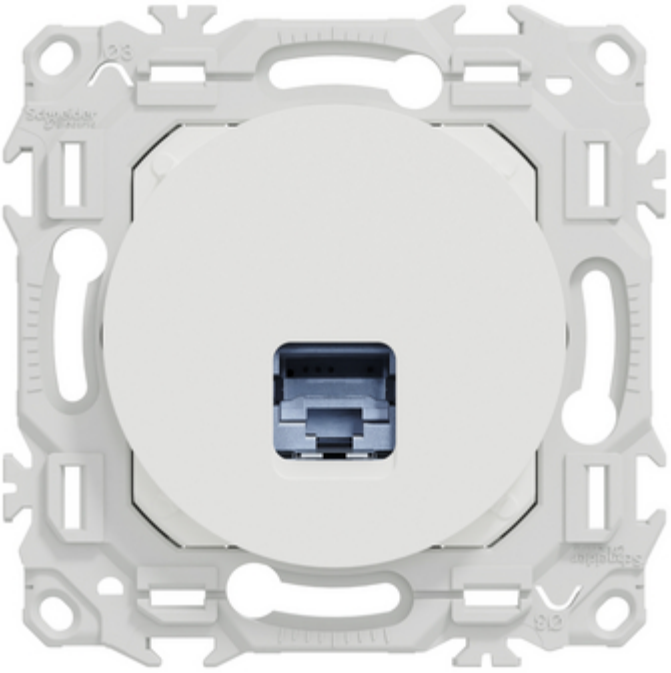

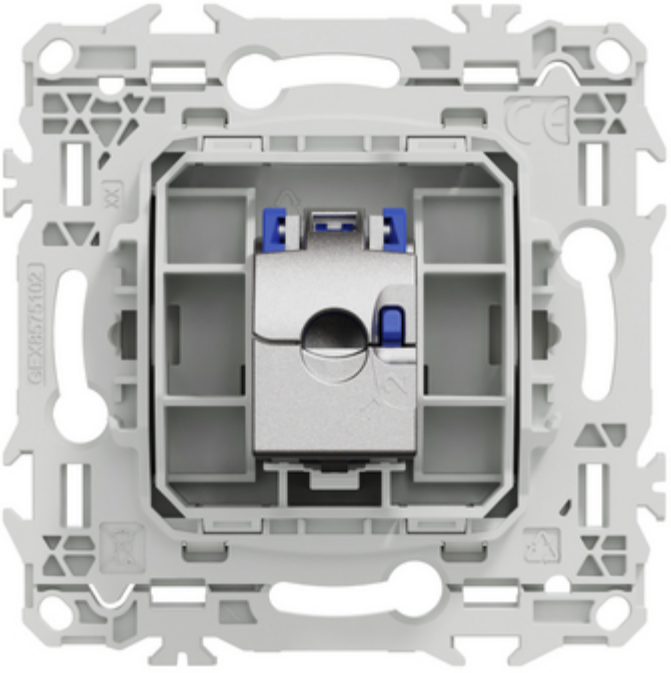

Fiche technique du produit

S920477

