Fiche technique du produit

Spécifications



Telefast ABE7 - embase - relais embrochable - 16 voies - relais 10mm - 19 à 30V

ABE7R16T210

Statut commercial: Commercialisé

Principales

Gamme de produit	Modicon ABE7
Type de produit ou équipement	Embase avec relais électromécanique embrochable
Type d'embase	Embase de sortie
[Us] tension d'alimentation	19...30 V se conformer à CEI 61131-2
Nombre de voies	16

Complémentaires

Type de tension d'alimentation	CC
Compatibilité produit	ABR7S21
Type et composition des contacts	1 NO
Etat LED	1 DEL par voie (vert) état de la voie 1 DEL (vert) puissance ON
Distribution des polarités	Libre de potentiel
Protection contre les courts-circuits	1 A fusible interne, 5 x 20 mm, rapide (extrémité de l'automate)
Mode de fixation	Par clips (35 mm DIN rail symmétrique) Par vis (plaque solide avec kit fixation)
Courant d'alimentation max	1 A
Chute de tension sur le fusible d'alimentation	0,3 V
[Ui] tension assignée d'isolement	2000 V bornes/rails de montage 300 V circuit à bobine/circuits de contact se conformer à CEI 60947-1
[Uimp] tension assignée de tenue aux chocs	2,5 kV
Catégorie d'installation	II se conformer à CEI 60664-1
Couple de serrage	0,6 N.m avec plat Ø 3,5 mm tournevis
Poids Net	0,735 kg

Environnement

Certifications du produit	GL CSA UL DNV EAC
Degré de protection IP	IP2X se conformer à CEI 60529
Tenue au fil incandescent	750 °C se conformer à CEI 60947-1
Tenue aux chocs mécaniques	15 gn pour 11 ms se conformer à CEI 60068-2-27
Tenue aux vibrations	2 gn (f= 10…150 Hz) se conformer à CEI 60068-2-6

Clause de non-responsabilité: Cette documentation ne vise pas à remplacer et ne doit pas être utilisée pour déterminer l'adéquation ou la fiabilité de ces produits pour des applications spécifiques d'utilisateurs. Avertissement : Cette documentation ne vise pas à remplacer et ne doit pas être utilisée pour déterminer l'adéquation ou la fiabilité de ces produits pour des applications spécifiques d'utilisateurs.

Tenue aux décharges électrostatiques	4 kV (contact) niveau 3 se conformer à CEI 61000-4-2 8 kV (air) niveau 3 se conformer à CEI 61000-4-2
Résistance aux champs rayonnés	10 V/m (26000000…1000000000 Hz) se conformer à CEI 61000-4-3 niveau 3
Tenue aux transitoires rapides	2 kV niveau 3 se conformer à CEI 61000-4-4
Température de l'air ambiant en fonctionnement	-5…60 °C se conformer à CEI 61131-2
Température ambiante pour le stockage	-40…80 °C se conformer à CEI 61131-2
Degré de pollution	2 se conformer à CEI 60664-1

Emballage

Type d'emballage 1	PCE
Nombre d'unité par paquet	1
Hauteur de l'emballage 1	7,600 cm
Largeur de l'emballage 1	9,600 cm
Longueur de l'emballage 1	21,800 cm
Poids de l'emballage (Kg)	702,000 g
Type d'emballage 2	S03
Nb produits dans l'emballage 2	12
Hauteur de l'emballage 2	30,000 cm
Largeur de l'emballage 2	30,000 cm
Longueur de l'emballage 2	40,000 cm
Poids de l'emballage 2	8,926 kg

Garantie contractuelle

Garantie (en mois)	18

Environmental Data

Schneider Electric vise à atteindre le statut de Net Zero d'ici 2050 grâce à des partenariats avec la chaîne logistique, des matériaux à faible impact et une circularité via notre campagne en cours "Use Better, Use Longer, Use Again" pour prolonger la durée de vie des produits et leur recyclabilité.

Environmental Data expliquées >

Empreinte environnementale

Empreinte carbone du cycle de vie total	**993 kg CO2 eq.**
Empreinte carbone de la phase de fabrication [A1 à A3]	**20 kg CO2 eq.**
Empreinte carbone de la phase de distribution [A4]	**0.1 kg CO2 eq.**
Empreinte carbone de la phase d'installation [A5]	**0.2 kg CO2 eq.**
Empreinte carbone de la phase d'utilisation [B2, B3, B4, B6]	**972 kg CO2 eq.**
Empreinte carbone de la phase de fin de vie [C1 à C4]	**2 kg CO2 eq.**

Use Better

Matières et Substances

Emballage avec carton recyclé	**Oui**
Emballage sans plastique	**Oui**
Numéro SCIP	**4e5fc6c0-a6eb-485c-8b9b-e7290afe810f**
Directive UE RoHS	**Conforme Par Exemption**
Règlementation REACh	**Référence contenant des SVHC au-delà du seuil**

Use Again

Réemballer et réusiner

Potentiel de recyclabilité, en %	**6**
Profil de circularité	**Informations de fin de vie**
Reprise	**Oui**
Label DEEE	**Sur le marché de l'Union Européenne, le produit doit être mis au rebut selon un protocole spécifique de collecte des déchets et ne jamais être jeté dans une poubelle d'ordures ménagères.**

Encombrements

Dimensions

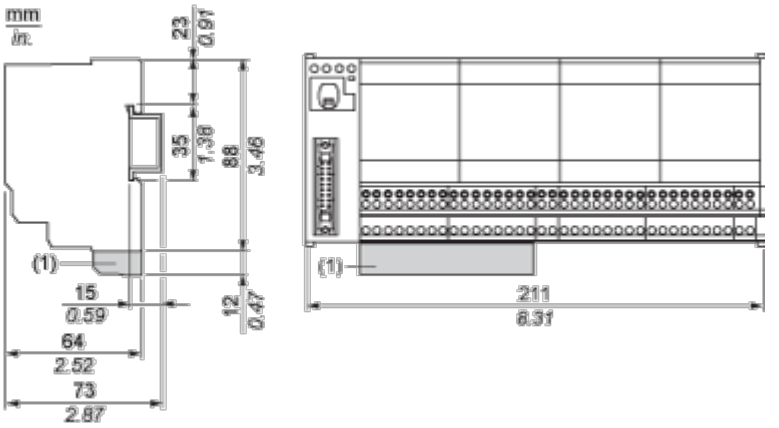

(1) ABE7BV10 / BV20, ABE7BV10E / BV20E

Montage et périmètre de sécurité

Montage

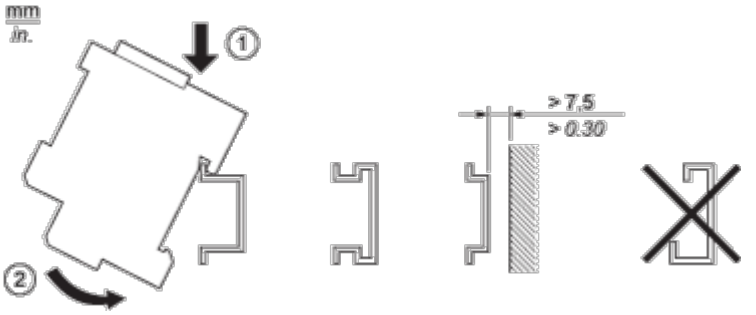

Schémas de raccordement

HE10 16 Voies

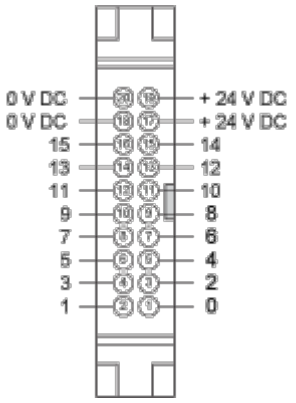

Schéma de câblage

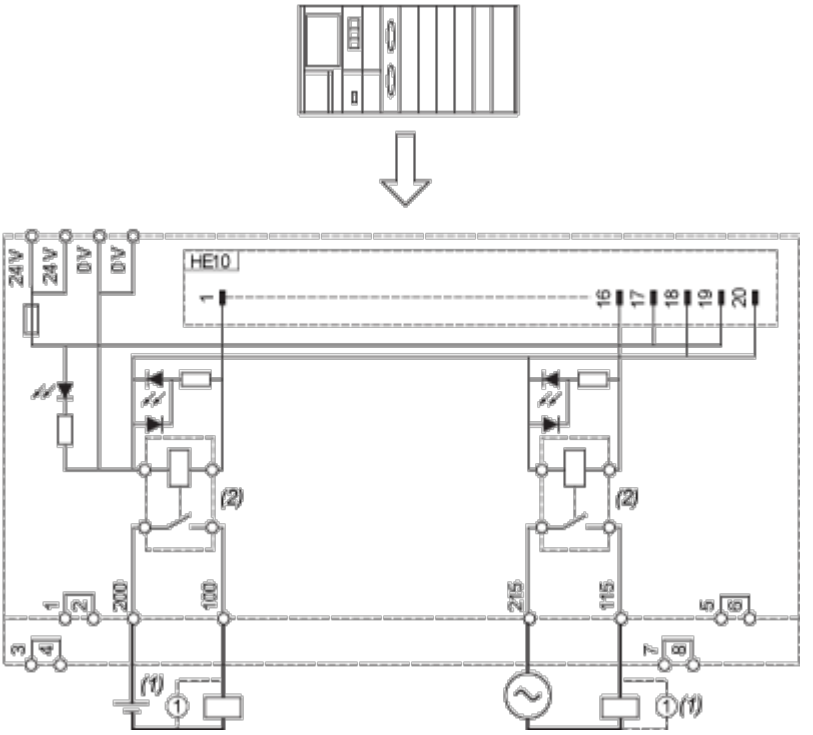

(1) Charge inductive

(2) ABR7S21 (1 “F” "SPST") Ith = 5 A (fourni)

Courbes de performance

Courbes de détermination du type et de la longueur du câble en fonction du courant

Embase 16 voies

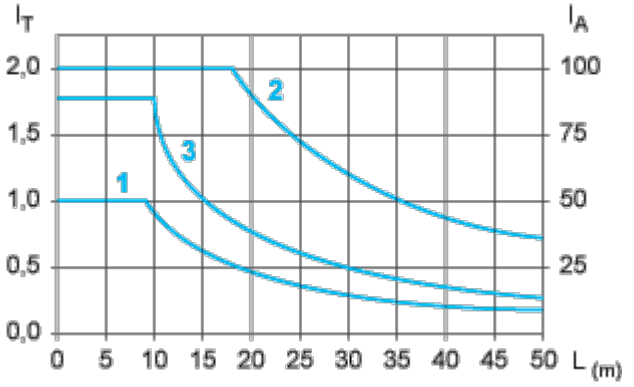

L Longueur du câble

I_T Courant total par embase (A)

I_A Courant moyen par voie (mA)

(1) Câbles TSXCDP••2 et ABFH20H••0 à section nominale de 0,08 mm^2 (AWG 28).

(2) Câbles TSXCDP••3 à section nominale de 0,34 mm^2 (AWG 22).

(3) Câbles à section nominale de 0,13 mm^2 (AWG 26).

Les courbes sont données pour une chute de tension de 1 V dans le câble. Pour une tolérance pour n volts, multiplier la longueur déterminée à partir du graphique par n.

Courbes de réduction des caractéristiques en fonction de la température

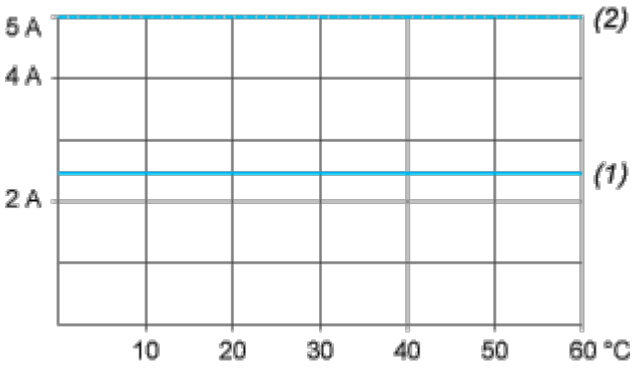

(1) 100% des voies utilisées

(2) 50% des voies utilisées

Durabilité électrique (en millions de cycles de fonctionnement), conformément à la norme CEI 60947-5-1

Charges CC

Courbes DC12

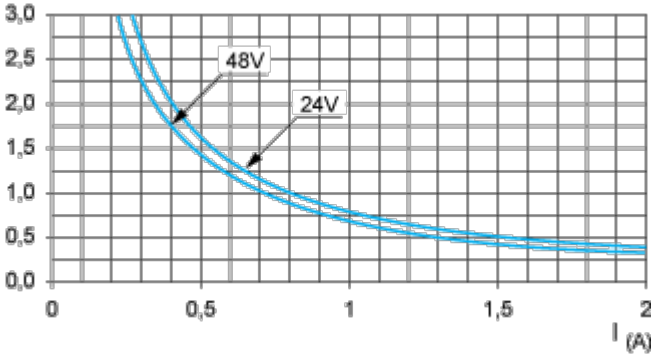

DC12 contrôle des charges résistives et des charges à état solide isolées par l'optocoupleur, I/R ≤ 1 ms.

Courbes DC13

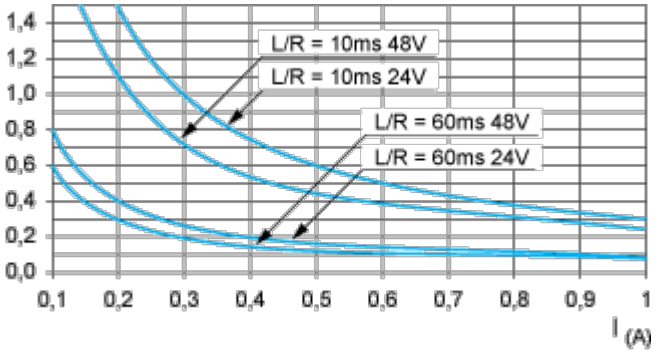

DC13 commutation des électroaimants, L/R ≤ 2 x (Ue x Ie) en ms, Ue : tension nominale de fonctionnement, Ie : courant nominal de fonctionnement (avec une diode de protection sur la charge, les courbes DC12 doivent être utilisées avec un coefficient de 0,9 appliqué au nombre en millions de cycles de fonctionnement)

Charges CA

Courbes AC12

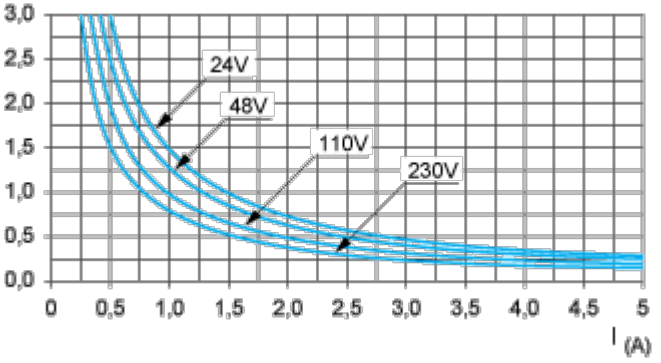

AC12 contrôle des charges résistives et des charges à état solide isolées par l'optocoupleur, cos ϕ ≥ 0,9.

Courbes AC14

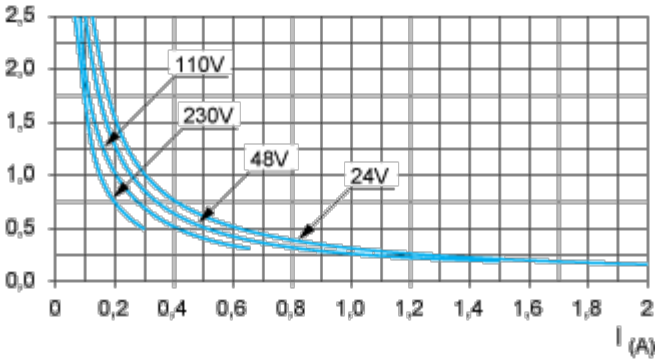

AC14 contrôle des petites charges électromagnétiques ≤ 72 VA, pour établir le contact : cos ϕ = 0,3, pour le couper : cos ϕ = 0,3.

Courbes AC15

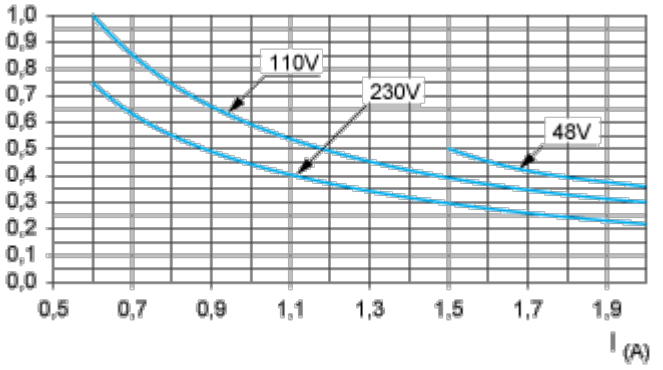

AC15 contrôle des charges électromagnétiques > 72 VA, pour établir le contact : cos ϕ = 0,7, pour le couper : cos ϕ = 0,4.

Fiche technique du produit

ABE7R16T210

Image of product / Alternate images

Alternative

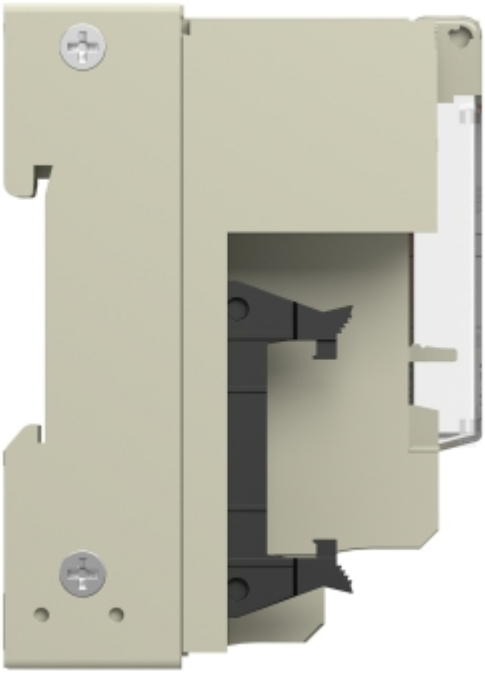

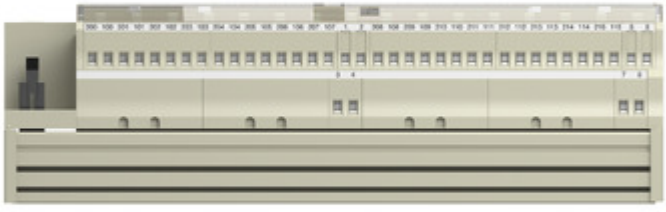

Fiche technique du produit

ABE7R16T210





Fiche technique du produit

ABE7R16T210



