Fiche technique du produit

Spécifications



Harmony manipulateur Ø22 - 2 positions à rappel vers 0 position - 1 F

XD4PA22

Statut commercial: Commercialisé

Principales

Gamme de produit	Harmony XDA
Type de produit ou équipement	Manipulateur
Nom de l'appareil	XD4
Matériau de la collerette	Métal chromé
Matière de l'embase de fixation	Zamak
Diamètre de fixation	22,5 mm
Vente par quantité indivisible	1
Type de commande	Rappel à ressort vers position 0, arbre de commande long 54 mm longueur
Information sur position de fonctionnement	3 positions
Information du sens de fonctionnement	2 sens
Type et composition des contacts	1 NO
Fonctionnement des contacts	Coupure lente
Mode de raccordement	Borniers à vis-étrier, <= 2 x 1,5 mm² avec embout se conformer à CEI 60947-1 Borniers à vis-étrier, >= 1 x 0,22 mm² sans embout se conformer à CEI 60947-1

Complémentaires

Largeur hors tout CAO	30 mm
Hauteur hors tout CAO	46,5 mm
Profondeur hors tout CAO	109 mm
Poids Net	0,116 kg
Tenue au nettoyage haute pression	7000000 Pa à 55 °C, distance : 0,1 m
Forme de la tête de l'unité de signalisation	Rond
Cran par direction	1
Utilisation des contacts	Standard
Ouverture positive	Sans
Durée de vie mécanique	1000000 cycle
Couple de serrage	0,8…1,2 N.m se conformer à CEI 60947-1
Forme de la tête de vis	Transversal compatible avec cruciforme Philips n° 1 tournevis Transversal compatible avec pozidriv No 1 tournevis Fendu compatible avec plat Ø 4 mm tournevis Fendu compatible avec plat Ø 5,5 mm tournevis
Matière des contacts	Alliage d'argent (Ag/Ni)
Protection contre les courts-circuits	10 A cartouche fusible type gG se conformer à CEI 60947-5-1

Clause de non-responsabilité: Cette documentation ne vise pas à remplacer et ne doit pas être utilisée pour déterminer l'adéquation ou la fiabilité de ces produits pour des applications spécifiques d'utilisateurs. Avertissement : Cette documentation ne vise pas à remplacer et ne doit pas être utilisée pour déterminer l'adéquation ou la fiabilité de ces produits pour des applications spécifiques d'utilisateurs.

[Ith] courant thermique conventionnel	10 A se conformer à CEI 60947-5-1
[Ui] tension assignée d'isolement	600 V (degré de pollution 3) se conformer à CEI 60947-1
[Uimp] tension assignée de tenue aux chocs	6 kV se conformer à CEI 60947-1
[Ie] courant assigné d'emploi	0,1 A à 250 V, DC-13, R300 se conformer à CEI 60947-5-1 0,22 A à 125 V, DC-13, R300 se conformer à CEI 60947-5-1
Durée de vie électrique	1000000 cycle, AC-15, 2 A à 230 V, cadence de fonctionnement <3600 cyc/h, facteur de charge : 0,5 se conformer à CEI 60947-5-1 annexe C 1000000 cycle, AC-15, 3 A à 120 V, cadence de fonctionnement <3600 cyc/h, facteur de charge : 0,5 se conformer à CEI 60947-5-1 annexe C 1000000 cycle, AC-15, 4 A à 24 V, cadence de fonctionnement <3600 cyc/h, facteur de charge : 0,5 se conformer à CEI 60947-5-1 annexe C 1000000 cycle, DC-13, 0,2 A à 110 V, cadence de fonctionnement <3600 cyc/h, facteur de charge : 0,5 se conformer à CEI 60947-5-1 annexe C 1000000 cycle, DC-13, 0,5 A à 24 V, cadence de fonctionnement <3600 cyc/h, facteur de charge : 0,5 se conformer à CEI 60947-5-1 annexe C
Fiabilité électrique	Λ < 10exp(-6) à 5 V, 1 mA dans environnement sain se conformer à CEI 60947-5-4 Λ < 10exp(-8) à 17 V, 5 mA dans environnement sain se conformer à CEI 60947-5-4
Présentation du produit	Produit complet

Environnement

Traitement de protection	TH
Température ambiante pour le stockage	-40…70 °C
Température de l'air ambiant en fonctionnement	-25…70 °C
Classe de protection contre les chocs électriques	Classe I se conformer à CEI 60536
Degré de protection IP	IP66 se conformer à CEI 60529
Enclosure Type	UL type 4X/13
Tenue aux chocs IK	IK03 se conformer à CEI 50102
Normes	CEI 60947-5-5 UL 508 JIS C8201-5-1 CEI 60947-5-1 CEI 60947-5-4 CEI 60947-1 CSA C22.2 No 14 JIS C8201-1
Certifications du produit	CSA LROS (Lloyds register of shipping) BV UL listed DNV
Tenue aux vibrations	5 gn (f= 2…500 Hz) se conformer à CEI 60068-2-6
Tenue aux chocs mécaniques	30 gn (durée = 18 ms) pour accélération d'une demi-onde sinusoïdale se conformer à CEI 60068-2-27 50 gn (durée = 11 ms) pour accélération d'une demi-onde sinusoïdale se conformer à CEI 60068-2-27

Emballage

Type d'emballage 1	PCE
Nombre d'unité par paquet	1
Hauteur de l'emballage 1	4,5 cm
Largeur de l'emballage 1	5,5 cm
Longueur de l'emballage 1	12,5 cm
Poids de l'emballage (Kg)	122,0 g

Type d'emballage 2	S02
Nb produits dans l'emballage 2	40
Hauteur de l'emballage 2	15 cm
Largeur de l'emballage 2	30 cm
Longueur de l'emballage 2	40 cm
Poids de l'emballage 2	5,117 kg

Garantie contractuelle

Garantie (en mois)	18

Environmental Data

Schneider Electric vise à atteindre le statut de Net Zero d'ici 2050 grâce à des partenariats avec la chaîne logistique, des matériaux à faible impact et une circularité via notre campagne en cours "Use Better, Use Longer, Use Again" pour prolonger la durée de vie des produits et leur recyclabilité.

Environmental Data expliquées >

Empreinte environnementale

Empreinte carbone du cycle de vie total	**1 kg CO2 eq.**
Empreinte carbone de la phase de fabrication [A1 à A3]	**0.7 kg CO2 eq.**
Empreinte carbone de la phase de distribution [A4]	**0 kg CO2 eq.**
Empreinte carbone de la phase d'installation [A5]	**0 kg CO2 eq.**
Empreinte carbone de la phase d'utilisation [B2, B3, B4, B6]	**0 kg CO2 eq.**
Empreinte carbone de la phase de fin de vie [C1 à C4]	**0.1 kg CO2 eq.**
Profil environnemental	**Profil environnemental du Produit**

Use Better

Matières et Substances

Emballage avec carton recyclé	**Oui**
Emballage sans plastique	**Oui**
Numéro SCIP	**3f5be3ea-91d8-44be-909b-d6ac0a6fe845**
Directive UE RoHS	**Conforme Par Exemption**
Règlementation REACh	**Référence contenant des SVHC au-delà du seuil**

Use Longer

Prolongation de vie

Index de réparation du produit	**A**

Use Again

Réemballer et réusiner

Potentiel de recyclabilité, en %	**42**
Profil de circularité	**Informations de fin de vie**
Reprise	**Oui**
Label DEEE	**Sur le marché de l'Union Européenne, le produit doit être mis au rebut selon un protocole spécifique de collecte des déchets et ne jamais être jeté dans une poubelle d'ordures ménagères.**

Encombrements

Dimensions

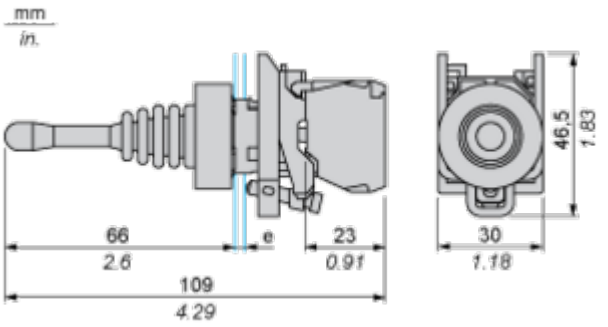

e : épaisseur du·panneau de : 1 à 6 mm / 0,04 à 0,24 pouce

Montage et périmètre de sécurité

Découpe pour boutons-poussoirs, commutateurs et voyants (trous réalisés, prêt à installer)

Raccordement par borniers à vis ou par connecteurs enfichables ou sur carte de circuit imprimé	Raccordement par connecteurs Faston
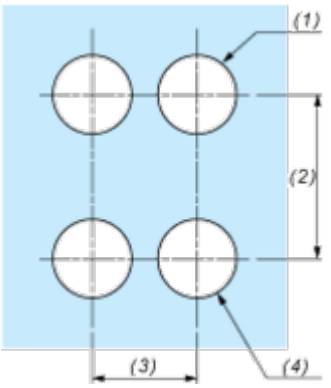	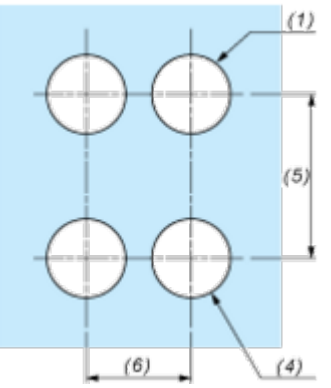

(1) Diamètre sur support ou panneau réalisé
(2) 40 mm min. / 1,57 pouce min.
(3) 30 mm min. / 1,18 pouce min.
(4) Ø 22,5 mm / 0,89 pouce recommandé (Ø 22,3 mm $_{0}^{+0,4}$ / 0,88 pouce $_{0}^{+0,016}$)
(5) 45 mm min. / 1,78 pouce min.
(6) 32 mm min. / 1,26 pouce min.

Fiche technique du produit

XD4PA22

Image of product / Alternate images

Alternative

