BV G2 3PTD RF-MF 30-830 M33 ET 05

TOC: 8433240

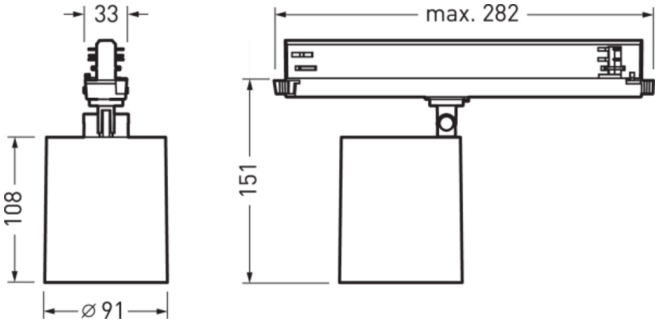



Caractéristiques du produit et caractéristiques techniques

Type de luminaire	Spot pour rail conducteur au design sobre et réduit.
Optique du luminaire	Système optique doté d'un réflecteur à facettes 3D.
Light Engine	Produit normal
Température de couleur	3000 K
Flux lumineux assigné	2780 lm
Puissance raccordée	19,00 W
Efficacité lumineuse	146 lm/W
Durée de vie	L80 (25 °C) = 50.000 h
Indice rendu couleurs	80
Tolérance de couleur	2 SDCM
le risque photobiologique	Groupe 1 - sans risque
Couleur du luminaire	RAL9005 Noir foncé
Corps de luminaire	Corps de luminaire en aluminium moulé sous pression.
Version électrique	Avec appareillage électronique, commutable.
Type de raccordement	3-Phasen-Track-Adapter
tension nominale	220 - 240 V
fréquence nominale	50/60 Hz
taux de distortion harmonique < %	15 %
Indice de protection	IP20
Indice de protection par le dessous	IP20
Classe électrique	II
Résistance aux chocs (IK)	IK00
Réaction au feu	960 °C
température ambiante	25 °C
Max. Luminaires un B10	17
Max. Luminaires un B16	27
Max. Luminaires un C10	28
Max. Luminaires un C16	44
Longueur net	250 mm
Largeur net	91 mm
Hauteur net	151 mm
Diamètre extérieur	91 mm
Poids	0,9 kg

Toutes les caractéristiques techniques ainsi que les indications de poids et de dimensions ont été méticuleusement élaborées. Informations sous réserve d'erreur. Les illustrations de produits servent à titre d'exemple et peuvent différer de l'original.

courbes photométriques

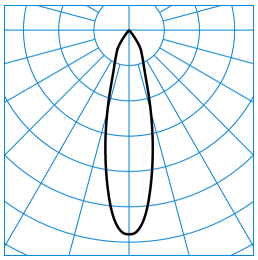

BV G2 3PTD RF-MF 30-830 M33 ET 05
TX781917

C0 - C180
C90 - C270

UGR l = 18,4
UGR q = 18,4
DIN 5040: A80
UTE: 0.90 A
DLOR: 100 %
ULOR: 0 %
CEN Flux Code: 100 100 100 100 90

Accessoires commercialisés

	Article	Description
	**StromschAB 3P L1,0 05 NO XTS4100-2** 5851500	Rail conducteur triphasé en saillie (5 conducteurs), système NORDIC. Surface lisse, brillante, laquée en noir, (RAL 9005).
	**StromschAB 3P L2,0 05 NO XTS4200-2** 5851600	Rail conducteur triphasé en saillie (5 conducteurs), système NORDIC. Surface lisse, brillante, laquée en noir, (RAL 9005).
	**StromschAB 3P L3,0 05 NO XTS4300-2** 5851700	Rail conducteur triphasé en saillie (5 conducteurs), système NORDIC. Surface lisse, brillante, laquée en noir, (RAL 9005).
	StromschEB 3P L2,0 05 NO XTSF4200-2 5852500	Rail conducteur triphasé encastré (5 conducteurs), système NORDIC. Surface lisse, brillante, laquée en noir, (RAL 9005).
	StromschEB 3P L3,0 05 NO XTSF4300-2 5852600	Rail conducteur triphasé encastré (5 conducteurs), système NORDIC. Surface lisse, brillante, laquée en noir, (RAL 9005).
	StromschEB 3P L1,0 05 NO XTSF4100-2 7942400	Rail conducteur triphasé encastré (5 conducteurs), système NORDIC. Surface lisse, brillante, laquée en noir, (RAL 9005).

Texte d’appels d’offres

Spot pour rail conducteur au design sobre et réduit. Fixation sur le rail conducteur triphasé au moyen d’un adaptateur de rail conducteur triphasé intégré conformément à la norme DIN EN 60570. Inclinable à 90 ° et orientable à 355 °. Système optique doté d’un réflecteur à facettes 3D. Caractéristique du faisceau Medium-Flood. angle d’éclairage 24°. Flux lumineux du luminaire et couleur de la lumière fixes. Flux lumineux du luminaire 2780 lm, puissance raccordée 19 W, Teinte de lumière blanc chaud, température de couleur (CCT) 3000 K, indice général de rendu des couleurs (IRC) R_a > 80. Durée de vie assignée moyenne L80(t_q 25 °C) = 50.000 h. Corps de luminaire en aluminium moulé sous pression. Surface revêtue de noir (RAL 9005). Dimensions (L x l x H) : 250 mm x 91 mm x 151 mm. Classe électrique (EN 61140) : II, indice de protection (norme EN 60529) : IP20. Poids: 0,9 kg. Le driver est intégré à l’adaptateur du rail conducteur. Avec appareillage électronique, commutable. Le driver est intégré à l’adaptateur du rail conducteur. Le produit répond aux exigences essentielles des directives européennes applicables et de la loi sur la sécurité des produits et porte le marquage CE. Disponibilité du luminaire 10 ans après la date de facturation sous réserve de modifications raisonnables en vue d’améliorer nos produits. Certaines pièces de rechange (module LED, appareillage, système optique) ne sont pas disponibles en raison de leur construction.

EPREL - Registre européen de l’étiquetage énergétique des produits

Classe d’efficacité énergétique	Référence du modèle
D	1288479

Toutes les caractéristiques techniques ainsi que les indications de poids et de dimensions ont été méticuleusement élaborées. Informations sous réserve d'erreur. Les illustrations de produits servent à titre d'exemple et peuvent différer de l'original.