Fiche technique du produit

Spécifications



Harmony control, ordre et absence de phase, triphasé, 208-480VAC

RM17TG00

Statut commercial: Commercialisé

Principales

Gamme de produit	Harmony Control Relays
Type de relais	Contrôle relais
Type de produit ou équipement	Relais de contrôle 3 phases
Paramètres surveillés par le relais	Séquence de phase Détection de défaillance de phase (coupure de 2 phases ou plus)
Type de commande	Sans bouton de test
Type et composition des contacts	1 F/O
[Uc] tension circuit de commande	208...480 V
Application spécifique du produit	Pour alimentation triphasée
Nom du relais	RM17TG

Complémentaires

[Us] tension d'alimentation	auto-alimenté
Limites de la tension d'alimentation	183…528 V CA
Fréquence d'alimentation	50/60 Hz +/- 10 %
Puissance consommée en VA	0…22 VA à 400 V CA 50 Hz
Plage de mesure	208...480 V CA
Limites de tension de mesure	183…528 V CA
Seuil de détection de tension	< 100 V CA
Temporisation	Sans
Temps de réponse	<= 130 ms (en cas d'un défaut)
Contacts de sortie	1 F/O
Courant de sortie nominal	5 A
Tension de coupure max	250 V CA
Capacité de commutation en VA	1250 VA
Courant commuté minimum	10 mA à 5 V CC
Durée de vie électrique	100000 cycle
Durée de vie mécanique	30000000 cycle
Plage de tension du circuit de commande	- 12 % + 10 % Un
Fréquence circuit de commande	50...60 Hz +/- 10 %

Environnement

Clause de non-responsabilité: Cette documentation ne vise pas à remplacer et ne doit pas être utilisée pour déterminer l'adéquation ou la fiabilité de ces produits pour des applications spécifiques d'utilisateurs. Avertissement : Cette documentation ne vise pas à remplacer et ne doit pas être utilisée pour déterminer l'adéquation ou la fiabilité de ces produits pour des applications spécifiques d'utilisateurs.

Compatibilité électromagnétique	Norme d'émission pour environnements industriels se conformer à CEI 61000-6-4 Norme sur l'émission pour environnements résidentiel/commerciaux/industrie légèr se conformer à CEI 61000-6-3 Immunité aux environnements industriels se conformer à CEI 61000-6-2
Normes	CEI 60255-1
Certifications du produit	C-Tick GL CSA UL GOST
Marquage	CE
Règlement Européen	73/23/CEE - directive basse tension 89/336/CEE - compatibilité électromagnétique
Température ambiante pour le stockage	-40…70 °C -40…70 °C
Température de l'air ambiant en fonctionnement	-20…50 °C
Humidité relative	95 % à 55 °C se conformer à CEI 60068-2-30
Degré de protection IP	IP20 se conformer à CEI 60529 (bornes) IP30 se conformer à CEI 60529 (enveloppe)
Degré de pollution	3 se conformer à CEI 60664-1
Catégorie de surtension	III se conformer à CEI 60664-1
Tension d'essai diélectrique	2 kV CA 50 Hz, 1 mn
Résistance d'isolement	> 500 MOhm à 500 V CC se conformer à CEI 60255-5
[Ui] tension assignée d'isolement	400 V se conformer à CEI 60664-1
Position de fonctionnement	Toutes positions sans déclassement
Mode de raccordement	Bornes à vis, 1 x 0,5...1 x 4 mm² (AWG 20...AWG 11) rigide sans embout Bornes à vis, 2 x 0,5...2 x 2,5 mm² (AWG 20...AWG 14) rigide sans embout Bornes à vis, 1 x 0,2...1 x 2,5 mm² (AWG 24...AWG 12) flexible avec embout Bornes à vis, 2 x 0,2...2 x 1,5 mm² (AWG 24...AWG 16) flexible avec embout
Couple de serrage	0,6…1 N.m se conformer à CEI 60947-1
Matière du boîtier	Polycarbonate
Signalisation locale	DEL (jaune) pour relais ON
Support de montage	35 mm DIN rail symmétrique se conformer à CEI 60715
Reliability data	MTTFd = 924,6 années B10d = 850000
Hauteur	90 mm 88,9 mm
Largeur	17,5 mm 17,8 mm
Profondeur	72 mm 71,1 mm
Poids Net	0,085 kg 0,09 kg

Emballage

Type d'emballage 1	PCE
Nombre d'unité par paquet	1
Hauteur de l'emballage 1	2,700 cm
Largeur de l'emballage 1	7,800 cm

Longueur de l'emballage 1	9,500 cm
Poids de l'emballage (Kg)	82,000 g
Type d'emballage 2	S02
Nb produits dans l'emballage 2	48
Hauteur de l'emballage 2	15,000 cm
Largeur de l'emballage 2	30,000 cm
Longueur de l'emballage 2	40,000 cm
Poids de l'emballage 2	4,439 kg
Type d'emballage 3	P06
Nb produits dans l'emballage 3	768
Hauteur de l'emballage 3	75,000 cm
Largeur de l'emballage 3	60,000 cm
Longueur de l'emballage 3	80,000 cm
Poids de l'emballage 3	81,828 kg

Garantie contractuelle

Garantie (en mois)	18

Environmental Data

Schneider Electric vise à atteindre le statut de Net Zero d'ici 2050 grâce à des partenariats avec la chaîne logistique, des matériaux à faible impact et une circularité via notre campagne en cours "Use Better, Use Longer, Use Again" pour prolonger la durée de vie des produits et leur recyclabilité.

Environmental Data expliquées >

Empreinte environnementale

Empreinte carbone du cycle de vie total	**74 kg CO2 eq.**
Empreinte carbone de la phase de fabrication [A1 à A3]	**3 kg CO2 eq.**
Empreinte carbone de la phase de distribution [A4]	**0 kg CO2 eq.**
Empreinte carbone de la phase d'installation [A5]	**0 kg CO2 eq.**
Empreinte carbone de la phase d'utilisation [B2, B3, B4, B6]	**71 kg CO2 eq.**
Empreinte carbone de la phase de fin de vie [C1 à C4]	**0.3 kg CO2 eq.**
Profil environnemental	**Profil environnemental du Produit**

Use Better

Matières et Substances

Emballage avec carton recyclé	**Oui**
Emballage sans plastique	**Oui**
Numéro SCIP	**Ba9cbb5b-722a-41d2-b7d0-f60d5f3f104d**
Directive UE RoHS	**Conforme Par Exemption**
Règlementation REACh	**Référence contenant des SVHC au-delà du seuil**

Use Again

Réemballer et réusiner

Profil de circularité	**Informations de fin de vie**
Reprise	**Oui**

Encombrements

Relais de contrôle de réseaux triphasés

Dimensions et montage

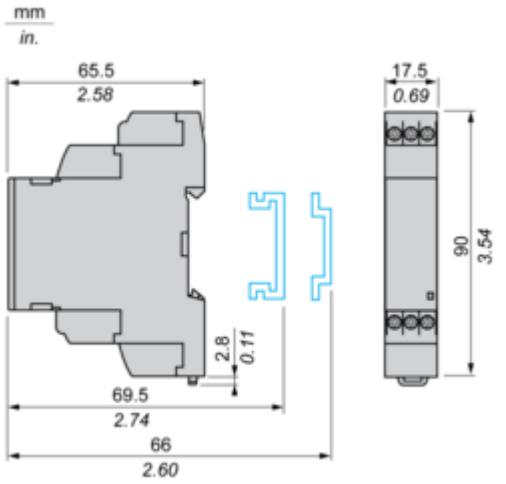

Schémas de raccordement

Relais de contrôle de réseaux triphasés

Schéma de câblage

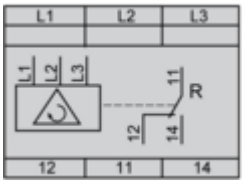

Schéma d’application

Exemple

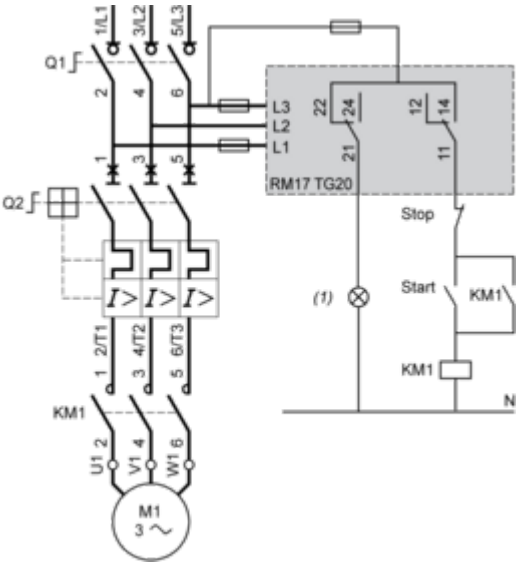

(1) Défaut

Description technique

Diagramme fonctionnel

Contrôle de l’ordre des phases et détection de l’absence totale des phases

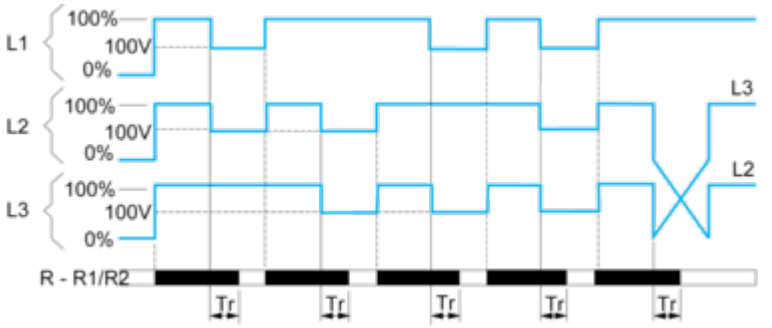

Légende

Tr Temps de réponse à l'apparition d'un défaut
L1, L2, L3 Phases de la tension d’alimentation surveillée
R - R1/R2 Relais de sortie,
Etat du relais : couleur noire = alimenté.

Image of product / Alternate images

Alternative





Fiche technique du produit

RM17TG00





Fiche technique du produit

RM17TG00





Image of product in real life situation

