Hydraulik-Zubehöre für Gas-Kompaktgeräte

0020170505 Fremdstromanode FSCU

08 - Fremdstromanode FSCU, Set 0020170505

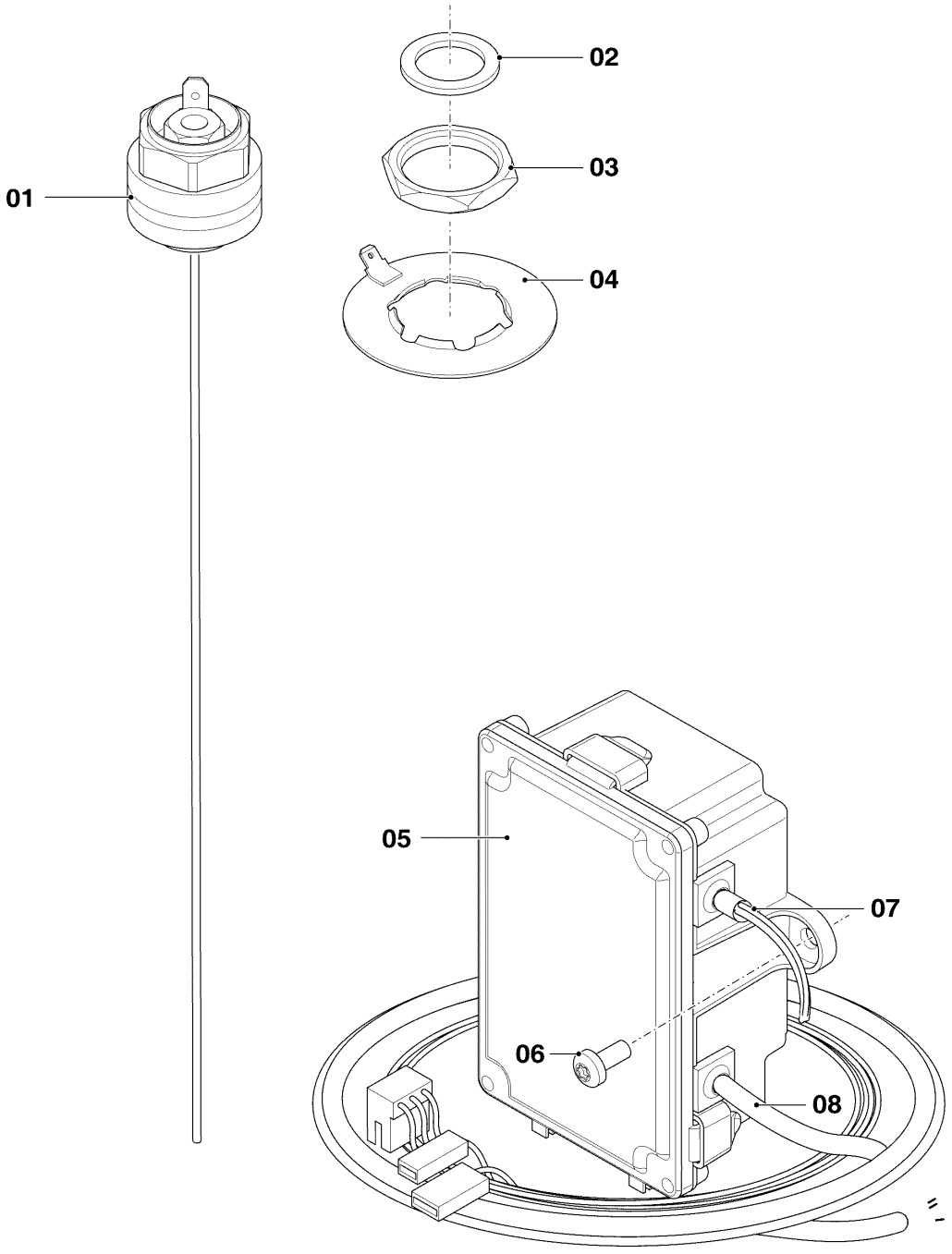

03-08-060

Hydraulik-Zubehöre für Gas-Kompaktgeräte

0020170505 Fremdstromanode FSCU

08 - Fremdstromanode FSCU, Set 0020170505

Pos.	Teilenummer	Bezeichnung	Hinweis, Bemerkung
00	0020170505	Fremdstromanode FSCU	dargestelltes Zubehör, nicht als Ersatzteil bestellbar
01	0020052234	Anode, Fremdstrom	
02	981140	Rechteckdichtring, 3/4, (x10)	
03	0020186858	Mutter	
04	0020204470	Unterlegscheibe, Sicherungsscheibe	
05	-	-	nicht als Ersatzteil lieferbar
06	0020073877	Schraube, (x10)	
07	0020204472	Kabelbaum, Anodenkarte	
08	0020204471	Kabelbaum, 230V	