geoTHERM mini VWL/VWS /4 (3kW 230V)

VWS 36/4 230V

06a - Kältekreislauf

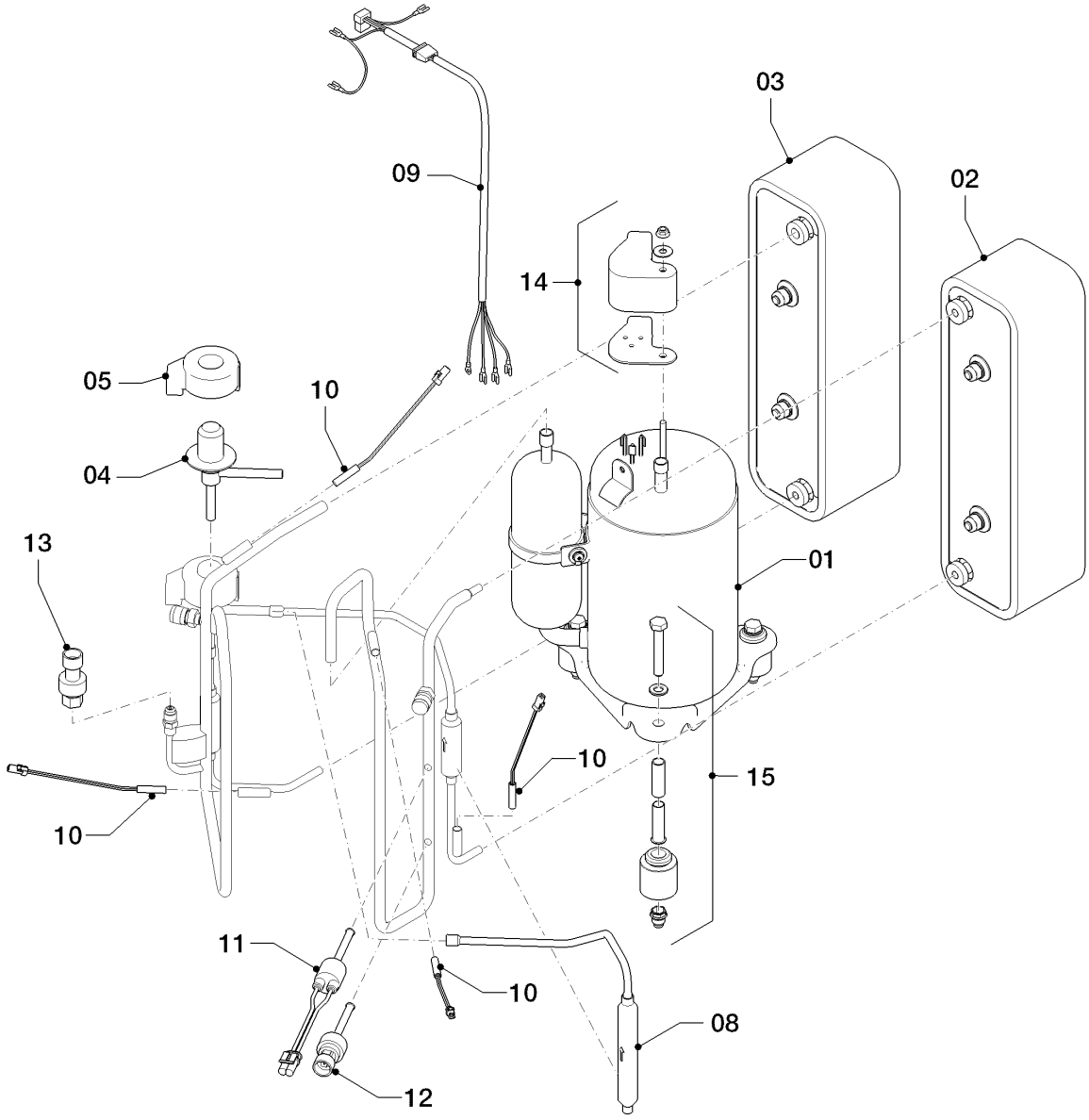

05 - 06 - 092

geoTHERM mini VWL/VWS /4 (3kW 230V)

VWS 36/4 230V

06a - Kältekreislauf

Pos.	Teilenummer	Bezeichnung	Hinweis, Bemerkung
01	0020148029	Kompressor	mit Pos. 08
02	0020148027	Kondensator (WT)	mit Pos. 08
03	0020148028	Verdampfer	mit Pos. 08
04	0020148033	Expansionsventil, elektronisch	mit Pos. 08
05	0020148034	Spule, Expansionsventil	
06	-	-	nicht für dieses Gerät
07	-	-	nicht für dieses Gerät
08	0020117279	Filtertrockner	
09	0020148015	Kabelbaum, Kompressor	
10	0020148022	Sensor, Temperatur	
11	0020148036	Schalter, Pressostat, Hochdruck	mit Pos. 08
12	0020148037	Sensor, Hochdruck	mit Pos. 08
13	0020148038	Sensor, Niederdruck	
14	0020148030	Isolierung, elektrisch	
15	0020150059	Befestigungssatz, Kompressor	

geoTHERM mini VWL/VWS /4 (3kW 230V)

VWS 36/4 230V

06b - Hydraulik

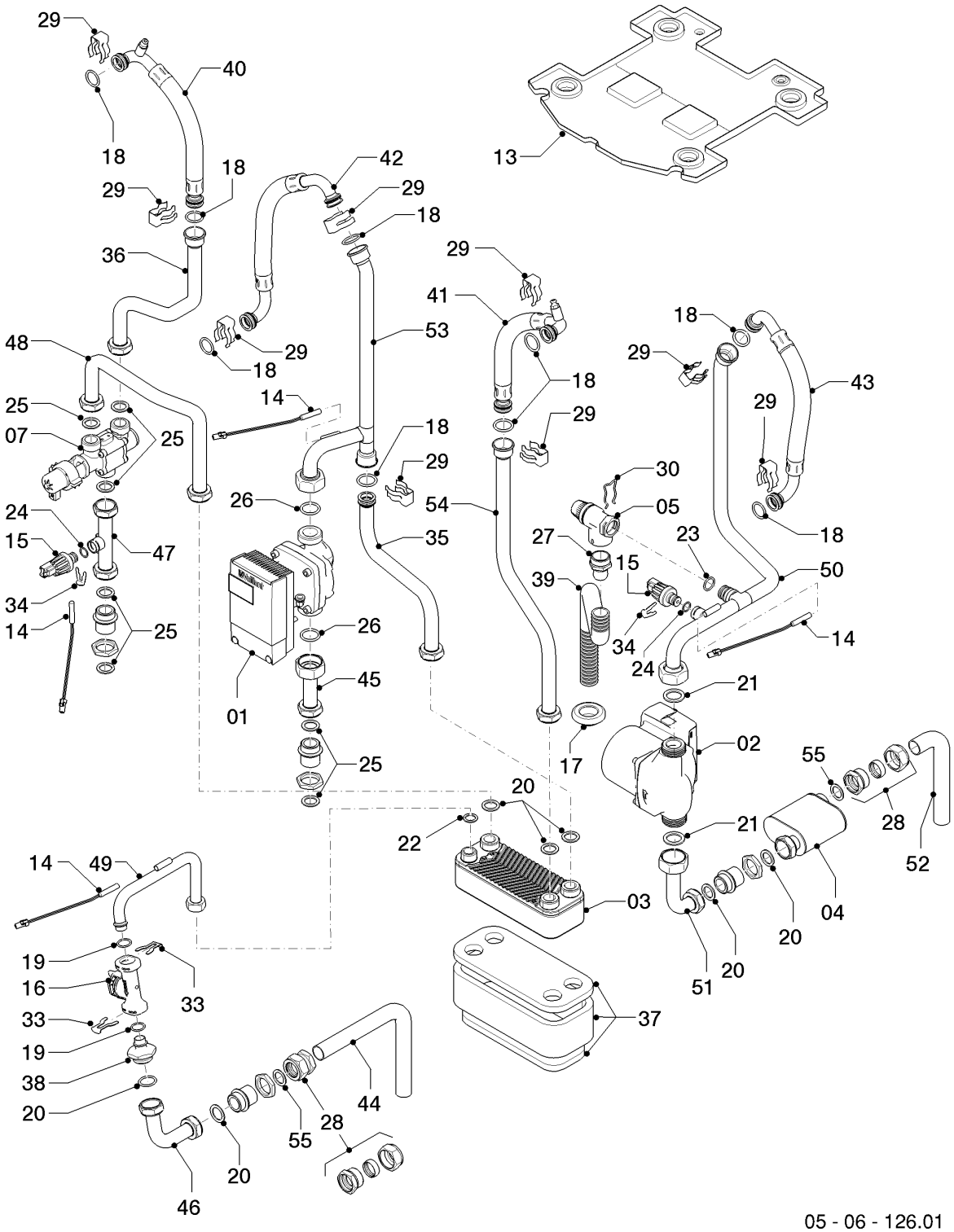

05 - 06 - 126.01

geoTHERM mini VWL/VWS /4 (3kW 230V)

VWS 36/4 230V

06b - Hydraulik

Pos.	Teilenummer	Bezeichnung	Hinweis, Bemerkung
00	0020066201	Isolierung, 50mm x 15m Armaflex B1-AF	nicht dargestellt
00	0020117220	Ventil, Rückschlagventil	nicht dargestellt
01	0020117281	Pumpe, Solekreis	mit Pos. 26
02	0020148013	Pumpe, Heizkreis	mit Pos. 20,22,37
03	0020148023	Wärmetauscher, Kühlung	mit Pos. 20,22,37
04	151630	Filter	mit Pos. 20,55
05	190732	Sicherheitsventil	mit Pos. 23,30
07	0020148020	Mischer, Sole	
13	0020148049	Schale, Kondensat	
14	0020148022	Sensor, Temperatur	
15	0020059717	Wasserdrucksensor	mit Pos. 24, 34
16	0020085154	Sensor, Vortex, DN10	mit Pos. 19
17	0020057555	Dichtung, (x5)	
18	981151	O-Ring, (x10)	
19	0020142246	O-Ring, (x2)	
20	981140	Rechteckdichtring, 3/4, (x10)	
21	981254	Rechteckdichtring, (x10)	
22	981142	Rechteckdichtring, 1/2, (x10)	
23	981163	O-Ring, (x10)	
24	981377	O-Ring, (x10)	
25	0020117212	Dichtung, Verbund schwarz, 3/4, (x5)	
26	981170	O-Ring, (x10)	
27	092002	Anschlussstück, SV-Ablauf	mit Pos. 39
28	0020148026	Quetschverschraubung, G3/4 x 22	
29	219621	Klemmfeder, PWT, (x10)	
30	219622	Klemmfeder, (x10)	
33	0020142247	Klammer, (x2)	
34	219660	Klammer, (x10)	
35	0020150073	Rohr, Sole Pumpe-KühlungWT VWS	mit Pos. 18,20,29
36	0020150074	Rohr, Sole Mischer-Verdampfer VWS	mit Pos. 18,25

geoTHERM mini VWL/VWS /4 (3kW 230V)

VWS 36/4 230V

06b - Hydraulik

Pos.	Teilenummer	Bezeichnung	Hinweis, Bemerkung
37	0020046108	Isolierung, Wärmetauscher, Set	
38	0020085416	Adapter, DN10	mit Pos. 19,20
39	092002	Anschlussstück, SV-Ablauf	mit Pos. 20,27
40	0020148045	Rohr, Flex-Schlauch Sole 2	mit Pos. 18,29
41	0020148047	Rohr, Flex-Schlauch Hzg. 2	mit Pos. 18,29
42	0020148044	Rohr, Flex-Schlauch Sole 1	mit Pos. 18,29
43	0020148046	Rohr, Flex-Schlauch Hzg. 1	mit Pos. 18,29
44	0020150079	Rohr, Heizung (HV, HR)	mit Pos. 55
45	0020150063	Rohr, Sole Pumpe-Aus	mit Pos. 25,26
46	0020150068	Rohr, Hzg. Strömungssensor-Aus VWS	mit Pos. 20
47	0020150065	Rohr, Sole Mischer-In VWS	mit Pos. 24,25,24
48	0020150066	Rohr, Sole Mischer-KühlungWT VWS	mit Pos. 20,25
49	0020150067	Rohr, Hzg. Str.sensor-KühlungWT VWS	mit Pos. 19,22
50	0020150075	Rohr, Heizung Pumpe-Kondensator	mit Pos. 18,21,23,24,29
51	0020150069	Rohr, Heizung Ein-Pumpe	mit Pos. 20,21
52	0020150070	Rohr, Heizung (HR)	mit Pos. 55
53	0020150072	Rohr, Sole Verdampfer-Pumpe+KWT VWS	mit Pos. 18,26,29
54	0020150076	Rohr, Hzg. Kondensator-KühlungWT VWS	mit Pos. 18,26,29
55	981152	Rechteckdichtring, (x10)	

geoTHERM mini VWL/VWS /4 (3kW 230V)

VWS 36/4 230V

07 - Verkleidung

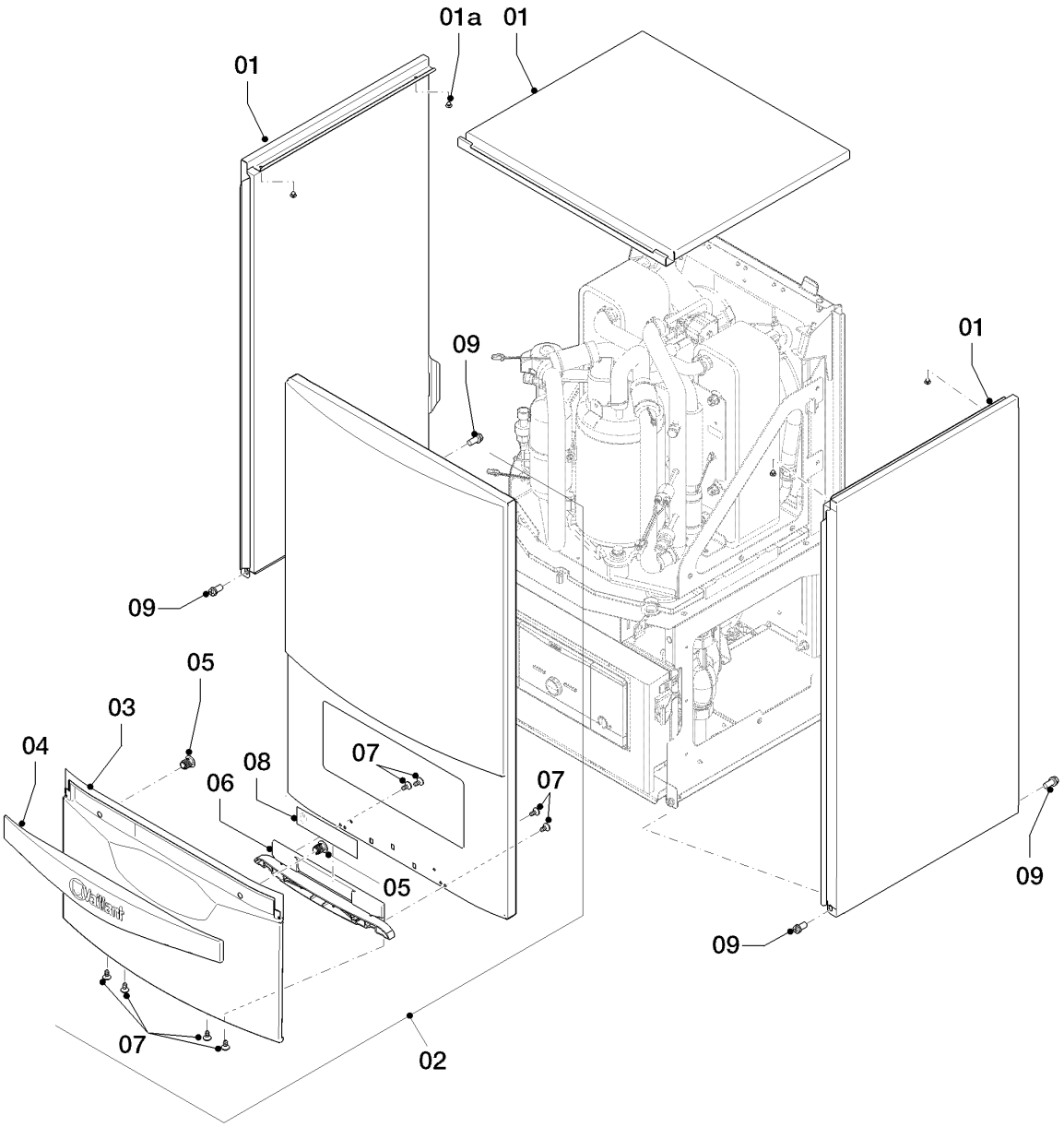

05 - 07 - 019

geoTHERM mini VWL/VWS /4 (3kW 230V)

VWS 36/4 230V

07 - Verkleidung

Pos.	Teilenummer	Bezeichnung	Hinweis, Bemerkung
01	0020148021	Verkleidung	mit Pos. 01a
01a	0020150058	Clip, Spreizniet, (x10)	
02	0020144590	Verkleidung, Front (plus)	mit Pos. 03-07, bitte zusätzlich Pos. 08 bestellen
03	0020144594	Deckel	mit Pos. 04-07
04	0020144609	Griff	mit Pos. 05
05	0020068136	Magnet, (x2)	
06	0020144595	Scharnier	mit Pos. 07
07	193538	Schraube, (x10)	
08	0020141349	Schild, Produktbezeichnung	
09	105839	Sechskantschraube, (x10)	

geoTHERM mini VWL/VWS /4 (3kW 230V)

VWS 36/4 230V

08 - VWZ ZK Hydraul.Modul

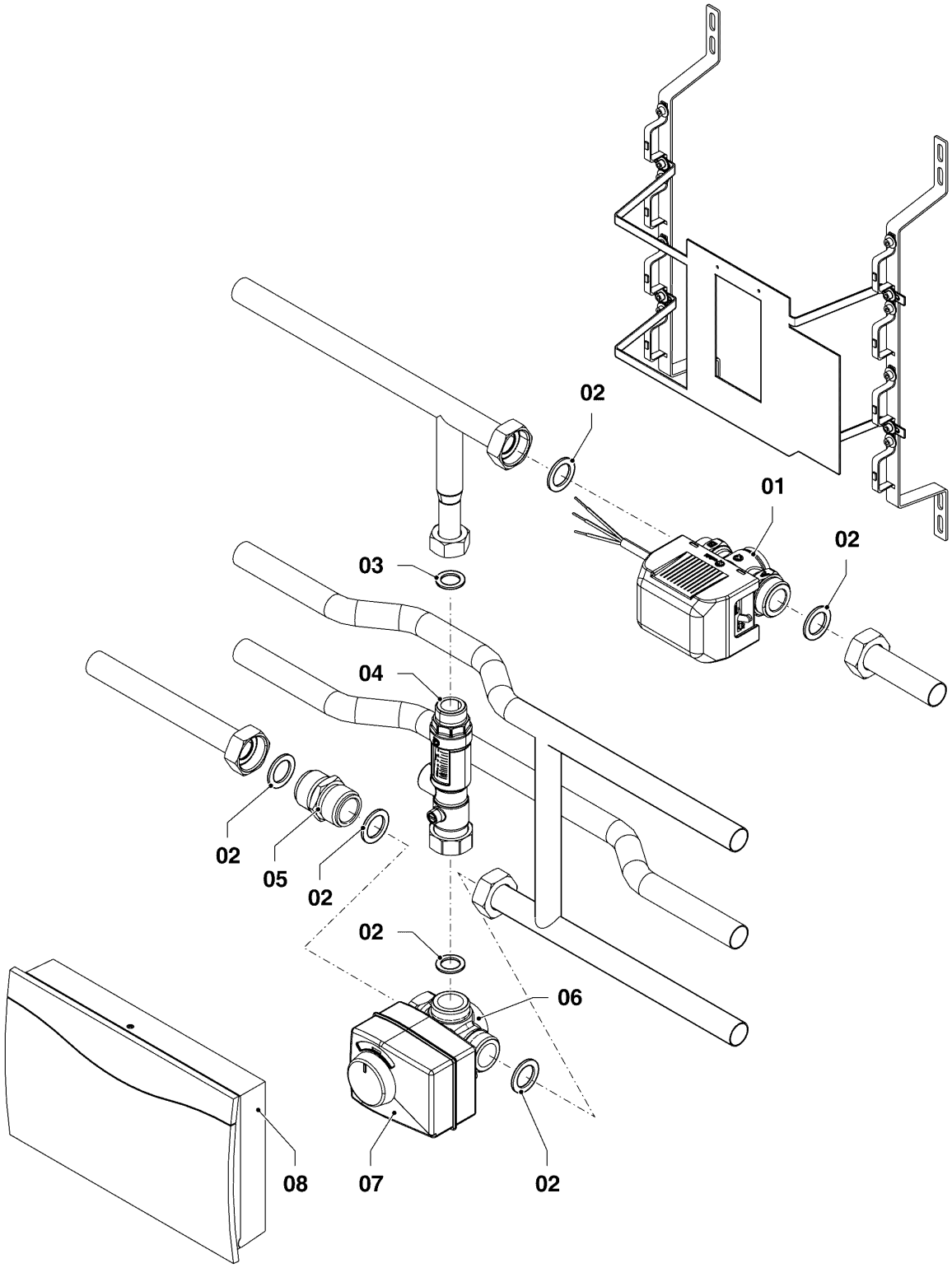

05-06-133

geoTHERM mini VWL/VWS /4 (3kW 230V)

VWS 36/4 230V

08 - VWZ ZK Hydraul.Modul

Pos.	Teilenummer	Bezeichnung	Hinweis, Bemerkung
00	0020219775	VWZ ZK, Hydraulik Modul	Zubehör, nicht als Ersatzteil bestellbar nicht dargestellt
00	0020176269	Netzanschlusskabel	nicht dargestellt
01	0020151176	Ventil, Zonen-Ventil	
02	0020151178	Rechteckdichtring, (x10)	
03	981140	Rechteckdichtring, 3/4, (x10)	
04	0020151175	Ventil, Durchflussmesser	
05	0020151177	Doppelnippel	
06	0020151173	3-Wege-Ventil	
07	0020151174	Stellantrieb	
08	0020184843	VR 70 DE,AT	Zubehör, nicht als Ersatzteil bestellbar

geoTHERM mini VWL/VWS /4 (3kW 230V)

VWS 36/4 230V

12 - Schaltkasten

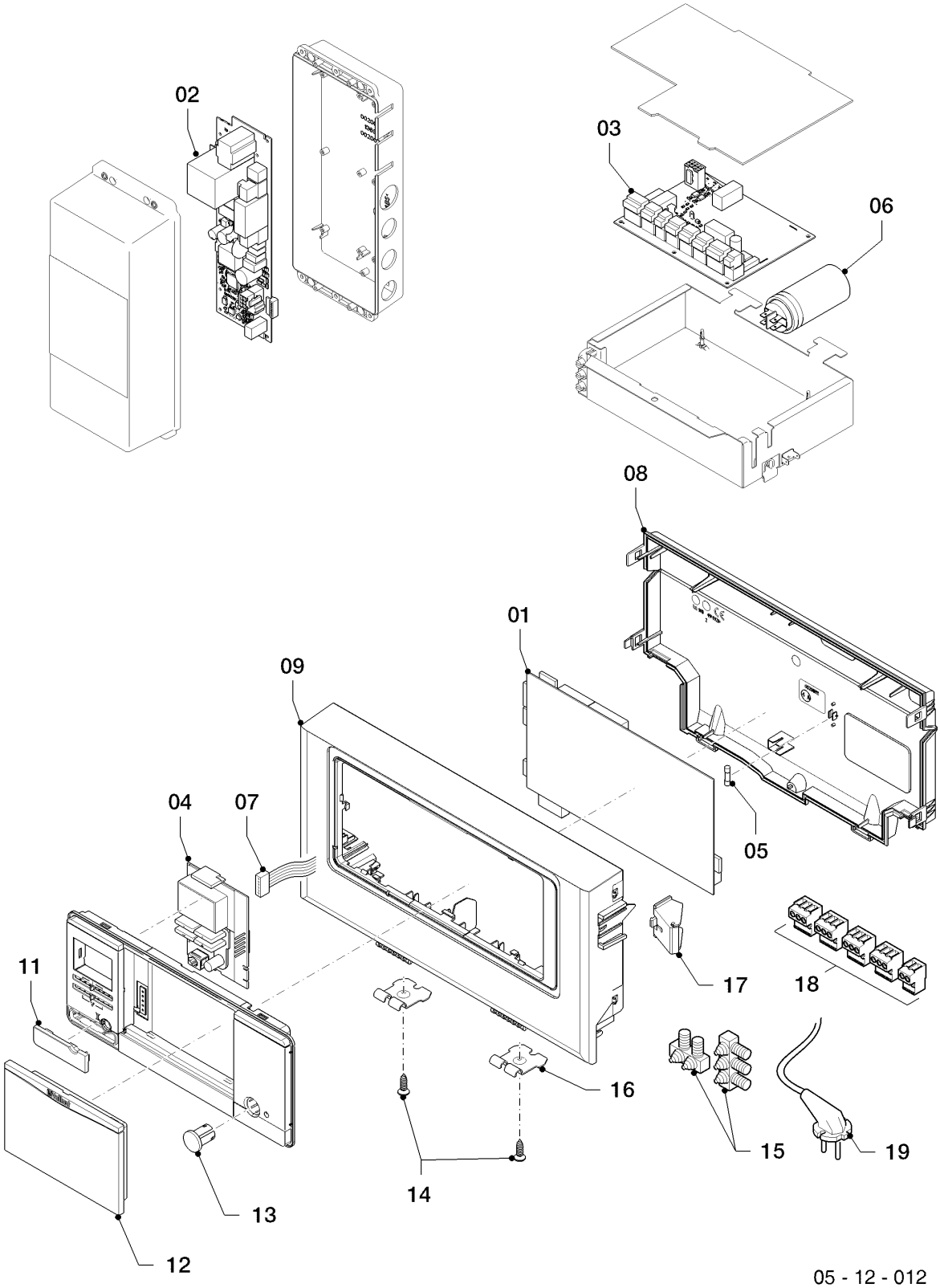

05 - 12 - 012

geoTHERM mini VWL/VWS /4 (3kW 230V)

VWS 36/4 230V

12 - Schaltkasten

Pos.	Teilenummer	Bezeichnung	Hinweis, Bemerkung
00	0020148014	Kabelbaum, Anschluß HZ Pumpe	nicht dargestellt
00	0020148017	Kabelbaum, VWS 36/4	nicht dargestellt
00	0020148018	Kabelbaum, ICL - HMU	nicht dargestellt
01	0020117261	Leiterplatte, HMU geoTHERM mini	
02	-	-	nicht für diese Geräte
03	0020117263	Leiterplatte, Relaisboard	
04	0020117262	Display, AI	
05	251957	Sicherung, 4 A T4H, (x10)	
06	0020117280	Kondensator	
07	0020136630	Kabel, Display	
08	0020141346	Gehäuse, Rückwand	mit Pos. 05
09	0020150086	Gehäuse, Vorderteil (Schaltkasten)	mit Pos. 11-13
11	0020136640	Deckel, Diagnoseanschluss	
12	0020136633	Deckel, Regler (plus)	
13	-	-	nicht für dieses Gerät
14	0020107695	Schraube, (x10)	
15	078533	Zugentlaster, Set	
16	0020144611	Halter, Schaltkasten, (x2)	
17	193583	Abstandshalter, (x2)	
18	0020066202	Steckverbinder, Set	
19	0020148025	Kabelbaum, Netzanschluß 230V	

geoTHERM mini VWL/VWS /4 (3kW 230V)

VWS 36/4 230V

99 - Wartungsempfehlung

Hinweis: Die vorliegende allgemeine Wartungsempfehlung ist eine Ergänzung zur detaillierten Wartungsanleitung des jeweiligen Gerätes. Maßgeblich ist grundsätzlich die aktuelle Wartungsanleitung des Gerätes.

Wärmepumpe	
Sole-Füllstand am Sole-Ausgleichsbehälter geprüft (VWS)?	☐
Sole-Frostschutz-Konzentration geprüft (VWS)? Wert: _____ °C	☐
Sichtprüfung auf Undichtigkeiten im Quellen- und Heizkreis durchgeführt?	☐
Quellendurchsatz notiert (VWW)? Wert: _____ l/h	☐
Elektr. Anschlüsse auf festen Sitz geprüft?	☐
Betriebsstunden für die Elektro-Zusatzheizung notiert? Wert: _____ h	☐
Betriebsstunden für die Warmwasserbereitung notiert? Wert: _____ h	☐
Energieertrag ausgelesen und dokumentiert? Wert: _____ kW/h	☐
Komponententest aller angeschlossenen Aktoren über den Energiebilanzregler durchgeführt?	☐
Funktion aller Betriebsarten geprüft?	☐
Schmutzfilter für Heizung und der Wärmequelle geprüft?	☐
Dichtheitsprüfung Kältekreis durchgeführt?	☐
Bei der VWS 380 und VWS 460 ist eine jährliche Dichtheitsprüfung erforderlich, da der Inhalt des Kältemittels den Grenzwert von 6 kg überschreitet. Diese Prüfung muss von einem Sachkundigen durchgeführt und protokolliert werden. Voraussetzung ist der kleine Kälteschein	
Sicherheitsüberprüfung nach VDE 0701	
Wurden im Rahmen der Wartung elektrische Bauteile getauscht? Ja/Nein	
Wenn ja, Prüfung nach VDE 0701 durchgeführt?	☐
Ausdehnungsgefäße/Sicherheitsventile	
Sichtprüfung auf Undichtigkeiten durchgeführt?	☐
Funktion der Sicherheitsventile geprüft?	☐
Druckpolster geprüft (gegebenenfalls wiederhergestellt)?	☐
Wasser aufgefüllt und Anlage entlüftet? Druck: _____ bar	☐
Achtung: Wasserbehandlung nach VDI 2035 im Anlagenbuch dokumentieren!	☐
Speicher (wenn vorhanden)	
Wärmedämmung auf Beschädigung und Vollständigkeit überprüft	☐
Trinkwasserspeicher gereinigt und auf Ablagerungen, Beschädigungen und Korrosion geprüft?	
Wenn Reinigungsflansch vorhanden, Dichtung erneuert?	☐
Sichtprüfung auf Undichtigkeiten durchgeführt?	☐
Manometer und Thermometer auf Beschädigung, Anzeige und Funktion geprüft?	☐
Regler	
Reglereinstellungen geprüft und ggf. korrigiert	☐

Datum Stempel/Unterschrift Kundendiensttechniker 05-99-001

geoTHERM mini VWL/VWS /4 (3kW 230V)

VWS 36/4 230V

99 - Wartungsempfehlung

Pos.	Teilenummer	Bezeichnung	Hinweis, Bemerkung
00	-	-	Standardmäßig sind keine Ersatzteile im Rahmen der Wartung erforderlich.