Ideal Standard

ULYSSE

D1689AA

ULYSSE | Mélangeur de cuisine 146x232x240 mm, 197 mm projection finition chrome, 15 l/min (3 bar) | EasyFix, SmartShine, Certifié NF

Image & dessin téchnique

PORCHER



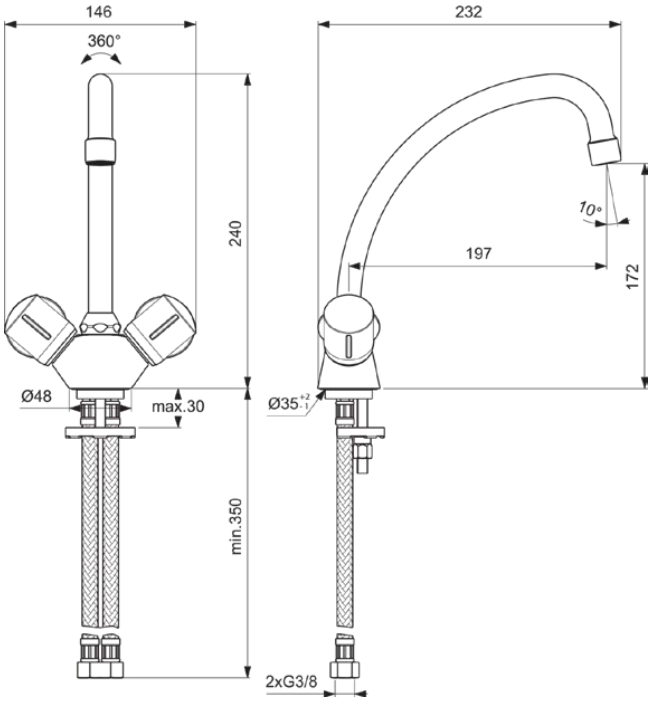

Information générale

Catégorie de produit:	Robinetterie de cuisine
Type de produit:	Mélangeur de cuisine
Marque:	Porcher
Suite:	ULYSSE
Designer:	Artefakt
Colour:	AA - Chrome
Finition:	Brillant
Hauteur (mm):	240
Largeur (mm):	146
Longueur / Profondeur (mm):	232
Type de fixation:	EasyFix
Poids net (kg):	2.00
Code EAN:	3800019225343

Caractéristiques

EasyFix

SmartShine

Certifié NF

Téléchargements

- EPD
- Declaration of Conformity
- Spare Parts List

Certificat de produit

Normes supplémentaires:	EN 248 | DIN 4109 | EN 200
Certificat NF:	E1 C0 A3 U3 - IA
Numéro d'ACS:	21 ACC LY 732_762
Diamètre de l'aérateur:	

Caractéristiques produit

Nombre de poignées:	2
Technologie BlueStart:	Non
Code couleur:	AA
Finition:	chrome
Technologie Cool Body:	Non
Sécurité intrinsèque DVGW:	Non
Application de la poignée:	Contrôle du débit
Position de la poignée:	Latéral
Technologie IdealPure:	Non
Modèle basse pression:	Non
Matériau:	Métal
Matériau de la poignée:	Plastique

Tous les efforts sont faits pour s'assurer que les informations fournies sont exactes. Cependant, nous ne pouvons pas le garantir et n'acceptons aucune responsabilité pour toute information incorrecte.

Ideal Standard

ULYSSE

D1689AA

ULYSSE | Mélangeur de cuisine 146x232x240 mm, 197 mm projection finition chrome, 15 l/min (3 bar) | EasyFix, SmartShine, Certifié NF

Caractéristiques produit

Type de matériau:	Laiton
Débit maximal à 3 bar (l):	15
Débit maximal à 3 bar (l) pour toute sortie:	15
Débit maximal à 3 bar (l) pour la bec:	15
Technologie PVD:	Non
Montage avant la fenêtre:	Non
Smartshine:	Oui
Modèle de bec:	Orientable
Type de bec:	Tube
Abattant recouvrant:	Plaquage chrome
Finition:	Brillant
Bec pivotant:	Oui
Type d'aérateur:	Aerateur
Aérateur caché:	Visible
Type de poignée:	Poignée tournante
Type de contrôle de la température:	Mécanique
Avec clapet anti-retour:	Non
Avec inverseur:	Non
Avec rosace(s):	Non
Avec régulateur de débit:	Non
Avec poignée(s):	Oui
Avec douchette extractible:	Non
M22x1	
Technologie Easy-Fix:	Oui
Type de fixation:	EasyFix
Type de montage:	Trou de robinetterie

Tous les efforts sont faits pour s'assurer que les informations fournies sont exactes. Cependant, nous ne pouvons pas le garantir et n'acceptons aucune responsabilité pour toute information incorrecte.