**Focus**
**Focus. Mitigeur cuisine bec L**
Surfaces: **chromé** Numéro d'article: **31817000**



## Description

**Caractéristiques**

- ComfortZone 280
- bec en L
- bec orientable possible sur 3 niveaux 110°, 150° ou 360°
- jet laminaire
- débit: 12 l/min sous 3 bars de pression
- cartouche céramique M2
- raccordement flexible G ⅜
- convient au chauffe-eau instantané
- ACS 12 ACC LY 352, valide jusqu'au 20.06.2017

## Détails de l'article

| | |
|---|---|
| GTIN | 4011097718194 |

## Technologie

Comfort Zone

## Certificats

ATTESTATION A.C.S. DE CONFORMITÉ SANITAIRE

## Photo du produit



## Plan géométral

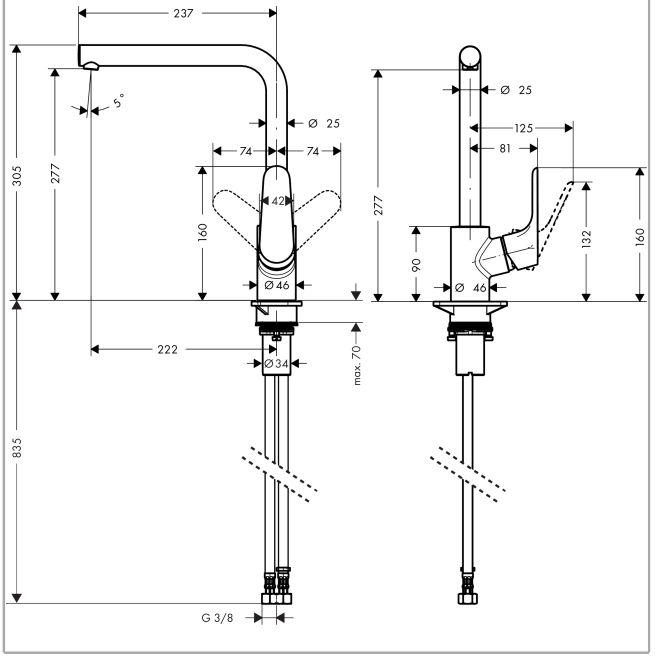


## Schéma d'écoulement

