APPLIQUE

P024401

APPLIQUE | Pack urinoir 290x315x550 mm finition blanc brillant, sans bonde | Rimless

Image & dessin téchnique

PORCHER



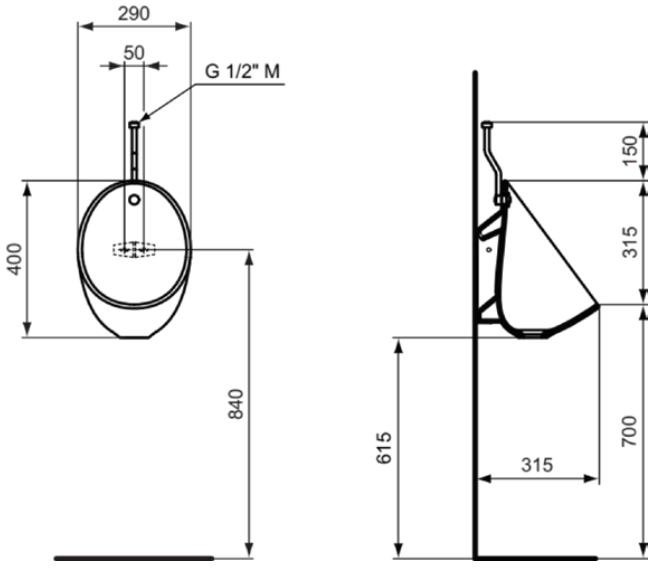

Information générale

Catégorie de produit:	Toilettes
Type de produit:	Pack urinoir
Marque:	Porcher
Suite:	APPLIQUE
Designer:	Palomba Serafini Associati
Colour:	01 - Blanc Brillant
Finition:	Brillant
Hauteur (mm):	550
Largeur (mm):	290
Longueur / Profondeur (mm):	315
Type de fixation:	Kit de fixation
Poids net (kg):	8.00
Code EAN:	3391500587625

Produits inclus

TT0257919:	Kit de fixation
E2731AA:	EUROVIT | Buse 75x220 mm finition chrome
	ULYSSE | Urinoir 290x315x400 mm finition blanc brillant, sans bonde

Caractéristiques



Rimless

Téléchargements

- Installation Guide
- Spare Parts List

Certificat de produit

Normes supplémentaires:	EN 13407
Classification DoP:	CL1 - I - 1C

Caractéristiques produit

Volume de la chasse d'eau réglable:	Non
Code couleur:	01
Finition:	blanc brillant
Modèle d'angle:	Non
Montage bonde possible:	Non
Valve de rinçage incluse:	Non
Tuyau d'arrivée inclus:	Non
Matériaux (bundle):	Fixing set (TT0257919): Plastic
Technologie PVD:	Non
Compatible Smart Flush:	Non
Smartshine:	Oui

Tous les efforts sont faits pour s'assurer que les informations fournies sont exactes. Cependant, nous ne pouvons pas le garantir et n'acceptons aucune responsabilité pour toute information incorrecte.

Ideal Standard

APPLIQUE

P024401

APPLIQUE | Pack urinoir 290x315x550 mm finition blanc brillant, sans bonde | Rimless

Caractéristiques produit

Finition:	Brillant
Avec bonde:	Non
Avec buse de rinçage:	Non
Avec point de mire:	Non
Avec garniture d'écoulement:	Non
Type de montage:	Mur

Tous les efforts sont faits pour s'assurer que les informations fournies sont exactes. Cependant, nous ne pouvons pas le garantir et n'acceptons aucune responsabilité pour toute information incorrecte.