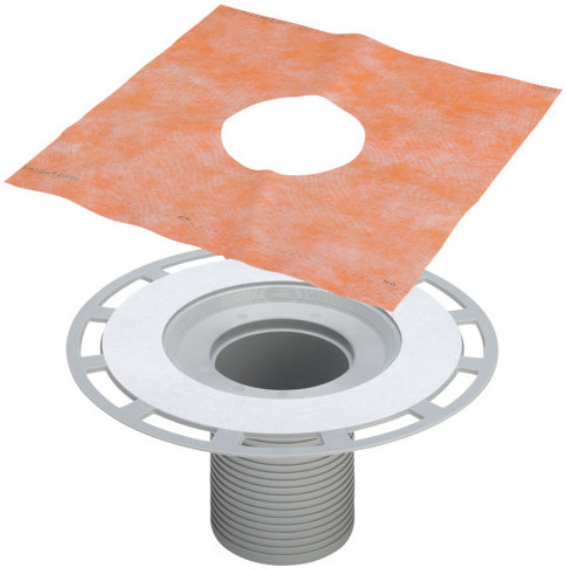

Viega

# 471057

4925

GTIN: 4015211471057

Viega Advantix-Aufstockelement Kunststoff, Modell 4925 Ablauf senkrecht

Advantix-Badabläufe

**471057**

ARTIKELDETAILS

**Advantix-Aufstockelement**
- Für Verbundabdichtung (geflieste Dusche) mit Abdichtungsmatte

- nicht geeignet für Advantix Top-Bad-/Bodenablauf 4914.2, Advantix Top-Badablauf 4914.20, Advantix-Badablauf 4936.4, 4938, 4939
- Kunststoff

- Systemmaß 100

Ausstattung
Abdichtungsflansch, Bauschutz, Schlüter-KERDI-Abdichtungsmanschette

Modell 4925

Artikelnummer 471 057
Ablauf senkrecht

**Verwendungshinweis**
Es liegen keine Verwendungshinweise vor

## Kontaktinformationen zur Marke

**Hersteller:**

Viega GmbH & Co. KG

Viega Platz 1
57439 Attendorn
Deutschland

info@viega.de

**471057**

## EIGENSCHAFTEN

### KAUFMÄNNISCHE DATEN

#### ABMESSUNGEN (PRODUKT INKL. GRUNDVERPACKUNG)

| | |
|---|---|
| Länge | 317 mm |
| Breite | 320 mm |
| Höhe | 147 mm |
| Volumen | 14.911,68 cm³ (14,91 l) |
| Gewicht | 0,711 kg |

#### MERKMALE

| | |
|---|---|
| Produktgruppe | Zubehör/Ersatzteile für Duschrinne (EC012351) |
| Art des Zubehörs/Ersatzteils | sonstige |

#### BATTERIEN

| | |
|---|---|
| Enthält Batterie | Nein |

#### GEFAHRGUT

| | |
|---|---|
| Gefahrgut | Nein |

#### GEFAHRSTOFFE

| | |
|---|---|
| Gefahrstoff | Nein |

#### IMPORT/EXPORT

| | |
|---|---|
| Herkunftsland | Deutschland (DE) |
| Statistische Warennummer | Formstucke, Verschlussstücke oder Verbindungsstücke (z.B. Kniestücke, Flansche), aus Kunststoffen (39174000) |

**471057**

## LOGISTIK

| | |
|---|---|
| Lieferzeit (Werktage) | 1 Tage |
| Unbegrenzte Haltbarkeit | Ja |
| Versandstücke | 1 |

## VERKAUFSINFORMATIONEN

| | |
|---|---|
| Alternative Artikelnummer | 471 057 |
| Ausgelaufen | Nein |

## VERORDNUNGEN

| | |
|---|---|
| ECHA DB hinterlegt | Nein |
| REACH-Kennzeichen | Nein |
| Unterliegt der UBA-Positivliste | Nein |

## WEITERE BILDER

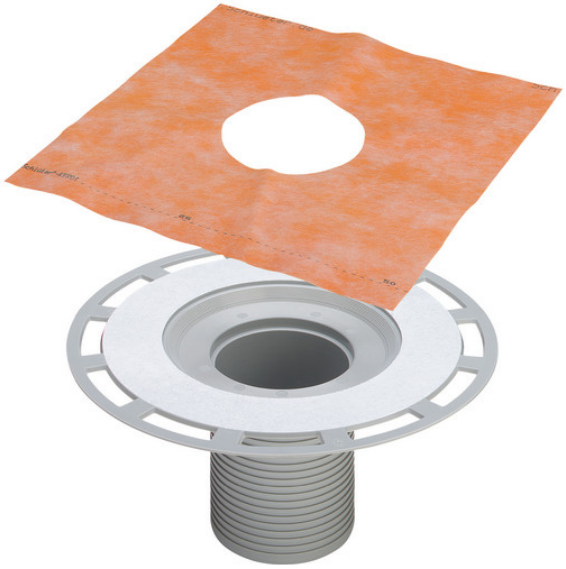

**471057**

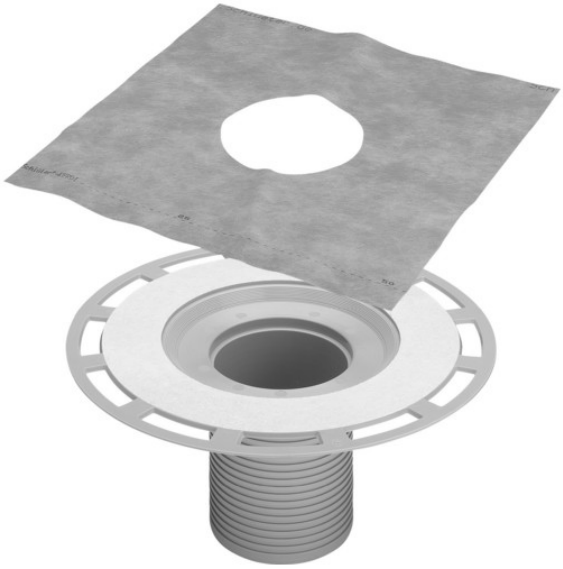

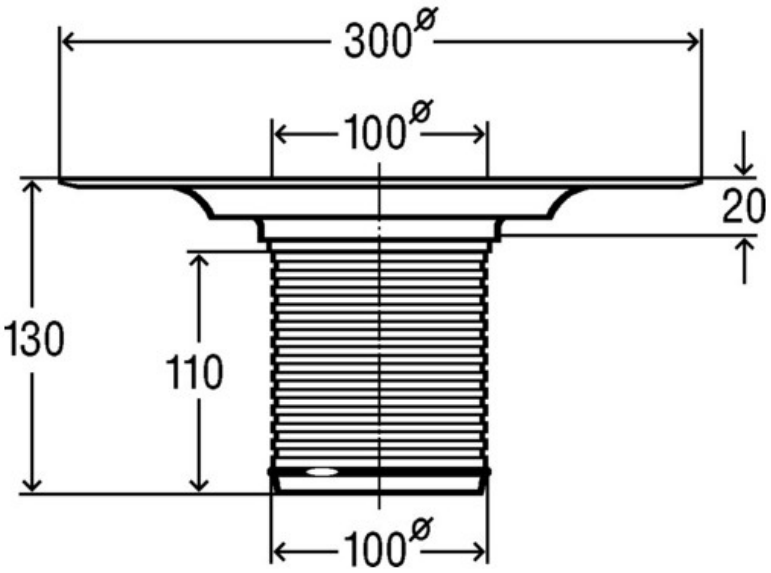

**471057**

