LABORATOIRE

P298001

LABORATOIRE | Evier 450x445x340 mm finition blanc brillant

Image & dessin téchnique

PORCHER



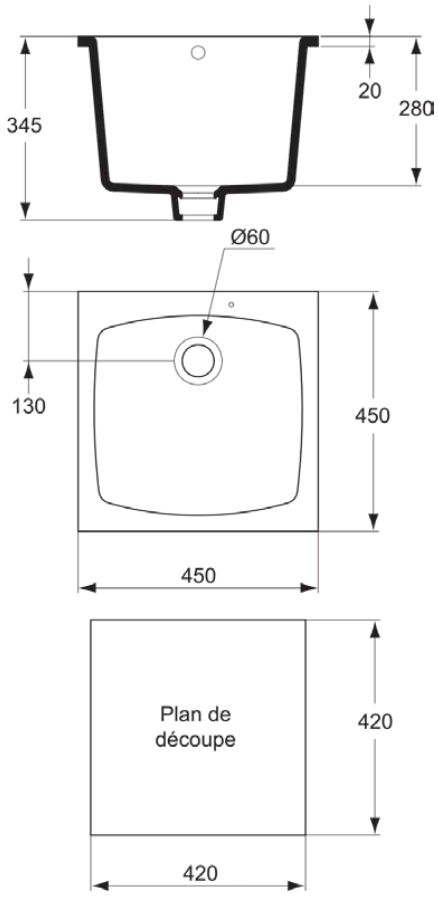

Information générale

Catégorie de produit:	Lavabos
Type de produit:	Evier
Marque:	Porcher
Suite:	LABORATOIRE
Colour:	01 - Blanc Brillant
Finition:	Brillant
Hauteur (mm):	340
Largeur (mm):	450
Longueur / Profondeur (mm):	445
Poids net (kg):	18.00
Code EAN:	3391500076433

Caractéristiques produit

Code couleur:	01
Finition:	blanc brillant
Matériau:	Céramique
Type de matériau:	Grès fin
Nombre de vasque(s):	1
Technologie PVD:	Non
Surface de rangement:	Sans
Finition:	Brillant
Avec panneau arrière:	Non
Avec grille deversoir:	Non
Type de montage:	Sur le meuble

Tous les efforts sont faits pour s'assurer que les informations fournies sont exactes. Cependant, nous ne pouvons pas le garantir et n'acceptons aucune responsabilité pour toute information incorrecte.